ENEM GLOBAL

2022
ARMATÜR / BATARYA



enemglobal.com

info@enemglobal.com

enemglobal

enemglobal

enemglobal

ENEM GLOBAL

"Dünyanın Ticareti"

Elginkan

2022
ÜRÜN KATALOĞU



E.C.A.® SEREL®

YILLARCA BERABER









İÇİNDEKİLER

Armatürler	6
Seramik Sağlık Gereçleri	228
Gömme Rezervuar	352
Banyo Aksesuarları	396
Teknik Ürün	454

İÇİNDEKİLER

ARMATÜRLER

BANYO VE MUTFAK ARMATÜRLERİ

E.C.A. Novita 14
E.C.A. Natura 18
E.C.A. Icon 20
E.C.A. Purity 28
E.C.A. Myra 35
E.C.A. Mina 43
E.C.A. Tiera 52
E.C.A. Luna 61
E.C.A. Delta 73
E.C.A. Nita 80
E.C.A. Star 90
E.C.A. Dalia 97
E.C.A. Niobe 105
E.C.A. Spylos 112
E.C.A. Osmanlı 115
E.C.A. Neo Klasik 120
E.C.A. Quadrille 124
E.C.A. Pınar 133

PROFESYONEL ARMATÜR ÇÖZÜMLERİ

E.C.A. Termostatik Bataryalar 140
E.C.A. Touch Serisi 145
E.C.A. Ankastre Yön Değiştiriciler 148
E.C.A. Fotoselli Bataryalar 149
E.C.A. Easy-Wash Fotoselli Lavabo Bataryaları 161
E.C.A. Zaman Ayarlı Musluklar 163
E.C.A. Medical Serisi 166

AYAKLI KÜVET VE LAVABO BATARYALARI

E.C.A. Ayaklı Küvet ve Lavabo Bataryaları 168

ÖZEL ANKASTRE KÜVET ARMATÜRLERİ

E.C.A. Ankastre Küvet Armatürleri 169

ÖZEL MUTFAK ARMATÜRLERİ

E.C.A. Özel Mutfak Armatürleri 171

DUŞ SİSTEMİ ÜRÜNLERİ

E.C.A. Mafsallı Üst Takımlar 178
E.C.A. Hareketli Üst Takımlar 182
E.C.A. Duş Kolonları 187
E.C.A. Duş Başlıkları 191

TAMAMLAYICI ÜRÜNLER

E.C.A. Dirsek Grupları 201
E.C.A. Çıkış Uçları 203
E.C.A. Klozet Bataryası 206
E.C.A. Ankastre Stop Valfler/Filtreli Ara Musluklar 207
E.C.A. Ara-Taharet / Diğer Musluklar 212
E.C.A. Sifonlar 217
E.C.A. Uzatmalar, Rozetler 222

SERAMİK SAĞLIK GEREÇLERİ

SERİLER

Freestanding 234
4Life 235
Slimline 239
Renkli Ürünler 241
Helios 247
Wave 251
Purity 253
Poseidon 255
Hera 258
Rita 261
Sapphire 267
Diagonal 272
Serel Smart 277
Star 280
Friendly 283
Nita 287
Etna 294
Mio 296

ÖZEL FONKSİYONLU SERİLER

Bedensel Engelliler için Özel Seri 298
Çocuklar için Özel Seri 300

BAĞIMSIZ MODELLER

Minimal Lavabolar 304
Asma Klozetler 311
Etajerli Lavabolar 322
Tezgah Lavabolar 327
Lavabolar 334
Hela Taşları 335
Pisuvarlar 336
Pisuvar Ara Bölmeleri 340

TAMAMLAYICI ÜRÜNLER

Fayans Üstü Aksesuarlar 342
Etajerler 343
Klozet Kapakları 344

GÖMME REZERVUARLAR

Smooth Serisi 354
Easy Serisi 374
Glassbox 383
Kumanda Panelleri 384

BANYO AKSESUARLARI

Luna 398
Rita 403
Diagonal 407
Purity 412
Star 416
Bianca 420
Lale 430
Otel 410
Engelliler İçin Özel Seri 438
Paslanmaz Aksesuarlar 441
Aynalar 448

TEKNİK ÜRÜN

E-TRV 460

Termostatik Radyatör Valfleri 462

Radyatör Valfleri 480
Krom Radyatör Valfleri 485
Radyatör Geri Dönüş Valfleri 487
H-Valfler (Kompakt Tip Panel Radyatörler İçin) 490
Rakorlar ve Pex Boru Bağlantı Elemanları 492
Otomatik Havalandırıcı ve Purjörler 496
Emniyet Valfleri 497
Küresel Valfler 501
Doğalgaz Küresel Valfleri 503
Kilitlemeli Doğalgaz Küresel Valfleri 504
İçme Suyu Küresel Valfleri 504
Endüstriyel Tip Küresel Valfler 505
Üç Yollu Küresel Valfler 507
Mini Küresel Valfler 508
Hortum Uçlu Mini Küresel Valfler 509
Şiber Valfler 510
Stop ve Kosva Vanalar 512
Filtreler 514
Çekvalfler 516
Flatörler 519
Su Basınç Düşürücü Valfler 521
Musluklar 527
E.C.A. Yerden Isıtma ve Dağıtım Sistemleri 533

Armatürler

- Banyo ve Mutfak Armatürleri
- Profesyonel Armatür Çözümleri
- Ayaklı Küvet ve Lavabo Bataryaları
- Özel Ankastre Küvet Armatürleri
- Özel Mutfak Armatürleri
- Duş Sistemi Ürünleri
- Tamamlayıcı Ürünler

SERTİFİKALAR

TURKİYE

TURKİYE

DVGW
CERT
DIN EN 15091
UBA METALLE

ALMANYA

LGA

ALMANYA

CERTIFIÉ PAR CSTB
NF
ROBINETTERIE SANITAIRE

FRANSA

ACS

FRANSA

kiwa

HOLLANDA

C SA US

KANADA

ABD

RUSYA

UKRAYNA

GREENGUARD

GREENGUARD
GOLD

TURKEY EPD®
ENVIRONMENTAL PRODUCT DECLARATIONS

ECO
PLATFORM

Unified Water Label
www.europeanwaterlabel.eu

ÖDÜLLER

GERMAN DESIGN AWARD WINNER 2018

102188037H
E.C.A. Icon
Lavabo Bataryası

GERMAN DESIGN AWARD SPECIAL 2018

102102478H
E.C.A. Icon
Banyo Bataryası

GERMAN DESIGN AWARD SPECIAL 2018

102188038H
E.C.A. Purity
Lavabo Bataryası

GERMAN DESIGN AWARD SPECIAL 2018

102118063H
E.C.A. Myra
Eviye Bataryası

A'DESIGN AWARD WINNER 2017 GOLD

102188037H
E.C.A. Icon
Lavabo Bataryası

A'DESIGN AWARD WINNER 2017 GOLD

102188044H
E.C.A. Icon
Yüksek Tip Lavabo
Bataryası

A'DESIGN AWARD WINNER 2017 GOLD

102118081H
E.C.A. Icon
Eviye Bataryası

A'DESIGN AWARD WINNER 2017 GOLD

102102478H
E.C.A. Icon
Banyo Bataryası

A'DESIGN AWARD WINNER 2017 SILVER

102188038H
E.C.A. Purity
Lavabo Bataryası

A'DESIGN AWARD WINNER 2017 SILVER

102188046H
E.C.A. Purity
Yüksek Tip Lavabo
Bataryası

A'DESIGN AWARD WINNER 2017 SILVER

102118082H
E.C.A. Purity
Eviye Bataryası

A'DESIGN AWARD WINNER 2017 SILVER

102102477H
E.C.A. Purity
Banyo Bataryası

A'DESIGN AWARD WINNER 2016 SILVER

102108986H
E.C.A. Myra
Lavabo Bataryası

A'DESIGN AWARD WINNER 2016 SILVER

102108983H
E.C.A. Myra
Orta Boy
Lavabo Bataryası

A'DESIGN AWARD WINNER 2016 SILVER

102108984H
E.C.A. Myra
Yüksek Tip
Lavabo Bataryası

A'DESIGN AWARD WINNER 2016 SILVER

102118063H
E.C.A. Myra
Eviye Bataryası

A'DESIGN AWARD WINNER 2016 SILVER

102102470H
E.C.A. Myra
Banyo Bataryası

ICONIC AWARDS 2017 product winner

102102478H
E.C.A. Icon
Banyo Bataryası

ICONIC AWARDS 2017 product winner

102188038H
E.C.A. Purity
Lavabo Bataryası

ICONIC AWARDS 2016 product winner

102199272H
E.C.A. Easy Wash 3
Fotoselli Lavabo Bataryası

ICONIC AWARDS 2016 product winner

108108034
E.C.A. Fotoselli
Lavabo Bataryası

ICONIC AWARDS 2016 product winner

108108039
E.C.A. Fotoselli
Lavabo Musluğu

ICONIC AWARDS 2016 product winner

108108041
E.C.A. Fotoselli
Lavabo Bataryası

ICONIC AWARDS 2016 product winner

108108042
E.C.A. Fotoselli
Lavabo Musluğu

interior innovation award 2015
Winner

102167314H-K
E.C.A. Novita
Ankastre Banyo Bataryası

interior innovation award 2015
Winner

102118049
E.C.A. Luna
Eviye Bataryası

DESIGN TURKEY 2014
Good Design Award

102118049
E.C.A. Luna
Eviye Bataryası

PLUS X AWARD
2018 achieved for:
High Quality
Design
Ease of Use

102188053
E.C.A. Niobe
Lavabo Bataryası

PLUS X AWARD
achieved for:
Design

102108940
E.C.A. Luna
Lavabo Bataryası

E.C.A. Touch

Geliştirdiği yenilikçi ürünler ile tüketicinin hayatını kolaylaştıran E.C.A.'dan bir yenilik daha: Touch (dokunmatik) lavabo ve eviye bataryaları. E.C.A., armatürün açma ve kapamasının kumanda koluyla sınırlı olduğu devri bitiriyor, artık dokun açılsın dokun kapansın dönemi başlıyor.



- E.C.A. Touch teknolojisi Myra ve Luna Eviye Bataryalarında, Myra'nın standart, orta ve yüksek tip lavabo bataryalarında tüketici kullanımına sunuluyor.
- Ürünler çift su girişlidir.
- Ürün kolu açık konumdayken, batarya gövdesine bir dokunuşla su akışı sağlanıp, tekrar bir dokunuşla su akışı durdurulmaktadır, debi ve sıcaklık ayarı kumanda kolu ile yapılır.
- Kumanda kolu kapalı olduğunda su akışı olmaz.
- Üründe su akışı başladıktan sonra kapatmak için tekrar dokunulmazsa 42 sn sonra güvenlik nedeniyle otomatik olarak su akışı kesilmektedir.
- 4 adet AA 1,5 V lityum kalem pil ile çalışmaktadır.
- Dokunmatik özelliği ile birlikte hijyenik ve pratik kullanım sağlar.
- İstenildiği takdirde dokunmatik özelliği devre dışı bırakılarak standart ürün olarak da kullanılabilir.
- EMAR servisleri tarafından ücretsiz montaj hizmeti verilmektedir.
- E.C.A. Touch özelliğine sahip ürünler, E.C.A. Hygiene Plus özelliği sayesinde de hijyenik koruma sağlamaktadır.

E.C.A. YILLARCA BERABER

TÜRKİYE'DE BİR İLK

E.C.A. Hygiene Plus

Hygiene Plus Teknolojisi Şimdi de Armatürlerde

E.C.A., Hygiene Plus kaplama teknolojisi ile Türkiye'de bir ilki gerçekleştiriyor. Nano teknoloji ile üretilen özel hijyen kaplama sayesinde, artık armatürlerde de hijyen güvenliğini yaşayacaksınız.

Elginkan Topluluğu'nun seramik sağlık gereçleri markası SEREL'in tüm ürünlerinde standart hale getirdiği Hygiene Plus teknolojisi armatürlere de özel olarak geliştirilerek Türkiye'de ilk kez E.C.A. armatürlerinde uygulandı. Türkiye, ev ve toplu yaşam alanlarında kullandığı armatür ve bataryalarındaki hijyen problemine E.C.A. sayesinde çözüm buldu.



Nano Teknoloji ile Maksimum Hijyen

E.C.A. tarafından geliştirilen Hygiene Plus kaplama teknolojisi ile armatür yüzeylerinde hijyenik koruma sağlanıyor. Herhangi bir kimyasal kullanmaksızın yalnızca su, sabun ve pamuklu bez ile yapılacak armatür temizliği ile Ege Üniversitesi laboratuvarlarında yapılan testlerin sonucuna göre hijyenik korumanın devam ettiği görülmüştür.

Hygiene Plus kaplama teknolojisi, nano teknoloji ürünü olması sayesinde insan sağlığına zararsızdır, bu kaplama sonrası ürün içinden geçen suyun "kimyasal ve hijyenik" olarak kalitesinin değişmediği TSE Laboratuvarı tarafından onaylanmıştır.

Tübitak MAM Laboratuvarında yapılan 5.000 çevrimlik (günde 3 kez temizlik yapıldığı varsayılarak yaklaşık 5 yıllık süre) yıkama – ovalama (genel temizlik kimyasalı ve sünger kullanılarak yapılan yüzey temizliği) deneyi sonrasında Ege Üniversitesi laboratuvarlarında yapılan testlerin sonucuna göre hijyenik korumanın devam ettiği görülmüştür.

E.C.A. armatürlerine uygulanan Hygiene Plus kaplama teknolojisi; E.C.A. Icon, E.C.A. Purity, E.C.A. Novita, E.C.A. Myra, E.C.A. Mina, E.C.A. Medical serileri krom kaplı ürünlerde, E.C.A. Touch, E.C.A. Easy Wash ürün gruplarında ve E.C.A. klozet bataryalarında standart olarak uygulanmaktadır.



www.eca.com.tr

E.C.A. YILLARCA BERABER



E.C.A. Novita Serisi



E.C.A. Novita Lavabo Bataryası



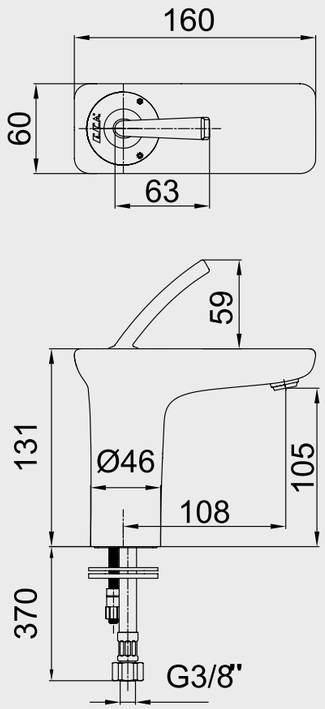

- Çıkış ucu uzunluğu 108 mm'dir
- Çıkış ucu yüksekliği 105 mm'dir
- Akış açısı ayarlanabilir kireç temizleme sistemli perlatör
- 3 bar basınçta su akış miktarı dakikada 6,8 Lt.
  "ST'li kodlarda ise dakikada 5 Lt'dir.
- İnovatif E.C.A. Hygiene Plus kaplama
- Kumandalı ürün alternatifi bulunmaktadır.

102108925H	102108925HST
Krom	Krom

E.C.A. Novita Serisi, **Türkiye'de ilk ve tek** olan **Hygiene Plus** teknolojisi ile üretilmektedir.

Elmor Tesisat Malzemesi Tic. A.Ş. mamul fiyat ve görünüş detaylarında değişiklik yapma hakkına sahiptir.
E.C.A. ürünleri ile kullanılacak ara muslukların, filtreli ara musluk olması tavsiye edilir. (Sayfa 210-211)

E.C.A. Novita Banyo Bataryası



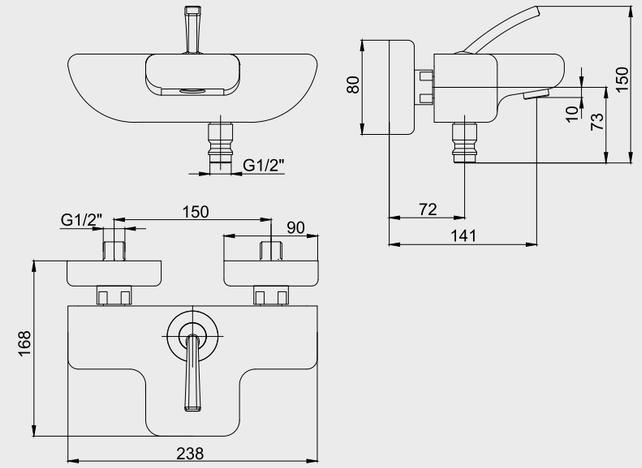

- Çıkış ucu uzunluğu 141 mm'dir
- Özel kayıcı rozet
- Kireç kırıcılı perlatör
- Aşağıya çekerek çalışan özel yön değiştirici
- İnovatif E.C.A. Hygiene Plus kaplama

102102447H
Krom

E.C.A. Novita Yüksek Tip Lavabo Bataryası



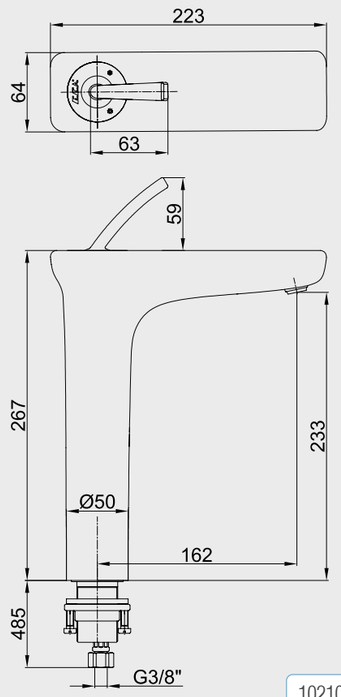

- Çıkış ucu uzunluğu 162 mm'dir
- Çıkış ucu yüksekliği 233 mm'dir
- Akış açısı ayarlanabilir kireç temizleme sistemli perlatör
- 3 bar basınçta su akış miktarı dakikada 7 Lt.
  " ST"li kodlarda ise dakikada 5 Lt'dir
- İnovatif E.C.A. Hygiene Plus kaplama
- Kumandalı ürün alternatifi bulunmaktadır.

102108926H	102108926HST
Krom	Krom

Katalogda yer alan resimler ve teknik çizimler bilgi içindir.
Fiyatlara KDV ayrıca dahil edilir. Tavsiye edilen bayi satış fiyatlarıdır.

E.C.A. Novita Serisi, **Türkiye'de ilk ve tek** olan **Hygiene Plus** teknolojisi ile üretilmektedir.

E.C.A. Novita Bide Bataryası



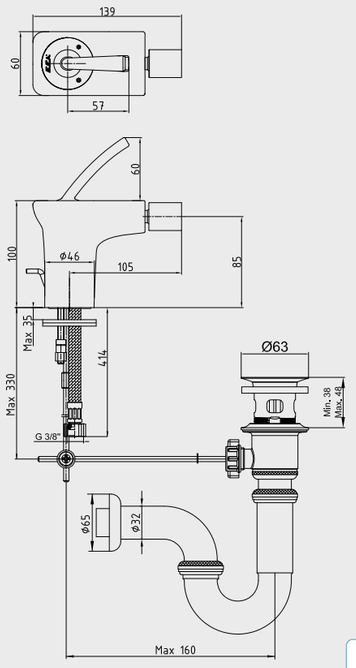

- Çıkış ucu uzunluğu 105 mm'dir
- Çıkış ucu yüksekliği 85 mm'dir
- Kireç kırıcılı perlatör
- 3 bar basınçta su akış debisi 8,3 L/d dır. "ST"li kodlarda ise dakikada 5 lt'dir
- İnovatif E.C.A. Hygiene Plus kaplama

102110193H	102110193HST
Krom	Krom

E.C.A. Novita Ankastre Lavabo Bataryası Sıva Üstü Grubu - Tek Rozet



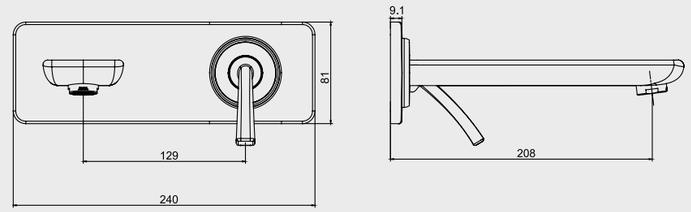

- Çıkış ucu uzunluğu 208 mm'dir
- Kireç kırıcılı perlatöre sahiptir
- 3 bar basınçta su akış miktarı dakikada maksimum 7,5 lt
  "ST"li kodlarda ise dakikada maksimum 5 lt'dir
- 102166603H kodlu sıva altı grubu ayrıca alınmalıdır
- İnovatif E.C.A. Hygiene Plus kaplama

102167614H-K	102167614HST-K
Krom	Krom

E.C.A. Novita Ankastre Lavabo Bataryası Sıva Altı Grubu



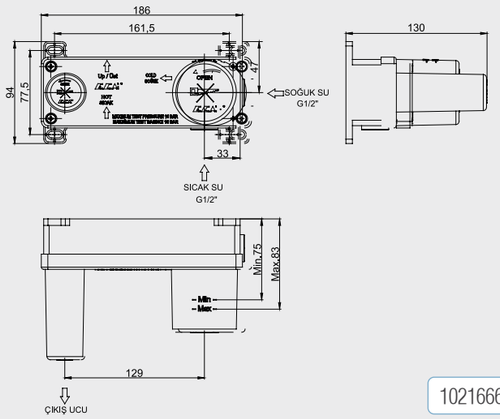

- Plastik muhafazalı sıva altı gövde
- Plastik ve galvaniz boruya uygun bağlantı
- Tesisat bağlantıları G1/2"dir
- 102167614H-K veya 102167614HST-K kodlu sıva üstü grubu ayrıca alınmalıdır
- İnovatif E.C.A. Hygiene Plus kaplama

102166603H

E.C.A. Novita Ankastre Banyo Bataryası Sıva Üstü Grubu – 3 Yollu

interior innovation award 2015
Winner



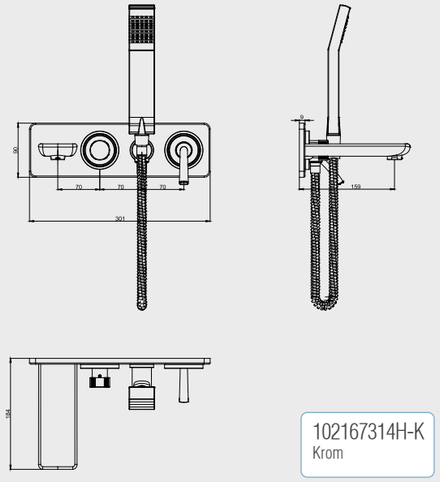

- Çıkış ucu uzunluğu 159 mm'dir
- Joystick kartuş
- Kireç kırıcılı perlatöre sahiptir
- Özel el duşu dirseği ve Elegant el duşu ürün ile birlikte verilmektedir
- Suyu duş başlığına, el duşuna ve çıkış ucuna veren 3 yollu özel yön değiştiriciye sahiptir
- 102166303H kodlu sıva altı grubu ayrıca alınmalıdır
- İnovatif E.C.A. Hygiene Plus kaplama

102167314H-K
Krom

E.C.A. Novita Ankastre Banyo Bataryası Sıva Altı Grubu – 3 Yollu

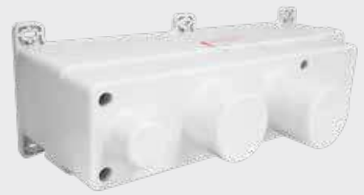

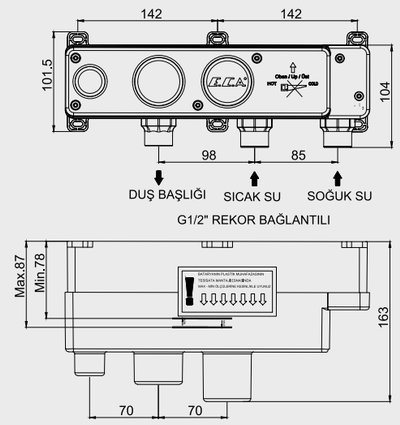

- Plastik muhafazalı sıva altı gövde
- Plastik ve galvaniz boruya uygun bağlantı
- Tesisat bağlantıları G1/2"dir
- 102167314H-K kodlu sıva üstü grubu ayrıca alınmalıdır
- 3 yollu özel yön değiştirici
- İnovatif E.C.A. Hygiene Plus kaplama

102166303H



E.C.A. Natura Serisi

SU + enerji maksimum tasarruf

E.C.A. Natura Lavabo Bataryası



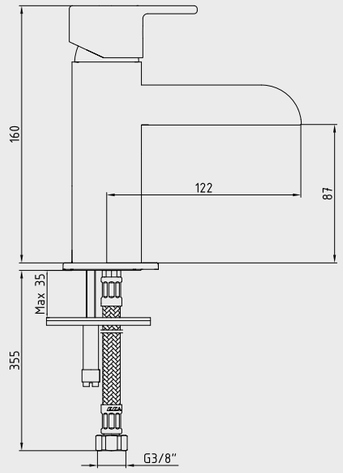

- Çıkış ucu uzunluğu 122 mm'dir
- Çıkış ucu yüksekliği 87 mm'dir
- 3 bar basınçta su akış miktarı dakikada maksimum 6 lt'dir
- Kumandalı ürün alternatifi bulunmaktadır.

402108261
Krom

E.C.A. Natura Banyo Bataryası

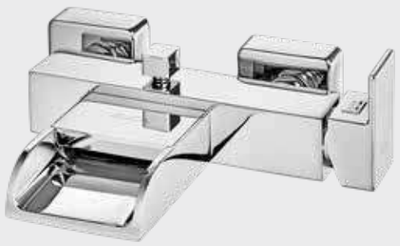

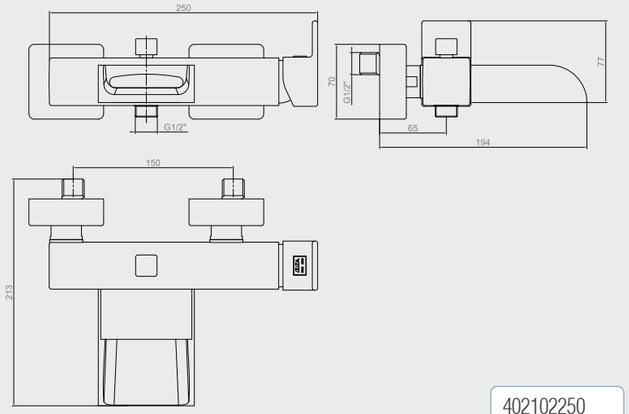

- Çıkış ucu uzunluğu 194 mm'dir
- Duş çıkış ekseni 65 mm'dir
- Ürün serbest akışa sahiptir
- Üst takım bağlantısı G 1/2"dir

402102250
Krom

Elmor Tesisat Malzemesi Tic. A.Ş. mamul fiyat ve görünüş detaylarında değişiklik yapma hakkına sahiptir.
E.C.A. ürünleri ile kullanılacak ara muslukların, filtreli ara musluk olması tavsiye edilir. (Sayfa 210-211)

E.C.A. Natura Duş Bataryası



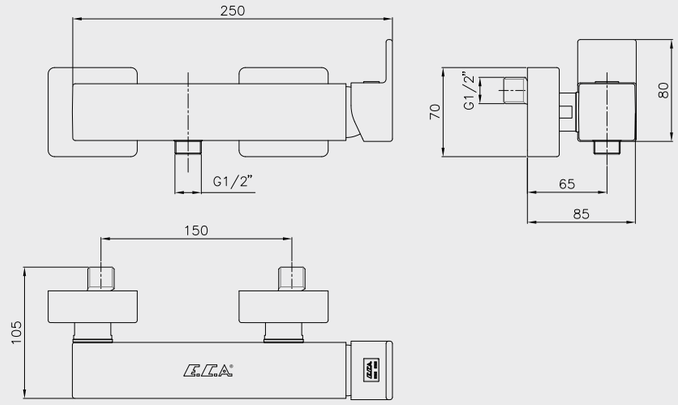

- Duş çıkış ekseni 65 mm'dir.
- Üst takım bağlantısı G1/2"dir.

402154004
Krom

E.C.A. Natura Bide Bataryası



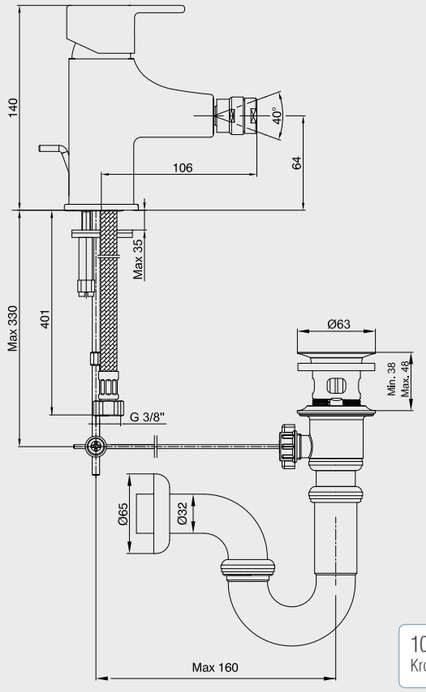

- Çıkış ucu uzunluğu 106 mm'dir.
- Çıkış ucu yüksekliği 64 mm'dir.
- Kireç kırıcılı perlatör
- 3 bar basınçta su akış miktarı dakikada maksimum 12 lt'dir. "ST"li kodlarda ise dakikada 5 lt'dir.

102110179	102110179ST
Krom	Krom

Katalogda yer alan resimler ve teknik çizimler bilgi içindir.
Fiyatlara KDV ayrıca dahil edilir. Tavsiye edilen bayi satış fiyatlarıdır.

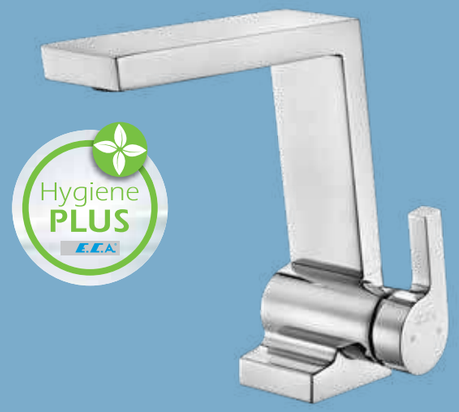

E.C.A. Icon Serisi

E.C.A. Icon Lavabo Bataryası



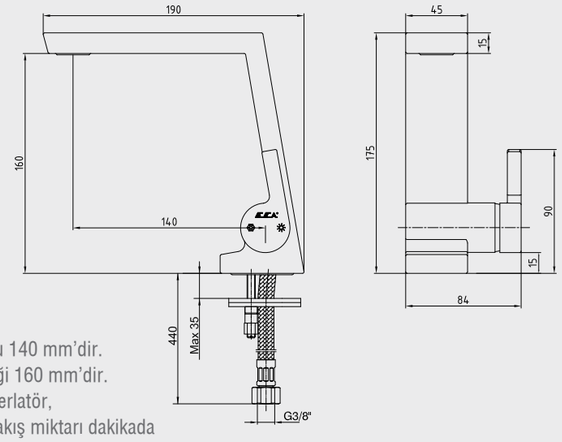

- Çıkış ucu uzunluğu 140 mm'dir.
- Çıkış ucu yüksekliği 160 mm'dir.
- Kireç kırıcılı gizli perlatör,
- 3 bar basınçta su akış miktarı dakikada 6,5 litredir.
  "ST" li kodlarda ise dakikada 5 lt'dir.
- İnovatif E.C.A. Hygiene Plus kaplama
- Bas-bırak sifonlu ürün alternatifi bulunmaktadır.

102188037H	102188037HST
Krom	Krom

E.C.A. Icon Banyo Bataryası



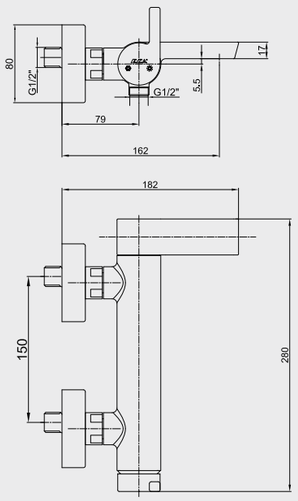

- Çıkış ucu uzunluğu 162 mm'dir.
- Üst takım bağlantısı G1/2"dir.
- Kireç kırıcılı gizli perlatör,
- Çıkış ucunun döndürülmesi ile su akışını duşa veren özel mekanizmalı yön değiştirici
- İnovatif E.C.A. Hygiene Plus kaplama

102102478H
Krom

E.C.A. Icon Serisi, **Türkiye'de ilk ve tek** olan **Hygiene Plus** teknolojisi ile üretilmektedir.

Elmor Tesisat Malzemesi Tic. A.Ş. mamul fiyat ve görünüş detaylarında değişiklik yapma hakkına sahiptir.
E.C.A. ürünleri ile kullanılacak ara muslukların, filtreli ara musluk olması tavsiye edilir. (Sayfa 210-211)

E.C.A. Icon Eviye Bataryası



- Çıkış ucu uzunluğu 205 mm'dir.
- Çıkış ucu yüksekliği 288 mm'dir.
- Kireç kırıcılı gizli perlatör
- 360° döner çıkış uçlu
- 3 bar basınçta su akış miktarı dakikada 6.5 Litredir.
  "ST" li kodlarda ise dakikada 5 lt'dir
- İnovatif E.C.A. Hygiene Plus kaplama

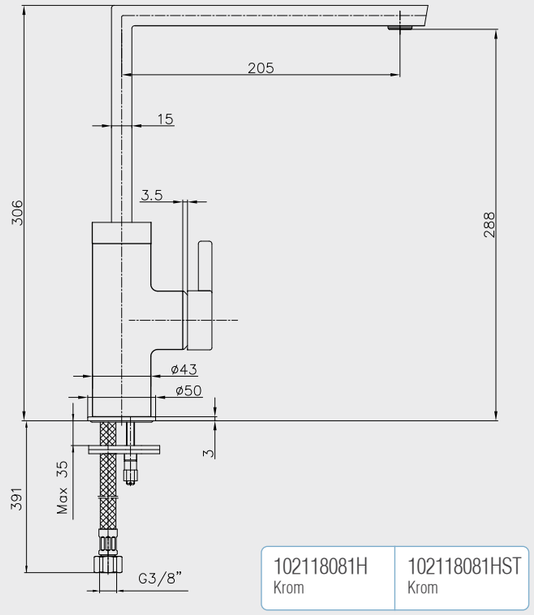

102118081H	102118081HST
Krom	Krom

E.C.A. Icon Çift Akışlı (Dual Flow) Eviye Bataryası



- Filtre edilmiş su girişli
- Filtre edilmiş su için ayrı kumanda kolu
- Çıkış ucu uzunluğu 191 mm'dir
- Çıkış ucu yüksekliği 225 mm'dir
- Filtreleme sistemi ürüne dahil değildir
- Kireç kırıcılı perlatör
- 360° döner çıkış uçlu
- 3 bar basınçta su akış miktarı dakikada maksimum 7,8 lt'dir
- İnovatif E.C.A. Hygiene Plus kaplama

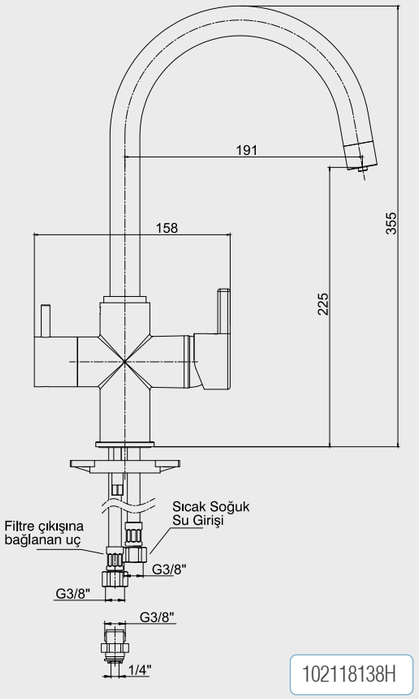

102118138H

Katalogda yer alan resimler ve teknik çizimler bilgi içindir.
Fiyatlara KDV ayrıca dahil edilir. Tavsiye edilen bayi satış fiyatlarıdır.

E.C.A. Icon Serisi, **Türkiye'de ilk ve tek** olan **Hygiene Plus** teknolojisi ile üretilmektedir.

E.C.A. Icon Yüksek Tip Lavabo Bataryası



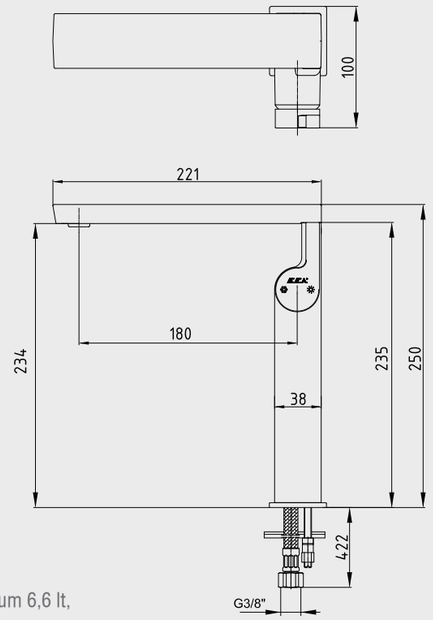

- Çıkış ucu uzunluğu 180 mm'dir
- Çıkış ucu yüksekliği 230 mm'dir
- Kireç kırıcılı gizli perlatör
- 3 bar basınçta su akış miktarı dakikada maksimum 6,6 lt,
  "ST"li kodlarda ise dakikada maksimum 5 lt'dir.
- İnovatif E.C.A. Hygiene Plus kaplama
- Bas-bırak sifonlu ürün alternatifi bulunmaktadır.

102188044H	102188044HST
Krom	Krom

E.C.A. Icon Duş Bataryası

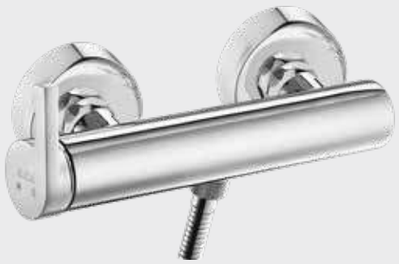

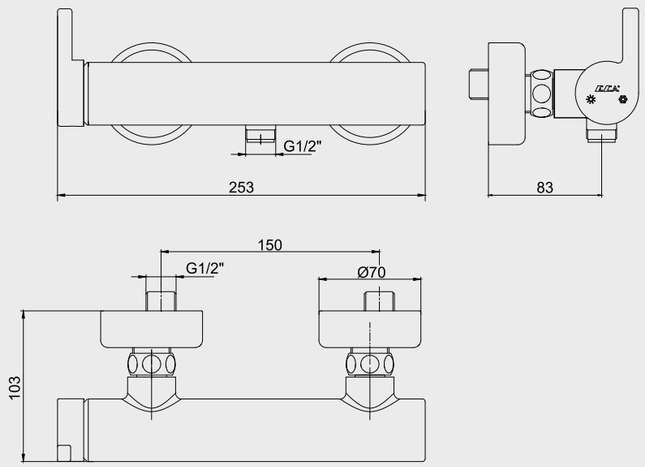

- Duş çıkış ekseni 83 mm'dir.
- Üst takım bağlantısı G 1/2"dir.
- İnovatif E.C.A. Hygiene Plus kaplama

102154034H
Krom

E.C.A. Icon Serisi, **Türkiye'de ilk ve tek** olan **Hygiene Plus** teknolojisi ile üretilmektedir.

Elmor Tesisat Malzemesi Tic. A.Ş. mamul fiyat ve görünüş detaylarında değişiklik yapma hakkına sahiptir.
E.C.A. ürünleri ile kullanılacak ara muslukların, filtreli ara musluk olması tavsiye edilir. (Sayfa 210-211)

E.C.A. Icon Ankastre Lavabo Bataryası Sıva Üstü Grubu – Tek Rozet



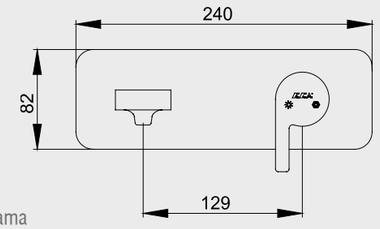

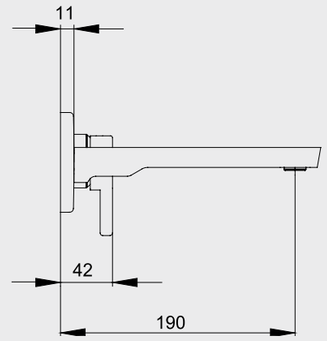

- İnovatif E.C.A. Hygiene Plus kaplama
- Kireç kırıcılı gizli perlatöre sahiptir
- Farklı rozet alternatifleri mevcuttur
- Çıkış ucu uzunluğu 190 mm'dir
- 3 bar basınçta su akış miktarı dakikada
  maksimum 7,8 lt
  "ST"li kodlarda ise dakikada maksimum 5 lt'dir
- 102166601 kodlu sıva altı grubu ayrıca alınmalıdır

102167601H-K	102167601HST-K
Krom	Krom

E.C.A. Ankastre Lavabo Bataryası Sıva Altı Grubu



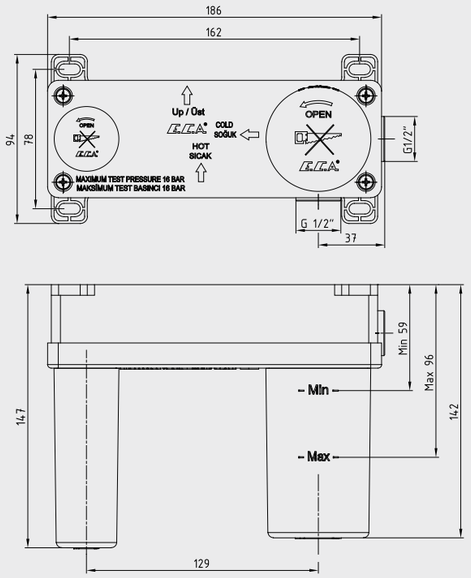

- Plastik muhafazalı sıva altı gövde
- Plastik ve galvaniz boruya uygun bağlantı
- Mermer ve granit duvar kaplamasına uygun
- 37 mm ayar imkanı
- Tesisat bağlantıları G 1/2"dir
- Sıva üstü grubu ayrıca alınmalıdır
- T9 kodlu üründe opsiyonel olarak sıcaklık ve
  debi limitörlü seramik kartuş bulunmaktadır.

102166601

Katalogda yer alan resimler ve teknik çizimler bilgi içindir.
Fiyatlara KDV ayrıca dahil edilir. Tavsiye edilen bayi satış fiyatlarıdır.

E.C.A. Icon Serisi, **Türkiye'de ilk ve tek** olan **Hygiene Plus** teknolojisi ile üretilmektedir.

E.C.A. Icon Ankastre Banyo/Duş Bataryası Sıva Üstü Grubu – 2 Yollu



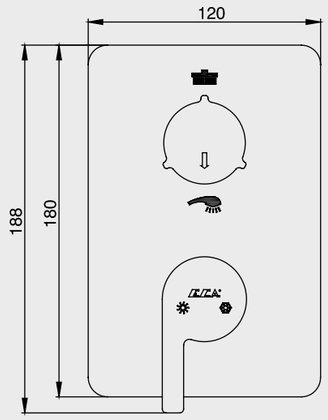

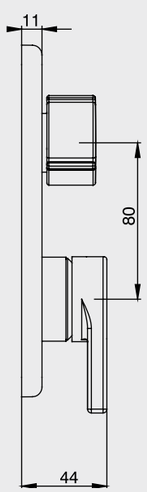

- İnovatif E.C.A. Hygiene Plus kaplama
- Duş başlığı ve el duşu markalamalı
  2 yollu özel yön değiştirici (Markalama alternatifleri mevcuttur)
- Köşeli, yuvarlak ve elips olmak üzere 3 tip rozet alternatifi mevcuttur.
- 102166201 kodlu sıva altı grubu ayrıca alınmalıdır.

102167201H-KDE
Krom

E.C.A. Ankastre Banyo/Duş Bataryası Sıva Altı Grubu – 2 Yollu



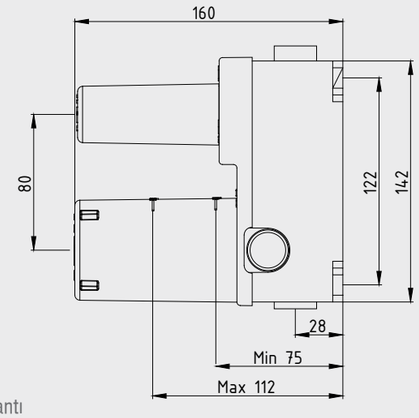

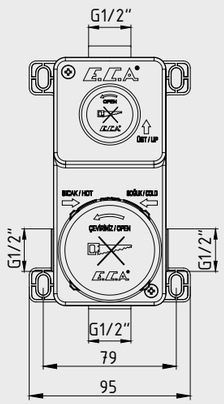

- Plastik muhafazalı sıva altı gövde
- Plastik ve galvaniz boruya uygun bağlantı
- Mermer ve granit duvar kaplamasına uygun
- 37 mm ayar imkanı
- Tesisat bağlantıları G 1/2"dir.
- Sıva üstü grubu ayrıca alınmalıdır
- 2 yollu özel yön değiştirici
- T9 kodlu üründe opsiyonel olarak sıcaklık ve debi limitörlü seramik kartuş bulunmaktadır.

102166201

E.C.A. Icon Serisi, **Türkiye'de ilk ve tek** olan **Hygiene Plus** teknolojisi ile üretilmektedir.

Elmor Tesisat Malzemesi Tic. A.Ş. mamul fiyat ve görünüş detaylarında değişiklik yapma hakkına sahiptir.
E.C.A. ürünleri ile kullanılacak ara muslukların, filtreli ara musluk olması tavsiye edilir. (Sayfa 210-211)

E.C.A. Icon Ankastre Banyo Bataryası Sıva Üstü Grubu – 3 Yollu



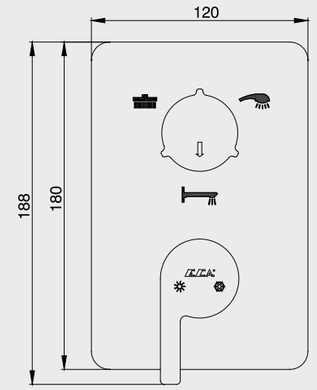

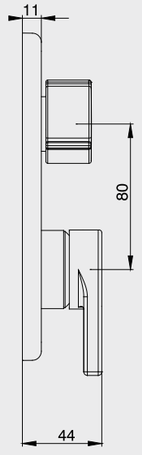

- İnovatif E.C.A. Hygiene Plus kaplama
- Duş başlığı, el duşu ve çıkış ucu markalamalı 3 yollu özel yön değiştirici
- Köşeli, yuvarlak ve elips olmak üzere 3 tip rozet alternatifi mevcuttur
- 102166301 kodlu sıva altı grubu ayrıca alınmalıdır.

102167301H-K
Krom

E.C.A. Ankastre Banyo Bataryası Sıva Altı Grubu – 3 Yollu



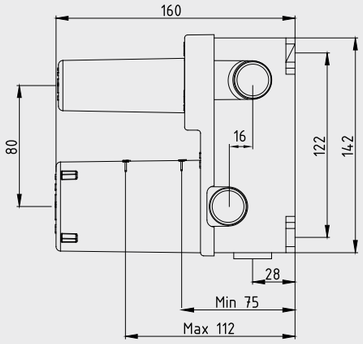

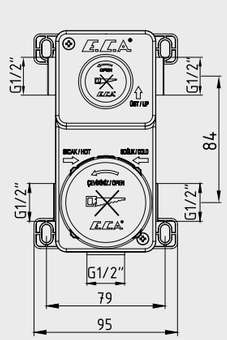

- Plastik muhafazalı sıva altı gövde
- Plastik ve galvaniz boruya uygun bağlantı
- Mermer ve granit duvar kaplamasına uygun
- 37 mm ayar imkanı
- Tesisat bağlantıları G 1/2"dir
- Sıva üstü grubu ayrıca alınmalıdır.
- 3 yollu özel yön değiştirici
- T9 kodlu üründe opsiyonel olarak sıcaklık ve debi limitörlü seramik kartuş bulunmaktadır.

102166301

Katalogda yer alan resimler ve teknik çizimler bilgi içindir.
Fiyatlara KDV ayrıca dahil edilir. Tavsiye edilen bayi satış fiyatlarıdır.

E.C.A. Icon Serisi, **Türkiye'de ilk ve tek** olan **Hygiene Plus** teknolojisi ile üretilmektedir.

E.C.A. Ankastre Banyo Bataryası Çıkış Ucu Grubu



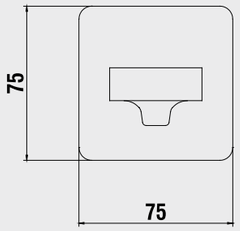

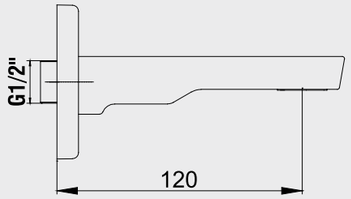

- İnovatif E.C.A. Hygiene Plus kaplama
- Köşeli, yuvarlak ve elips olmak üzere 3 tip rozet alternatifi mevcuttur.
- Çıkış ucu uzunluğu 120 mm'dir.
- Tesisat bağlantısı G 1/2''dir.
- Kireç kırıcılı gizli perlatöre sahiptir.

102159201H-K
Krom

E.C.A. Ankastre Banyo Bataryası Sıva Altı Boru Grubu



- Ankastre gövde bağlantısı G 1/2''dir.
- Çıkış ucu bağlantısı G 1/2''dir.
- Ankastre banyo bataryaları sıva altı grupları ile kullanılacaktır.

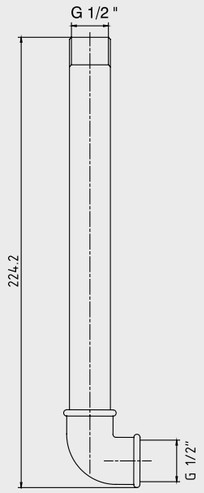

101026450

E.C.A. Icon Serisi, **Türkiye'de ilk ve tek** olan **Hygiene Plus** teknolojisi ile üretilmektedir.

Elmor Tesisat Malzemesi Tic. A.Ş. mamul fiyat ve görünüş detaylarında değişiklik yapma hakkına sahiptir.
E.C.A. ürünleri ile kullanılacak ara muslukların, filtreli ara musluk olması tavsiye edilir. (Sayfa 210-211)

E.C.A. Icon Ankastre Duş Bataryası Sıva Üstü Grubu



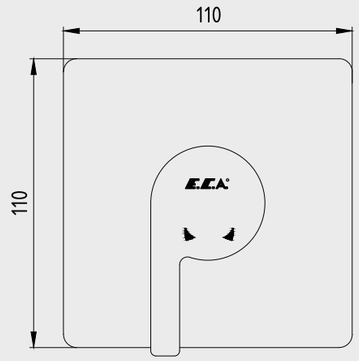

- İnovatif E.C.A. Hygiene Plus kaplama
- Köşeli, yuvarlak ve elips olmak üzere 3 tip rozet alternatifi mevcuttur.
- 102166102 kodlu sıva altı grubu ayrıca alınmalıdır.

102167101H-K
Krom

E.C.A. Ankastre Duş Bataryası Sıva Altı Grubu



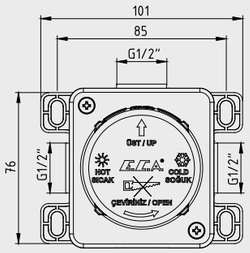

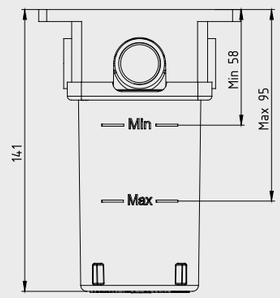

- Plastik muhafazalı sıva altı gövde
- Plastik ve galvaniz boruya uygun bağlantı
- Mermer ve granit duvar kaplamasına uygun
- 37 mm ayar imkanı
- Tesisat bağlantıları G 1/2''dir.
- Sıva üstü grubu ayrıca alınmalıdır.
- T9 kodlu üründe opsiyonel olarak sıcaklık ve debi limitörlü seramik kartuş bulunmaktadır.

102166102

Katalogda yer alan resimler ve teknik çizimler bilgi içindir.
Fiyatlara KDV ayrıca dahil edilir. Tavsiye edilen bayi satış fiyatlarıdır.

E.C.A. Icon Serisi, **Türkiye'de ilk ve tek** olan **Hygiene Plus** teknolojisi ile üretilmektedir.



E.C.A. Purity Serisi

maksimum tasarruf
SU + enerji

Hygiene PLUS

E.C.A. Purity Lavabo Bataryası



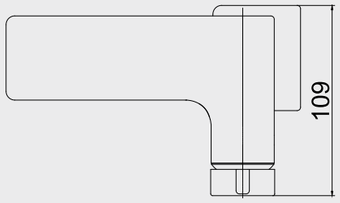

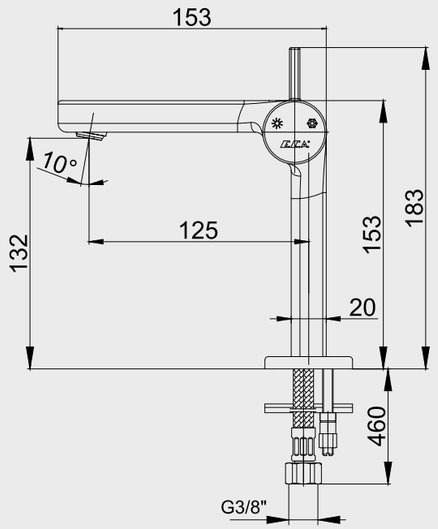

- Çıkış ucu uzunluğu 125 mm'dir.
- Çıkış ucu yüksekliği 132 mm'dir.
- Kireç temizleme sistemli perlatör
- 3 bar basınçta su akış miktarı dakikada 6.3 litredir. "ST" li kodlarda ise dakikada 5 lt'dir.
- İnovatif E.C.A. Hygiene Plus kaplama
- Bas-bırak sifonlu ürün alternatifi bulunmaktadır.

GERMAN DESIGN AWARD SPECIAL 2018

ICONIC AWARDS 2017 product winner

A DESIGN AWARD WINNER 2017 SILVER

102188038H	102188038HST
Krom	Krom

E.C.A. Purity Serisi, **Türkiye'de ilk ve tek** olan **Hygiene Plus** teknolojisi ile üretilmektedir.

Elmor Tesisat Malzemesi Tic. A.Ş. mamul fiyat ve görünüş detaylarında değişiklik yapma hakkına sahiptir.
E.C.A. ürünleri ile kullanılacak ara muslukların, filtreli ara musluk olması tavsiye edilir. (Sayfa 210-211)

E.C.A. Purity Banyo Bataryası

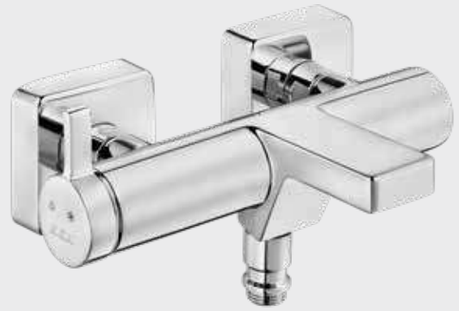

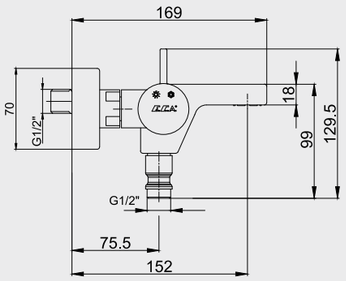

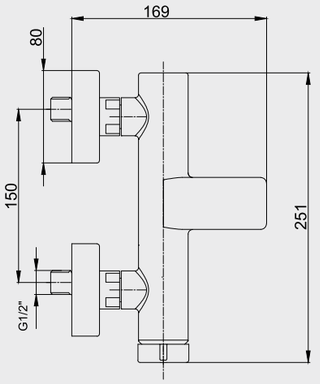

- Çıkış ucu uzunluğu 152 mm'dir.
- Üst takım bağlantısı G1/2"dir.
- Özel kayıcı rozet
- Kireç kırıcılı gizli perlatör
- Aşağıya çekerek çalışan özel yön değiştirici
- İnovatif E.C.A. Hygiene Plus kaplama

A DESIGN AWARD WINNER 2017 SILVER

102102477H
Krom

E.C.A. Purity Eviye Bataryası



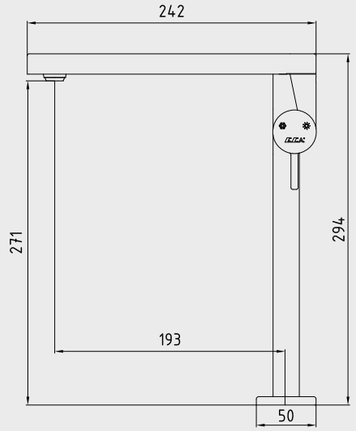

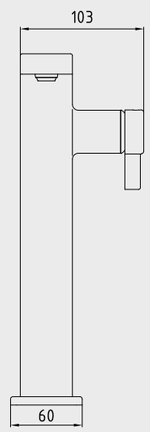

- Çıkış ucu uzunluğu 193 mm'dir.
- Çıkış ucu yüksekliği 271 mm'dir.
- Kireç temizleme sistemli perlatör
- 360° döner çıkış uçlu
- 3 bar basınçta su akış miktarı dakikada 6.3 Litredir. "ST" li kodlarda ise dakikada 5 lt'dir.
- İnovatif E.C.A. Hygiene Plus kaplama

A DESIGN AWARD WINNER 2017 SILVER

102118082H	102118082HST
Krom	Krom

Katalogda yer alan resimler ve teknik çizimler bilgi içindir.
Fiyatlara KDV ayrıca dahil edilir. Tavsiye edilen bayi satış fiyatlarıdır.

E.C.A. Purity Serisi, **Türkiye'de ilk ve tek** olan **Hygiene Plus** teknolojisi ile üretilmektedir.

E.C.A. Purity Çift Akışlı (Dual Flow) Eviye Bataryası



- Filtre edilmiş su girişli
- Filtre edilmiş su için ayrı kumanda kolu
- Çıkış ucu uzunluğu 191 mm'dir
- Çıkış ucu yüksekliği 225 mm'dir
- Filtreleme sistemi ürüne dahil değildir
- Kireç kırıcılı perlatör
- 360° döner çıkış uçlu
- 3 bar basınçta su akış miktarı dakikada maksimum 7,8 lt'dir.
- İnovatif E.C.A. Hygiene Plus kaplama

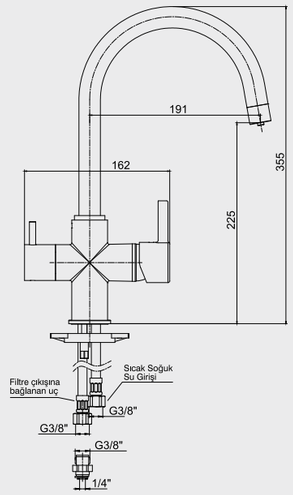

102118139H
Krom

E.C.A. Purity Yüksek Tip Lavabo Bataryası



- Çıkış ucu uzunluğu 183 mm'dir
- Çıkış ucu yüksekliği 230 mm'dir
- Kireç temizleme sistemli perlatör
- 3 bar basınçta su akış miktarı dakikada maksimum 6,4 lt, "ST"li kodlarda ise dakikada maksimum 5 lt'dir
- İnovatif E.C.A. Hygiene Plus kaplama
- Bas-bırak sifonlu ürün alternatifi bulunmaktadır.

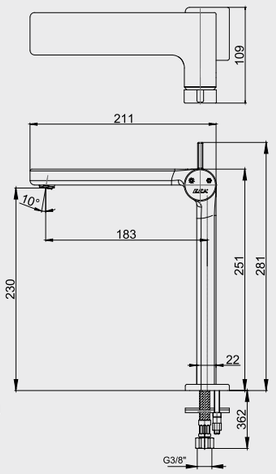

102188046H	102188046HST
Krom	Krom

E.C.A. Purity Duş Bataryası

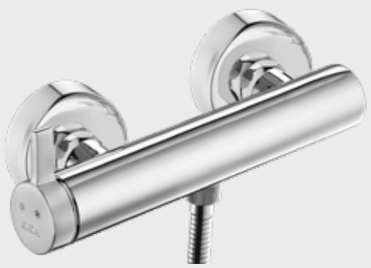

- Duş çıkış ekseni 83 mm'dir
- Üst takım bağlantısı G 1/2"dir
- İnovatif E.C.A. Hygiene Plus kaplama

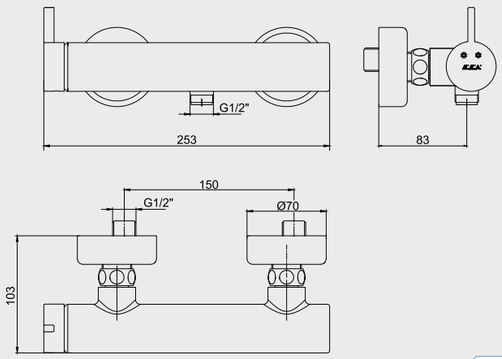

102154031H
Krom

E.C.A. Purity Serisi, **Türkiye'de ilk ve tek** olan **Hygiene Plus** teknolojisi ile üretilmektedir.

Elmor Tesisat Malzemesi Tic. A.Ş. mamul fiyat ve görünüş detaylarında değişiklik yapma hakkına sahiptir.
E.C.A. ürünleri ile kullanılacak ara muslukların, filtreli ara musluk olması tavsiye edilir. (Sayfa 210-211)

E.C.A. Purity Ankastre Lavabo Bataryası Sıva Üstü Grubu – Tek Rozet



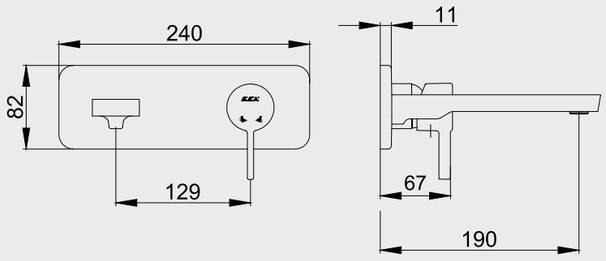

- İnovatif E.C.A. Hygiene Plus kaplama
- Kireç kırıcılı gizli perlatöre sahiptir
- Farklı rozet alternatifleri mevcuttur
- Çıkış ucu uzunluğu 190 mm'dir
- 3 bar basınçta su akış miktarı dakikada maksimum 7,8 lt "ST"li kodlarda ise dakikada maksimum 5 lt'dir
- 102166601 kodlu sıva altı grubu ayrıca alınmalıdır

102167602H-K	102167602HST-K
Krom	Krom

E.C.A. Ankastre Lavabo Bataryası Sıva Altı Grubu



- Plastik muhafazalı sıva altı gövde
- Plastik ve galvaniz boruya uygun bağlantı
- Mermer ve granit duvar kaplamasına uygun
- 37 mm ayar imkanı
- Tesisat bağlantıları G 1/2"dir
- Sıva üstü grubu ayrıca alınmalıdır.
- T9 kodlu üründe opsiyonel olarak sıcaklık ve debi limitörlü seramik kartuş bulunmaktadır.

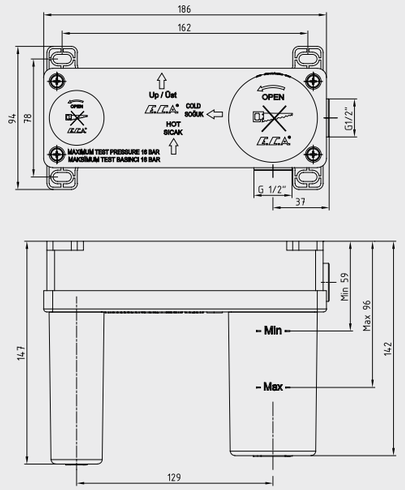

102166601

E.C.A. Purity Ankastre Banyo/Duş Bataryasi Siva Üstü Grubu – 2 Yollu



- İnovatif E.C.A. Hygiene Plus kaplama
- Duş başlığı ve el duşu markalamalı 2 yollu özel yön değiştirici (Markalama alternatifleri mevcuttur)
- Köşeli, yuvarlak ve elips olmak üzere 3 tip rozet alternatifi mevcuttur
- 102166201 kodlu sıva altı grubu ayrıca alınmalıdır

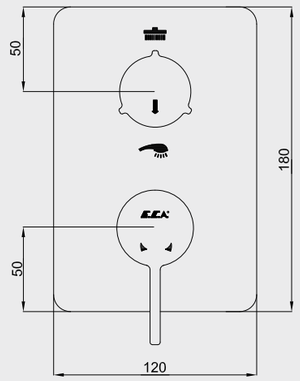

102167202H-KDE
Krom

Katalogda yer alan resimler ve teknik çizimler bilgi içindir.
Fiyatlara KDV ayrıca dahil edilir. Tavsiye edilen bayi satış fiyatlarıdır.

E.C.A. Purity Serisi, **Türkiye'de ilk ve tek** olan **Hygiene Plus** teknolojisi ile üretilmektedir.

E.C.A. Ankastre Banyo/Duş Bataryası Sıva Altı Grubu – 2 Yollu



- Plastik muhafazalı sıva altı gövde
- Plastik ve galvaniz boruya uygun bağlantı
- Mermer ve granit duvar kaplamasına uygun
- 37 mm ayar imkanı
- Tesisat bağlantıları G 1/2''dir.
- Sıva üstü grubu ayrıca alınmalıdır.
- 2 yollu özel yön değiştirici
- T9 kodlu üründe opsiyonel olarak sıcaklık ve debi limitörlü seramik kartuş bulunmaktadır.

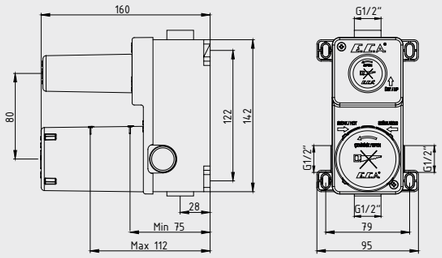

102166201

E.C.A. Purity Ankastre Banyo Bataryası Sıva Üstü Grubu – 3 Yollu



- İnovatif E.C.A. Hygiene Plus kaplama
- Duş başlığı, el duşu ve çıkış ucu markalamalı 3 yollu özel yön değiştirici
- Köşeli, yuvarlak ve elips olmak üzere 3 tip rozet alternatifi mevcuttur
- 102166301 kodlu sıva altı grubu ayrıca alınmalıdır

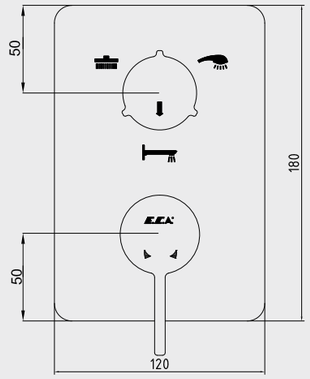

102167302H-K
Krom

E.C.A. Ankastre Banyo Bataryası Sıva Altı Grubu – 3 Yollu



- Plastik muhafazalı sıva altı gövde
- Plastik ve galvaniz boruya uygun bağlantı
- Mermer ve granit duvar kaplamasına uygun
- 37 mm ayar imkanı
- Tesisat bağlantıları G 1/2''dir
- Sıva üstü grubu ayrıca alınmalıdır
- 3 yollu özel yön değiştirici
- T9 kodlu üründe opsiyonel olarak sıcaklık ve debi limitörlü seramik kartuş bulunmaktadır.

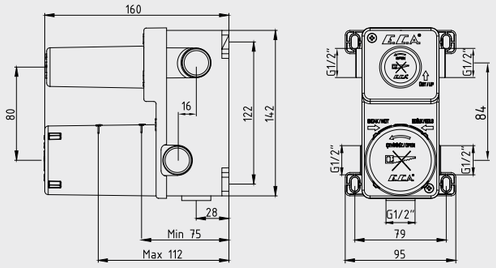

102166301

Elmor Tesisat Malzemesi Tic. A.Ş. mamul fiyat ve görünüş detaylarında değişiklik yapma hakkına sahiptir.
E.C.A. ürünleri ile kullanılacak ara muslukların, filtreli ara musluk olması tavsiye edilir. (Sayfa 210-211)

E.C.A. Ankastre Banyo Bataryası Çıkış Ucu Grubu



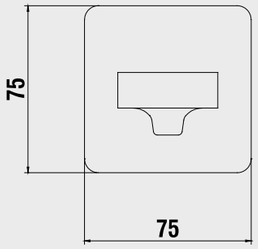

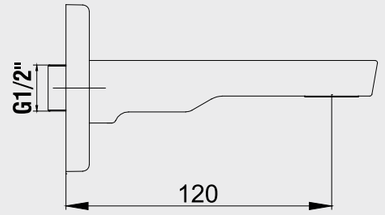

- İnovatif E.C.A. Hygiene Plus kaplama
- Köşeli, yuvarlak ve elips olmak üzere 3 tip rozet alternatifi mevcuttur.
- Çıkış ucu uzunluğu 120 mm'dir.
- Tesisat bağlantısı G 1/2''dir.
- Kireç kırıcılı gizli perlatöre sahiptir.

102159201H-K
Krom

E.C.A. Ankastre Banyo Bataryası Sıva Altı Boru Grubu



- Ankastre gövde bağlantısı G 1/2''dir.
- Çıkış ucu bağlantısı G 1/2''dir.
- Ankastre banyo bataryaları sıva altı grupları ile kullanılacaktır.



101026450

Katalogda yer alan resimler ve teknik çizimler bilgi içindir.
Fiyatlara KDV ayrıca dahil edilir. Tavsiye edilen bayi satış fiyatlarıdır.

E.C.A. Purity Serisi

E.C.A. Purity Ankastre Duş Bataryası Sıva Üstü Grubu



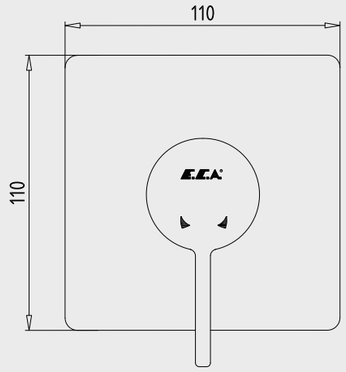

- İnovatif E.C.A. Hygiene Plus kaplama
- Köşeli, yuvarlak ve elips olmak üzere 3 tip rozet alternatifi mevcuttur.
- 102166102 kodlu sıva altı grubu ayrıca alınmalıdır.

102167102H-K
Krom

E.C.A. Ankastre Duş Bataryası Sıva Altı Grubu



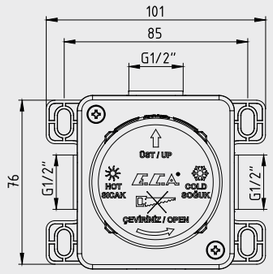

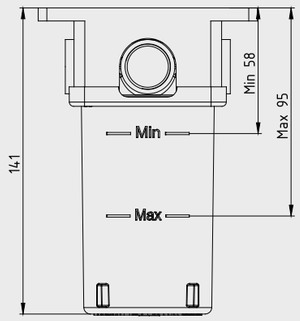

- Plastik muhafazalı sıva altı gövde
- Plastik ve galvaniz boruya uygun bağlantı
- Mermer ve granit duvar kaplamasına uygun
- 37 mm ayar imkanı
- Tesisat bağlantıları G 1/2"dir.
- Sıva üstü grubu ayrıca alınmalıdır.
- T9 kodlu üründe opsiyonel olarak sıcaklık ve debi limitörlü seramik kartuş bulunmaktadır.

102166102

E.C.A. Purity Serisi, **Türkiye'de ilk ve tek** olan **Hygiene Plus** teknolojisi ile üretilmektedir.

Elmor Tesisat Malzemesi Tic. A.Ş. mamul fiyat ve görünüş detaylarında değişiklik yapma hakkına sahiptir.
E.C.A. ürünleri ile kullanılacak ara muslukların, filtreli ara musluk olması tavsiye edilir. (Sayfa 210-211)



E.C.A. Myra Lavabo Bataryası



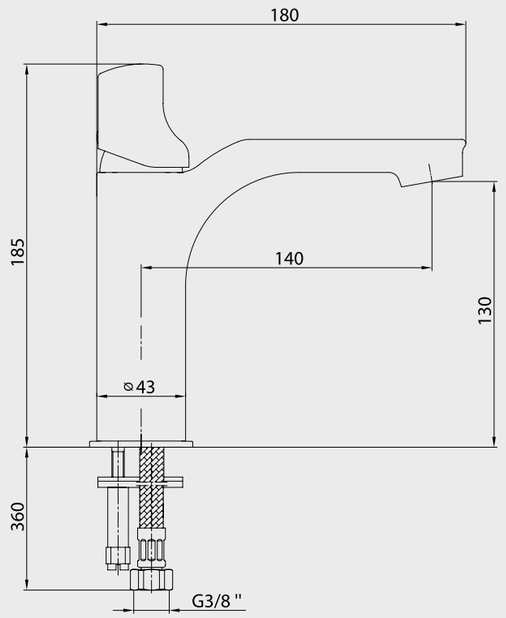

- Çıkış ucu uzunluğu 140 mm'dir.
- Çıkış ucu yüksekliği 130 mm'dir.
- Kireç kırıcılı gizli perlatör
- 3 bar basınçta su akış miktarı dakikada 7.8 lt
  "ST"li kodlarda ise dakikada 5 lt'dır
- Soğukta açılma özelliği
- Renk alternatifleri; Beyaz, bej, kırmızı, siyah ve mat beyazdır.
- Kumandalı ürün alternatifleri bulunmaktadır.

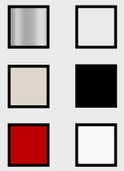

102108986H Krom	102108986HST Krom	104108986 Beyaz	104108986ST Beyaz	104408986 Bej	104408986ST Bej
104508986 Siyah	104508986ST Siyah	104308986 Kırmızı	104308986ST Kırmızı	102108986C4 Mat Beyaz	102108986C4ST Mat Beyaz

Katalogda yer alan resimler ve teknik çizimler bilgi içindir.
Fiyatlara KDV ayrıca dahil edilir. Tavsiye edilen bayi satış fiyatlarıdır.

E.C.A. Myra Serisi krom kaplı ürünler, **Türkiye'de ilk ve tek** olan **Hygiene Plus** teknolojisi ile üretilmektedir.
Krom harici kaplamalı ürün siparişleriniz için termin istenmesi gerekmektedir.

E.C.A. Myra Banyo Bataryası



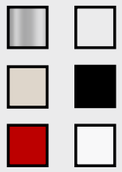

- Çıkış ucu uzunluğu 170 mm'dir.
- Üst takım bağlantısı G1/2"dir.
- Kilitlemeli yöndeğiştirici
- Kireç kırıcılı gizli perlatör
- Renk alternatifleri; Beyaz, bej, kırmızı, siyah ve mat beyazdır.

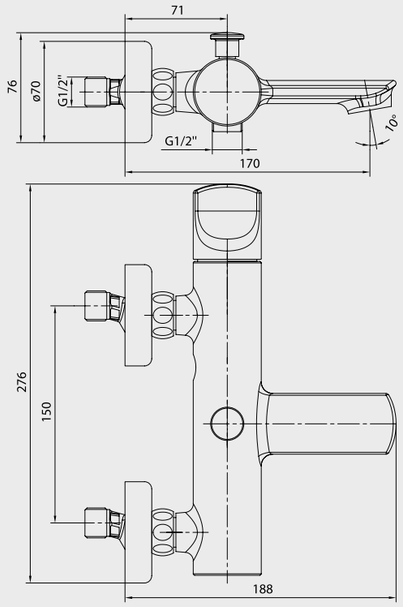

102102470H	104102470	104402470	104502470	104302470	102102470C4
Krom	Beyaz	Bej	Siyah	Kırmızı	Mat Beyaz

E.C.A. Myra Eviye Bataryası



- Çıkış ucu uzunluğu 208 mm'dir.
- Çıkış ucu yüksekliği 260 mm'dir.
- Kireç kırıcılı gizli perlatör
- Soğukta açılma özelliği
- Renk alternatifleri; Beyaz, bej, kırmızı, siyah ve mat beyazdır.
- 360° döner çıkış uçlu
- 3 bar basınçta su akış miktarı dakikada 6,7 lt 'ST''li kodlarda ise dakikada 5 lt'dir.

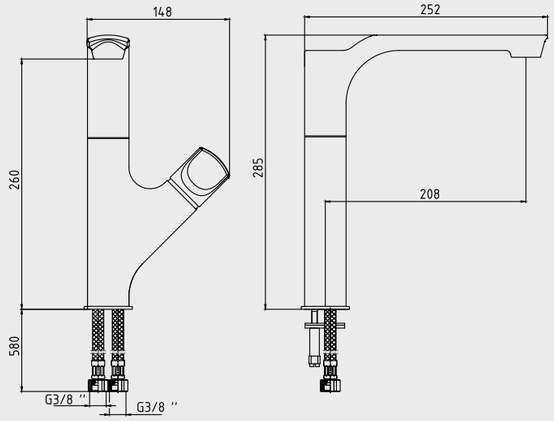

102118063H	102118063HST	104118063	104118063ST	104418063	104418063ST
Krom	Krom	Beyaz	Beyaz	Bej	Bej
104518063	104518063ST	104318063	104318063ST	102118063C4	102118063C4ST
Siyah	Siyah	Kırmızı	Kırmızı	Mat Beyaz	Mat Beyaz

E.C.A. Myra Serisi krom kaplı ürünler, **Türkiye'de ilk ve tek** olan **Hygiene Plus** teknolojisi ile üretilmektedir.
Krom harici kaplamalı ürün siparişleriniz için termin istenmesi gerekmektedir.

Elmor Tesisat Malzemesi Tic. A.Ş. mamul fiyat ve görünüş detaylarında değişiklik yapma hakkına sahiptir.
E.C.A. ürünleri ile kullanılacak ara muslukların, filtreli ara musluk olması tavsiye edilir. (Sayfa 210-211)

E.C.A. Myra Eviye Bataryası



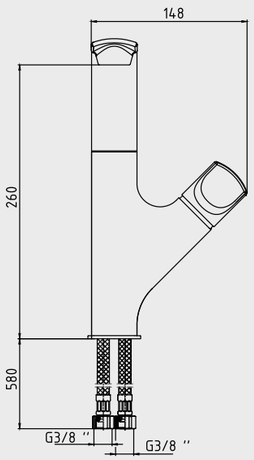

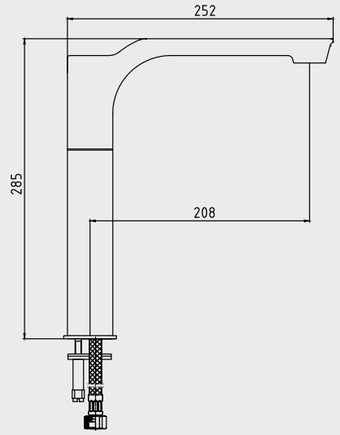

- Çıkış ucu uzunluğu 208 mm'dir.
- Çıkış ucu yüksekliği 260 mm'dir.
- Kireç kırıcılı gizli perlatör
- Soğukta açılma özelliği
- 360° döner çıkış uçlu
- 3 bar basınçta su akış miktarı dakikada maksimum 6,7 lt 'ST''li kodlarda ise dakikada maksimum 5 lt'dir.

102518063	102518063ST
Paslanmaz Çelik Görünümlü	Paslanmaz Çelik Görünümlü

E.C.A. Myra Orta Boy Lavabo Bataryası





- Çıkış ucu uzunluğu 160 mm'dir.
- Çıkış ucu yüksekliği 185 mm'dir.
- Kireç kırıcılı gizli perlatör
- Soğukta açılma özelliği
- 3 bar basınçta su akış miktarı dakikada 7.8 lt "ST''li kodlarda ise dakikada 5 lt'dir.
- Renk alternatifleri; Beyaz, bej, kırmızı, siyah ve mat beyazdır.
- Kumandalı ürün alternatifleri bulunmaktadır.

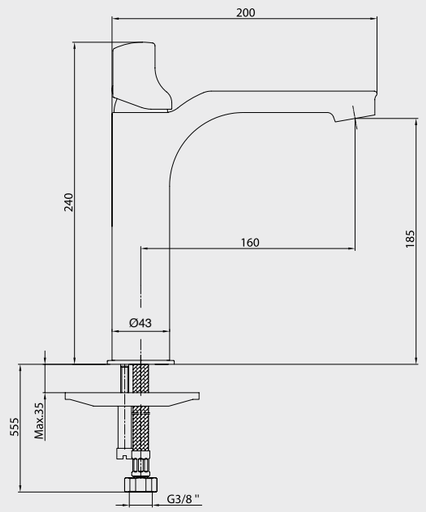

102108983H	102108983HST	104108983	104108983ST	104408983	104408983ST
Krom	Krom	Beyaz	Beyaz	Bej	Bej
104508983	104508983ST	104308983	104308983ST	102108983C4	102108983C4ST
Siyah	Siyah	Kırmızı	Kırmızı	Mat Beyaz	Mat Beyaz

Katalogda yer alan resimler ve teknik çizimler bilgi içindir.
Fiyatlara KDV ayrıca dahil edilir. Tavsiye edilen bayi satış fiyatlarıdır.

E.C.A. Myra Serisi krom kaplı ürünler, **Türkiye'de ilk ve tek** olan **Hygiene Plus** teknolojisi ile üretilmektedir.
Krom harici kaplamalı ürün siparişleriniz için termin istenmesi gerekmektedir.

E.C.A. Myra Yüksek Tip Lavabo Bataryası



- Çıkış ucu uzunluğu 180 mm'dir.
- Çıkış ucu yüksekliği 230 mm'dir.
- Kireç kırıcılı gizli perlatör
- 3 bar basınçta su akış miktarı dakikada 7.8 litredir. "ST"li kodlarda ise dakikada 5 lt'dır.
- Soğukta açılma özelliği
- Renk alternatifleri; Beyaz, bej, kırmızı, siyah ve mat beyazdır.
- Kumandalı ürün alternatifleri bulunmaktadır.

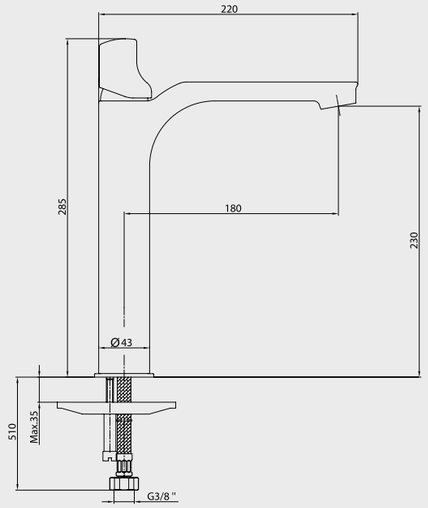

102108984H Krom	102108984HST Krom	104108984 Beyaz	104108984ST Beyaz	104408984 Bej	104408984ST Bej
104508984 Siyah	104508984ST Siyah	104308984 Kırmızı	104308984ST Kırmızı	102108984C4 Mat Beyaz	102108984C4ST Mat Beyaz

E.C.A. Myra Bide Bataryası





- Çıkış ucu uzunluğu 132 mm'dir.
- Çıkış ucu yüksekliği 86 mm'dir.
- 3 bar basınçta su akış miktarı dakikada maksimum 7,2 lt "ST"li kodlarda ise dakikada maksimum 5 lt'dır.

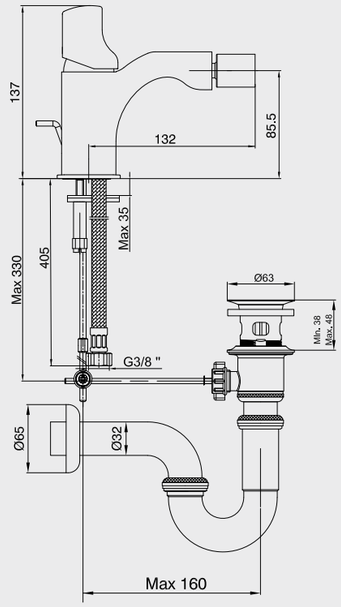

102110198H Krom	102110198HST Krom	102110198C4 Mat Beyaz

E.C.A. Myra Serisi krom kaplı ürünler, **Türkiye'de ilk ve tek** olan **Hygiene Plus** teknolojisi ile üretilmektedir.
Krom harici kaplamalı ürün siparişleriniz için termin istenmesi gerekmektedir.

Elmor Tesisat Malzemesi Tic. A.Ş. mamul fiyat ve görünüş detaylarında değişiklik yapma hakkına sahiptir.
E.C.A. ürünleri ile kullanılacak ara muslukların, filtreli ara musluk olması tavsiye edilir. (Sayfa 210-211)

E.C.A. Myra Aplike Duş Bataryası



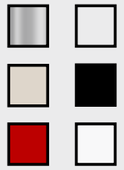

- Duş çıkış ekseni 77 mm'dir.
- Üst takım bağlantısı G1/2"dir.

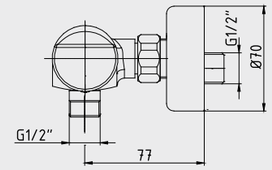

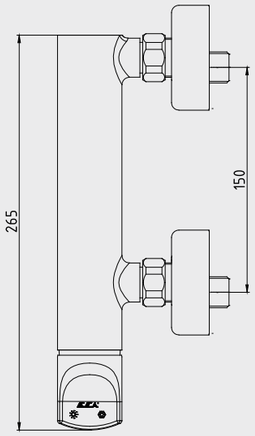

102154023H Krom	104154023 Beyaz	104354023 Kırmızı	104454023 Bej	104554023 Siyah	102154023C4 Mat Beyaz

E.C.A. Myra Ankastre Lavabo Bataryası Sıva Üstü Grubu-Çift Rozet

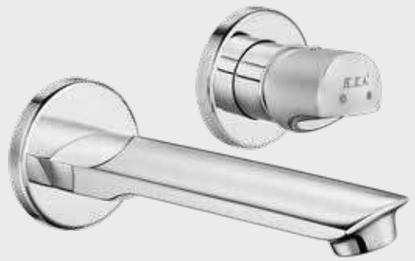



- Kireç kırıcılı gizli perlatöre sahiptir.
- Farklı rozet alternatifleri mevcuttur.
- Çıkış ucu uzunluğu 209 mm'dir.
- 3 bar basınçta su akış miktarı dakikada maksimum 7,2 lt "ST"li kodlarda ise dakikada maksimum 5 lt'dır.
- Krom kaplamalı ürünler için 102166601 kodlu, mat beyaz kaplamalı ürünler için 102166601C4 kodlu sıva altı grubu ayrıca alınmalıdır.

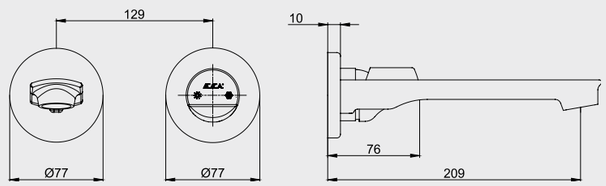

102167603H-YY Krom	102167603HST-YY Krom	102167603C4-YY Mat Beyaz	102167603C4ST-YY Mat Beyaz

Katalogda yer alan resimler ve teknik çizimler bilgi içindir.
Fiyatlara KDV ayrıca dahil edilir. Tavsiye edilen bayi satış fiyatlarıdır.

E.C.A. Myra Serisi krom kaplı ürünler, **Türkiye'de ilk ve tek** olan **Hygiene Plus** teknolojisi ile üretilmektedir.
Krom harici kaplamalı ürün siparişleriniz için termin istenmesi gerekmektedir.

E.C.A. Ankastre Lavabo Bataryası Sıva Altı Grubu



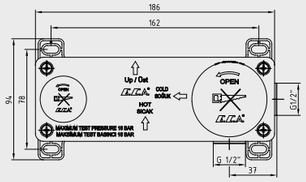

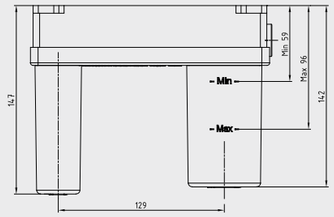

- Plastik muhafazalı sıva altı gövde
- Plastik ve galvaniz boruya uygun bağlantı
- Mermer ve granit duvar kaplamasına uygun
- 37 mm ayar imkanı
- Tesisat bağlantıları G 1/2"dir.
- Sıva üstü grubu ayrıca alınmalıdır.
- T9 kodlu üründe opsiyonel olarak sıcaklık ve debi limitörlü seramik kartuş bulunmaktadır.

102166601	102166601C4 Mat Beyaz

E.C.A. Myra Ankastre Banyo/Duş Bataryası Sıva Üstü Grubu - 2 Yollu



- Duş başlığı ve el duşu markalamalı 2 yollu özel yön değiştirici (Markalama alternatifleri mevcuttur)
- Köşeli, yuvarlak ve elips olmak üzere 3 tip rozet alternatifi mevcuttur.
- Krom kaplamalı ürünler için 102166201 kodlu, mat beyaz kaplamalı ürünler için 102166201C4 kodlu sıva altı grubu ayrıca alınmalıdır.

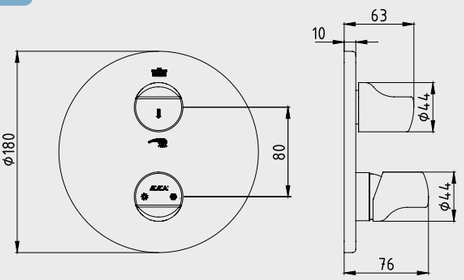

102167203H-YDE Krom	102167203C4-YDE Mat Beyaz

E.C.A. Ankastre Banyo/Duş Bataryası Sıva Altı Grubu - 2 Yollu



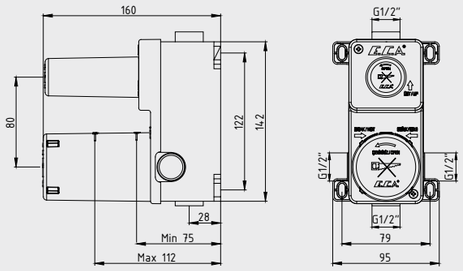

- Plastik muhafazalı sıva altı gövde
- Plastik ve galvaniz boruya uygun bağlantı
- Mermer ve granit duvar kaplamasına uygun
- 37 mm ayar imkanı
- Tesisat bağlantıları G 1/2"dir.
- Sıva üstü grubu ayrıca alınmalıdır.
- 2 yollu özel yön değiştirici
- T9 kodlu üründe opsiyonel olarak sıcaklık ve debi limitörlü seramik kartuş bulunmaktadır.

102166201	102166201C4 Mat Beyaz

E.C.A. Myra Serisi krom kaplı ürünler, **Türkiye'de ilk ve tek** olan **Hygiene Plus** teknolojisi ile üretilmektedir.
Krom harici kaplamalı ürün siparişleriniz için termin istenmesi gerekmektedir.

Elmor Tesisat Malzemesi Tic. A.Ş. mamul fiyat ve görünüş detaylarında değişiklik yapma hakkına sahiptir.
E.C.A. ürünleri ile kullanılacak ara muslukların, filtreli ara musluk olması tavsiye edilir. (Sayfa 210-211)

E.C.A. Myra Ankastre Banyo Bataryası Sıva Üstü Grubu - 3 Yollu



- Duş başlığı, el duşu ve çıkış ucu markalamalı 3 yollu özel yön değiştirici
- Köşeli, yuvarlak ve elips olmak üzere 3 tip rozet alternatifi mevcuttur
- Krom kaplamalı ürünler için 102166301 kodlu, mat beyaz kaplamalı ürünler için 102166301C4 kodlu sıva altı grubu ayrıca alınmalıdır.

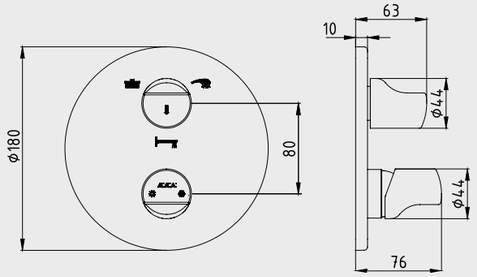

102167303H-Y Krom	102167303C4-Y Mat Beyaz

E.C.A. Ankastre Banyo Bataryası Sıva Altı Grubu - 3 Yollu



- Plastik muhafazalı sıva altı gövde
- Plastik ve galvaniz boruya uygun bağlantı
- Mermer ve granit duvar kaplamasına uygun
- 37 mm ayar imkanı
- Tesisat bağlantıları G 1/2"dir.
- Sıva üstü grubu ayrıca alınmalıdır.
- 3 yollu özel yön değiştirici
- T9 kodlu üründe opsiyonel olarak sıcaklık ve debi limitörlü seramik kartuş bulunmaktadır.

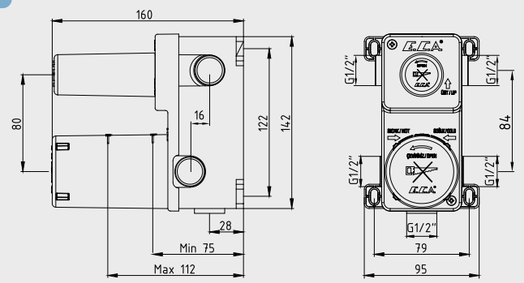

102166301	102166301C4 Mat Beyaz

E.C.A. Ankastre Banyo Bataryası Çıkış Ucu Grubu



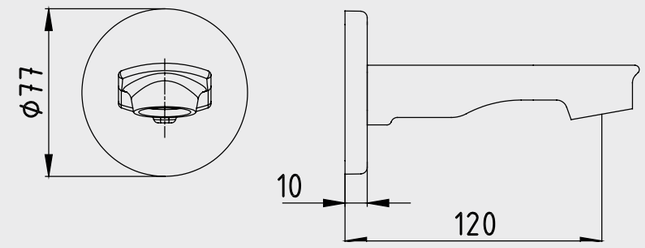

- Kireç kırıcılı gizli perlatöre sahiptir.
- Köşeli, yuvarlak ve elips olmak üzere 3 tip rozet alternatifi mevcuttur.
- Çıkış ucu uzunluğu 120 mm'dir.
- Tesisat bağlantısı G 1/2"dir.

102159203H-Y Krom	102159203C4-Y Mat Beyaz

Katalogda yer alan resimler ve teknik çizimler bilgi içindir.
Fiyatlara KDV ayrıca dahil edilir. Tavsiye edilen bayi satış fiyatlarıdır.

E.C.A. Myra Serisi krom kaplı ürünler, **Türkiye'de ilk ve tek** olan **Hygiene Plus** teknolojisi ile üretilmektedir.
Krom harici kaplamalı ürün siparişleriniz için termin istenmesi gerekmektedir.

E.C.A. Myra Serisi

E.C.A. Ankastre Banyo Bataryası Sıva Altı Boru Grubu



- Ankastre gövde bağlantısı G 1/2''dir.
- Çıkış ucu bağlantısı G 1/2''dir.
- Ankastre banyo bataryaları sıva altı grupları ile kullanılacaktır.



101026450

E.C.A. Myra Ankastre Duş Bataryası Sıva Üstü Grubu



- Köşeli, yuvarlak ve elips olmak üzere 3 tip rozet alternatifi mevcuttur.
- Krom kaplamalı ürünler için 102166102 kodlu, mat beyaz kaplamalı ürünler için 102166102C4 kodlu sıva altı grubu ayrıca alınmalıdır.

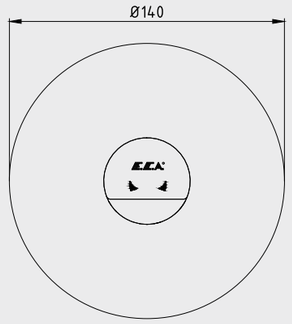

102167103H-Y	102167103C4-Y
Krom	Mat Beyaz

E.C.A. Ankastre Duş Bataryası Sıva Altı Grubu



- Plastik muhafazalı sıva altı gövde
- Plastik ve galvaniz boruya uygun bağlantı
- Mermer ve granit duvar kaplamasına uygun
- 37 mm ayar imkanı
- Tesisat bağlantıları G 1/2''dir.
- Sıva üstü grubu ayrıca alınmalıdır.
- T9 kodlu üründe opsiyonel olarak sıcaklık ve debi limitörlü seramik kartuş bulunmaktadır.

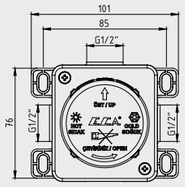

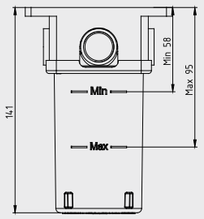

102166102	102166102C4
	Mat Beyaz

E.C.A. Myra Serisi krom kaplı ürünler, **Türkiye'de ilk ve tek** olan **Hygiene Plus** teknolojisi ile üretilmektedir. Krom harici kaplamalı ürün siparişleriniz için termin istenmesi gerekmektedir.

Elmor Tesisat Malzemesi Tic. A.Ş. mamul fiyat ve görünüş detaylarında değişiklik yapma hakkına sahiptir. E.C.A. ürünleri ile kullanılacak ara muslukların, filtreli ara musluk olması tavsiye edilir. (Sayfa 210-211)

E.C.A. Mina Serisi



E.C.A. Mina Lavabo Bataryası



- Çıkış ucu uzunluğu 116 mm'dir.
- Çıkış ucu yüksekliği 91 mm'dir.
- Kireç kırıcılı perlatör
- Soğukta açılma özelliği
- 3 bar basınçta su akış miktarı dakikada 7,8 lt "ST"li kodlarda ise dakikada 5 lt'dir.
- İnovatif E.C.A. Hygiene Plus kaplama
- Kumandalı ürün alternatifi bulunmaktadır.

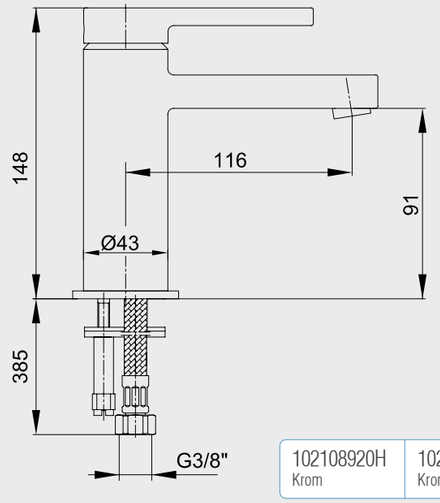

102108920H	102108920HST
Krom	Krom

E.C.A. Mina Banyo Bataryası



- Çıkış ucu uzunluğu 153 mm'dir.
- Kireç kırıcılı perlatör
- Çıkış ucunun döndürülmesi ile su akışını duşa veren özel mekanizmalı yön değiştirici
- Üst takım bağlantısı G1/2"dir.
- İnovatif E.C.A. Hygiene Plus kaplama

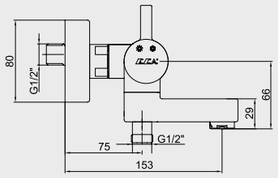

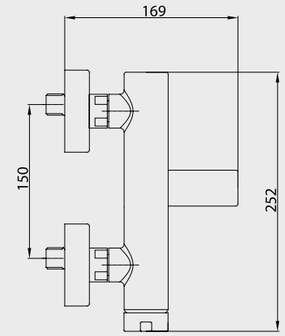

102102454H
Krom

Katalogda yer alan resimler ve teknik çizimler bilgi içindir. Fiyatlara KDV ayrıca dahil edilir. Tavsiye edilen bayi satış fiyatlarıdır.

E.C.A. Mina Serisi, **Türkiye'de ilk ve tek** olan **Hygiene Plus** teknolojisi ile üretilmektedir.

E.C.A. Mina Eviye Bataryası



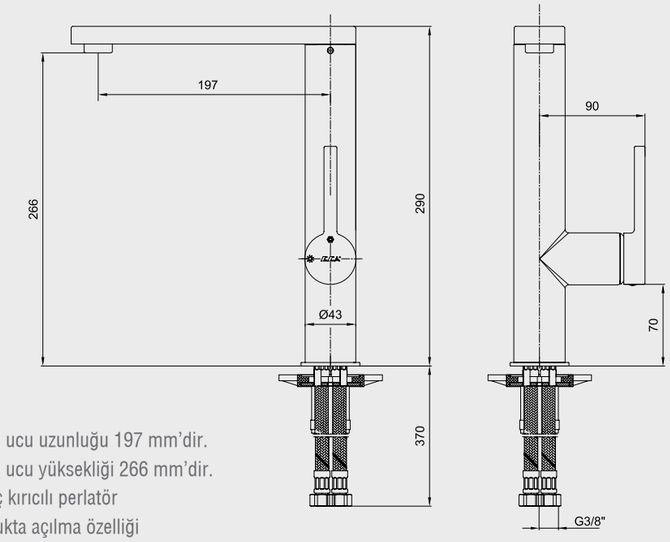

- Çıkış ucu uzunluğu 197 mm'dir.
- Çıkış ucu yüksekliği 266 mm'dir.
- Kireç kırıcılı perlatör
- Soğukta açılma özelliği
- 360° döner çıkış uçlu
- 3 bar basınçta su akış miktarı dakikada 6,6 lt "ST"li kodlarda ise dakikada 5 lt'dir.
- İnovatif E.C.A. Hygiene Plus kaplama

102118034H	102118034HST
Krom	Krom

E.C.A. Mina Eviye Bataryası



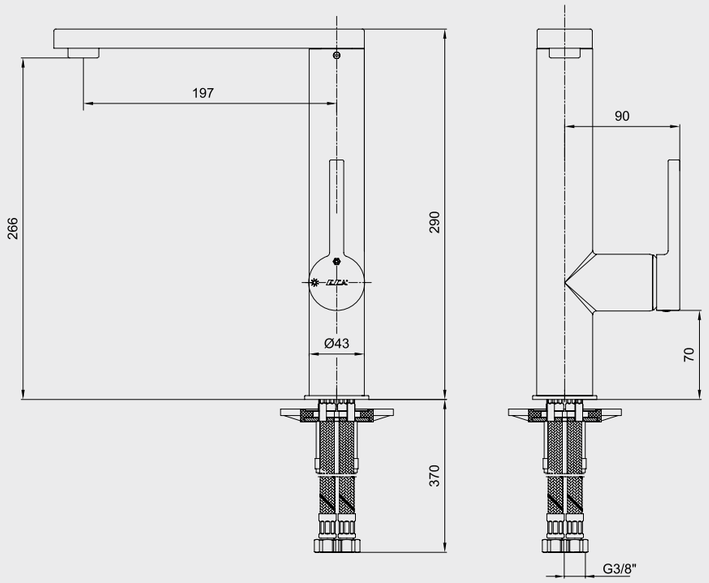

- Çıkış ucu uzunluğu 197 mm'dir
- Çıkış ucu yüksekliği 266 mm'dir
- Kireç kırıcılı perlatör
- Soğukta açılma özelliği
- 360° döner çıkış uçlu
- 3 bar basınçta su akış miktarı dakikada maksimum 6,6 lt ''ST'' li kodlarda ise dakikada maksimum 5 lt 'dir

102518034	102518034ST
Paslanmaz Çelik Görünümlü	Paslanmaz Çelik Görünümlü

E.C.A. Mina Serisi, **Türkiye'de ilk ve tek** olan **Hygiene Plus** teknolojisi ile üretilmektedir.

Elmor Tesisat Malzemesi Tic. A.Ş. mamul fiyat ve görünüş detaylarında değişiklik yapma hakkına sahiptir.
E.C.A. ürünleri ile kullanılacak ara muslukların, filtreli ara musluk olması tavsiye edilir. (Sayfa 210-211)

E.C.A. Mina Lavabo Bataryası



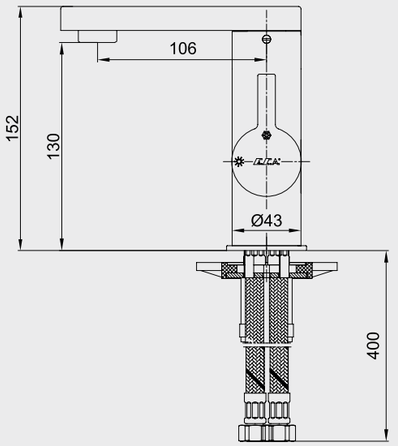

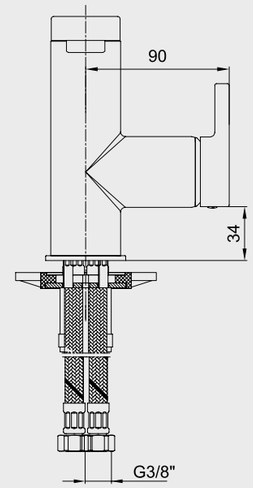

- Çıkış ucu uzunluğu 106 mm
- Çıkış ucu yüksekliği 130 mm
- Akış açısı ayarlanabilir kireç kırıcılı perlatör
- Soğukta açılma özelliği
- 180° döner çıkış uçlu
- 3 bar basınçta su akış miktarı dakikada 6,6 lt'dir . "ST"li kodlarda ise dakikada 5 lt'dir.
- İnovatif E.C.A. Hygiene Plus kaplama
- Kumandalı ürün alternatifi bulunmaktadır.

102108938H	102108938HST
Krom	Krom

E.C.A. Mina Yüksek Tip Lavabo Bataryası



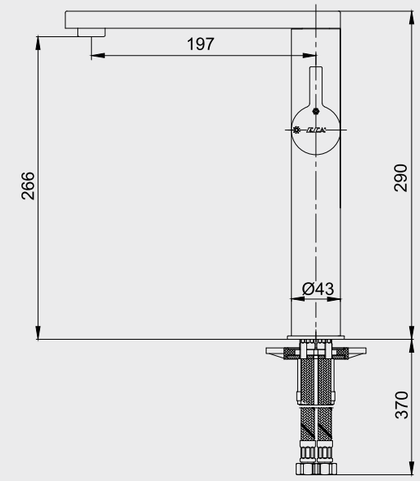

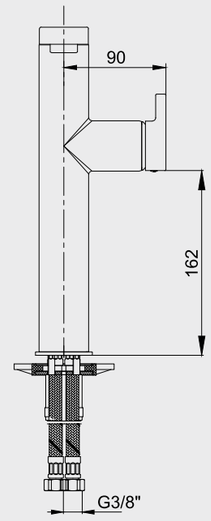

- Çıkış ucu uzunluğu 197 mm
- Çıkış ucu yüksekliği 266 mm
- Kireç kırıcılı perlatör
- Soğukta açılma özelliği
- 180° döner çıkış uçlu
- 3 bar basınçta su akış miktarı dakikada 7 lt'dir "ST"li kodlarda ise dakikada 5 lt'dir.
- İnovatif E.C.A. Hygiene Plus kaplama
- Kumandalı ürün alternatifi bulunmaktadır.

102108937H	102108937HST
Krom	Krom

Katalogda yer alan resimler ve teknik çizimler bilgi içindir.
Fiyatlara KDV ayrıca dahil edilir. Tavsiye edilen bayi satış fiyatlarıdır.

E.C.A. Mina Serisi, **Türkiye'de ilk ve tek** olan **Hygiene Plus** teknolojisi ile üretilmektedir.

E.C.A. Mina Duş Bataryası



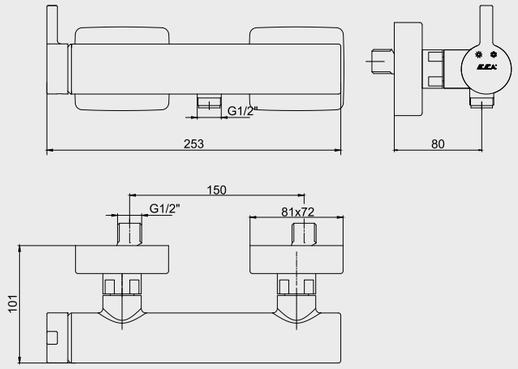

- Duş çıkış ekseni 80 mm'dir.
- Üst takım bağlantısı G 1/2"dir.
- İnovatif E.C.A. Hygiene Plus kaplama

102154005H
Krom

E.C.A. Mina Bide Bataryası



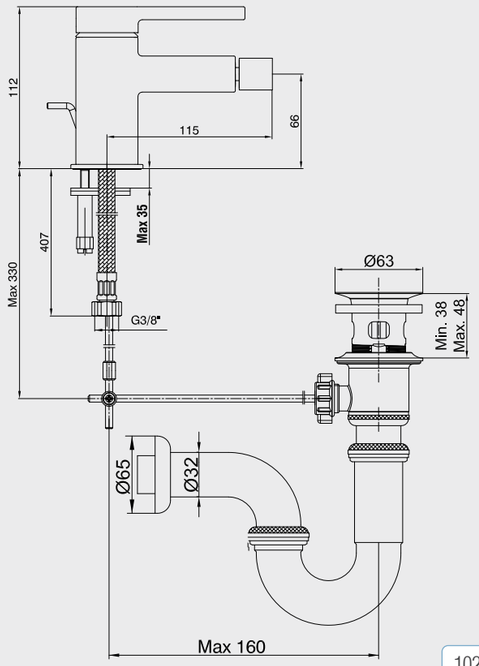

- Çıkış ucu uzunluğu 115 mm
- Çıkış ucu yüksekliği 66 mm
- 3 bar basınçta su akış miktarı dakikada 7,6 lt'dir.
- Kireç kırıcılı perlatör
- İnovatif E.C.A. Hygiene Plus kaplama

102110177H
Krom

E.C.A. Mina Ankastre Lavabo Bataryası Sıva Üstü Grubu – Tek Rozet



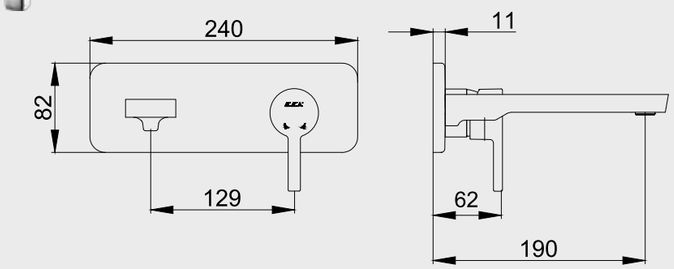

- İnovatif E.C.A. Hygiene Plus kaplama
- Kireç kırıcılı gizli perlatöre sahiptir.
- Farklı rozet alternatifleri mevcuttur.
- Çıkış ucu uzunluğu 190 mm'dir.
- 3 bar basınçta su akış miktarı dakikada maksimum 7,8 lt "ST"li kodlarda ise dakikada maksimum 5 lt'dir.
- 102166601 kodlu sıva altı grubu ayrıca alınmalıdır.

102167604H-K	102167604HST-K
Krom	Krom

E.C.A. Ankastre Lavabo Bataryası Sıva Altı Grubu



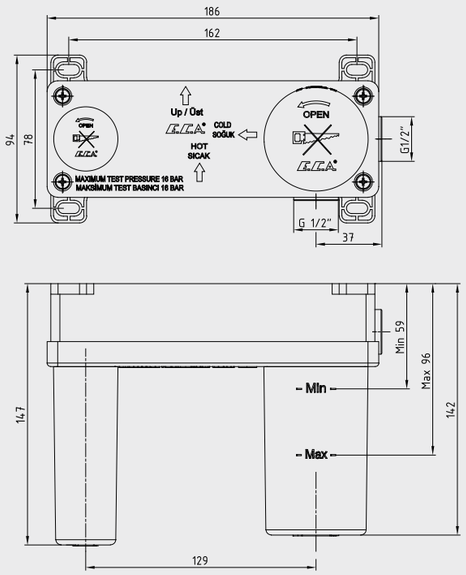

- Plastik muhafazalı sıva altı gövde
- Plastik ve galvaniz boruya uygun bağlantı
- Mermer ve granit duvar kaplamasına uygun
- 37 mm ayar imkanı
- Tesisat bağlantıları G 1/2"dir.
- Sıva üstü grubu ayrıca alınmalıdır.
- T9 kodlu üründe opsiyonel olarak sıcaklık ve debi limitörlü seramik kartuş bulunmaktadır.

102166601

E.C.A. Mina Ankastre Banyo/Duş Bataryası Sıva Üstü Grubu – 2 Yollu



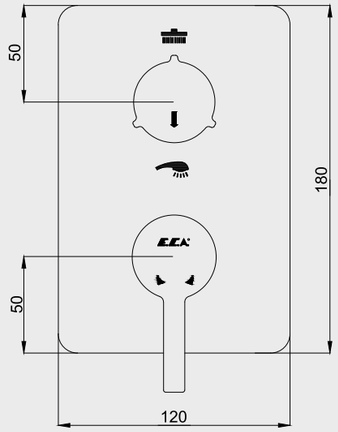

- İnovatif E.C.A. Hygiene Plus kaplama
- Duş başlığı ve el duşu markalamalı
  2 yollu özel yön değiştirici (Markalama alternatifleri mevcuttur)
- Köşeli, yuvarlak ve elips olmak üzere 3 tip rozet alternatifi mevcuttur
- 102166201 kodlu sıva altı grubu ayrıca alınmalıdır.

102167204H-KDE
Krom

E.C.A. Ankastre Banyo/Duş Bataryası Sıva Altı Grubu – 2 Yollu



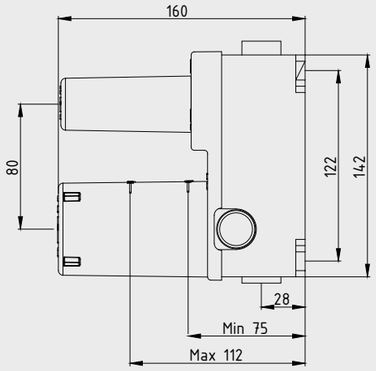

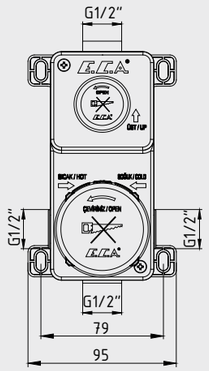

- Plastik muhafazalı sıva altı gövde
- Plastik ve galvaniz boruya uygun bağlantı
- Mermer ve granit duvar kaplamasına uygun
- 37 mm ayar imkanı
- Tesisat bağlantıları G 1/2"dir.
- Sıva üstü grubu ayrıca alınmalıdır.
- 2 yollu özel yön değiştirici
- T9 kodlu üründe opsiyonel olarak sıcaklık ve debi limitörlü seramik kartuş bulunmaktadır.

102166201

E.C.A. Mina Serisi, **Türkiye'de ilk ve tek** olan **Hygiene Plus** teknolojisi ile üretilmektedir.

Elmor Tesisat Malzemesi Tic. A.Ş. mamul fiyat ve görünüş detaylarında değişiklik yapma hakkına sahiptir.
E.C.A. ürünleri ile kullanılacak ara muslukların, filtreli ara musluk olması tavsiye edilir. (Sayfa 210-211)

E.C.A. Mina Ankastre Banyo Bataryası Sıva Üstü Grubu – 3 Yollu



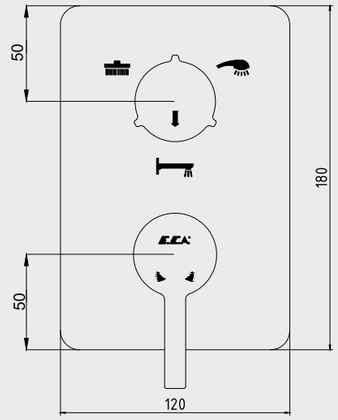

- İnovatif E.C.A. Hygiene Plus kaplama
- Duş başlığı, el duşu ve çıkış ucu markalamalı 3 yollu özel yön değiştirici
- Köşeli, yuvarlak ve elips olmak üzere 3 tip rozet alternatifi mevcuttur.
- 102166301 kodlu sıva altı grubu ayrıca alınmalıdır.

102167304H-K
Krom

E.C.A. Ankastre Banyo Bataryası Sıva Altı Grubu – 3 Yollu



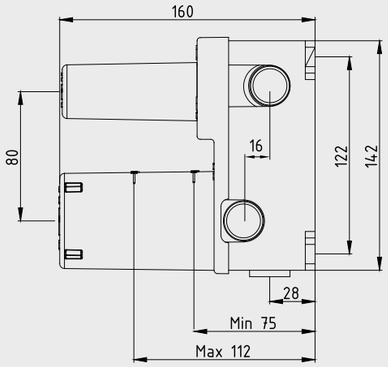

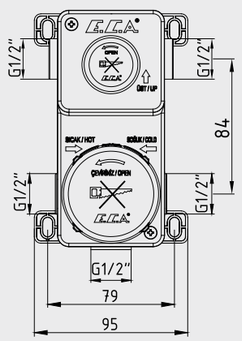

- Plastik muhafazalı sıva altı gövde
- Plastik ve galvaniz boruya uygun bağlantı
- Mermer ve granit duvar kaplamasına uygun
- 37 mm ayar imkanı
- Tesisat bağlantıları G 1/2"dir.
- Sıva üstü grubu ayrıca alınmalıdır.
- 3 yollu özel yön değiştirici
- T9 kodlu üründe opsiyonel olarak sıcaklık ve debi limitörlü seramik kartuş bulunmaktadır.

102166301

Katalogda yer alan resimler ve teknik çizimler bilgi içindir.
Fiyatlara KDV ayrıca dahil edilir. Tavsiye edilen bayi satış fiyatlarıdır.

E.C.A. Mina Serisi, **Türkiye'de ilk ve tek** olan **Hygiene Plus** teknolojisi ile üretilmektedir.

E.C.A. Ankastre Banyo Bataryası Çıkış Ucu Grubu



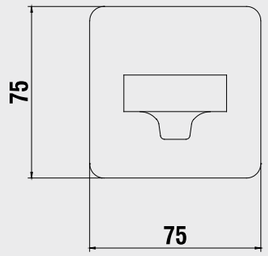

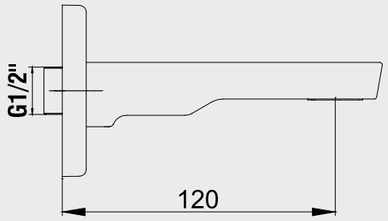

- İnovatif E.C.A. Hygiene Plus kaplama
- Köşeli, yuvarlak ve elips olmak üzere 3 tip rozet alternatifi mevcuttur.
- Çıkış ucu uzunluğu 120 mm'dir.
- Tesisat bağlantısı G 1/2''dir.
- Kireç kırıcılı gizli perlatöre sahiptir.

102159201H-K
Krom

E.C.A. Ankastre Banyo Bataryası Sıva Altı Boru Grubu



- Ankastre gövde bağlantısı G 1/2''dir.
- Çıkış ucu bağlantısı G 1/2''dir.
- Ankastre banyo bataryaları sıva altı grupları ile kullanılacaktır.

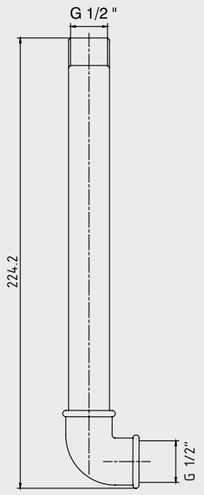

101026450

Elmor Tesisat Malzemesi Tic. A.Ş. mamul fiyat ve görünüş detaylarında değişiklik yapma hakkına sahiptir.
E.C.A. ürünleri ile kullanılacak ara muslukların, filtreli ara musluk olması tavsiye edilir. (Sayfa 210-211)

E.C.A. Mina Ankastre Duş Bataryası Sıva Üstü Grubu



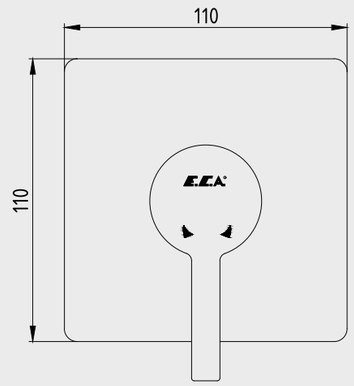

- İnovatif E.C.A. Hygiene Plus kaplama
- Köşeli, yuvarlak ve elips olmak üzere 3 tip rozet alternatifi mevcuttur.
- 102166102 kodlu sıva altı grubu ayrıca alınmalıdır.

102167104H-K
Krom

E.C.A. Ankastre Duş Bataryası Sıva Altı Grubu



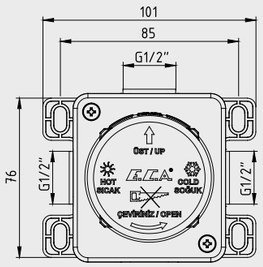

- Plastik muhafazalı sıva altı gövde
- Plastik ve galvaniz boruya uygun bağlantı
- Mermer ve granit duvar kaplamasına uygun
- 37 mm ayar imkanı
- Tesisat bağlantıları G 1/2''dir.
- Sıva üstü grubu ayrıca alınmalıdır.
- T9 kodlu üründe opsiyonel olarak sıcaklık ve debi limitörlü seramik kartuş bulunmaktadır.

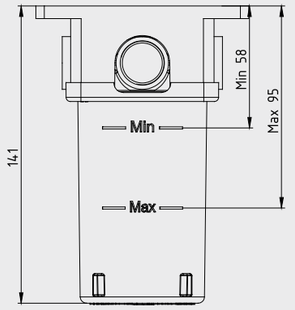

102166102

Katalogda yer alan resimler ve teknik çizimler bilgi içindir.
Fiyatlara KDV ayrıca dahil edilir. Tavsiye edilen bayi satış fiyatlarıdır.



E.C.A. Tiera Serisi

maksimum tasarruf
SU + enerji

E.C.A. Tiera Lavabo Bataryası



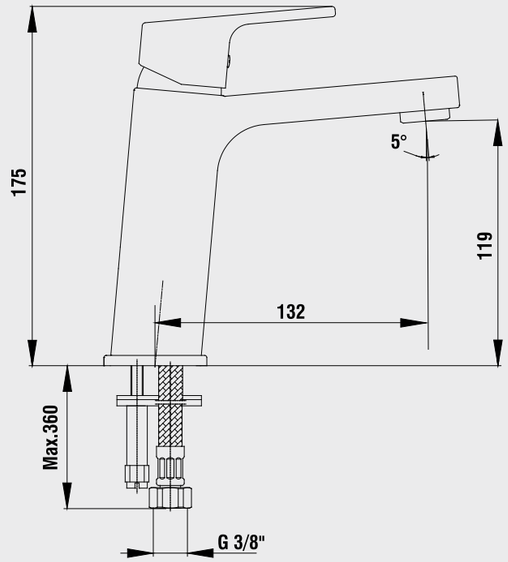

- Çıkış ucu uzunluğu 132 mm'dir.
- Çıkış ucu yüksekliği 119 mm'dir.
- Kireç kırıcılı perlatör
- 3 bar basınçta su akış miktarı dakikada 6,9 lt. dir.
  "ST"li kodlarda ise dakikada 5 lt'dir.
- Renk alternatifleri; Beyaz, bej, kırmızı, siyah ve mat siyahtır.
- Kumandalı ürün alternatifleri bulunmaktadır.

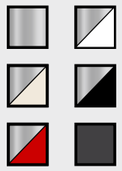

102108989 Krom	102108989ST Krom	104808989 Krom - Beyaz	104808989ST Krom - Beyaz	103408989 Krom - Bej	103408989ST Krom - Bej
103508989 Krom - Siyah	103508989ST Krom - Siyah	103308989 Krom - Kırmızı	103308989ST Krom - Kırmızı	102108989C1 Mat Siyah	102108989C1ST Mat Siyah

Krom harici kaplamalı ürün siparişleriniz için termin istenmesi gerekmektedir.

Elmor Tesisat Malzemesi Tic. A.Ş. mamul fiyat ve görünüş detaylarında değişiklik yapma hakkına sahiptir.
E.C.A. ürünleri ile kullanılacak ara muslukların, filtreli ara musluk olması tavsiye edilir. (Sayfa 210-211)

E.C.A. Tiera Banyo Bataryası



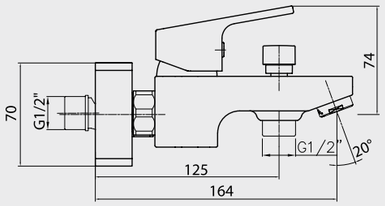

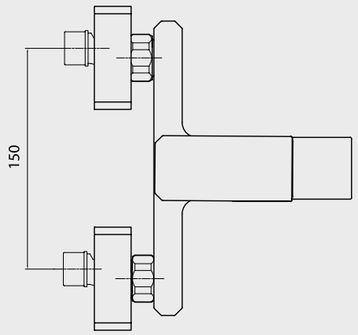

- Çıkış ucu uzunluğu 164 mm'dir.
- Üst takım bağlantısı G 1/2" dir.
- Kireç kırıcılı perlatör
- Kilitlemeli yön değiştirici
- Renk alternatifleri; Beyaz, bej, kırmızı, siyah ve mat siyahtır.

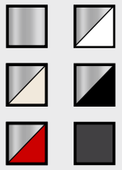

102102469 Krom	104802469 Krom - Beyaz	103402469 Krom - Bej	103502469 Krom - Siyah	103302469 Krom - Kırmızı	102102469C1 Mat Siyah

E.C.A. Tiera Eviye Bataryası



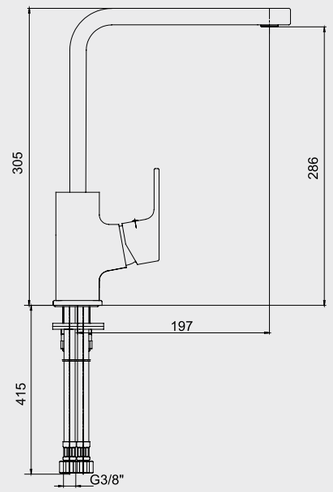

- Çıkış ucu uzunluğu 197 mm'dir.
- Çıkış ucu yüksekliği 286 mm'dir.
- Kireç kırıcılı gizli perlatöre sahiptir.
- 3 bar basınçta su akış miktarı dakikada maksimum 6 lt
  "ST"li kodlarda ise dakikada maksimum 5 lt'dir.
- 360° döner çıkış uçlu
- Renk alternatifleri; Beyaz, bej, kırmızı, siyah ve mat siyahtır.

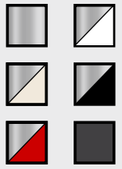

102118123 Krom	102118123ST Krom	104818123 Krom - Beyaz	104818123ST Krom - Beyaz	103418123 Krom - Bej	103418123ST Krom - Bej
103518123 Krom - Siyah	103518123ST Krom - Siyah	103318123 Krom - Kırmızı	103318123ST Krom - Kırmızı	102118123C1 Mat Siyah	102118123C1ST Mat Siyah

Katalogda yer alan resimler ve teknik çizimler bilgi içindir.
Fiyatlara KDV ayrıca dahil edilir. Tavsiye edilen bayi satış fiyatlarıdır.

Krom harici kaplamalı ürün siparişleriniz için termin istenmesi gerekmektedir.

E.C.A. Tiera Orta Boy Lavabo Bataryası



- Çıkış ucu uzunluğu 160 mm'dir.
- Çıkış ucu yüksekliği 191 mm'dir.
- Kireç kırıcılı gizli perlatör
- 3 bar basınçta su akış miktarı dakikada 6,6 lt "ST"li kodlarda ise dakikada 5 lt'dir.
- Renk alternatifleri; Beyaz, bej, kırmızı, siyah ve mat siyahtır
- Kumandalı ürün alternatifleri bulunmaktadır.

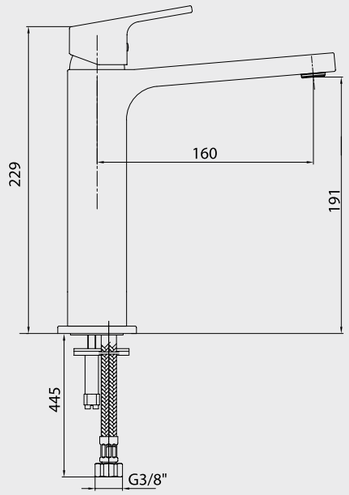

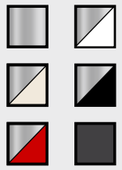

102188003 Krom	102188003ST Krom	104888003 Krom - Beyaz	104888003ST Krom - Beyaz	103488003 Krom - Bej	103488003ST Krom - Bej
103588003 Krom - Siyah	103588003ST Krom - Siyah	103388003 Krom - Kırmızı	103388003ST Krom - Kırmızı	102188003C1 Mat Siyah	102188003C1ST Mat Siyah

E.C.A. Tiera Yüksek Tip Lavabo Bataryası



- Çıkış ucu uzunluğu 182 mm'dir.
- Çıkış ucu yüksekliği 237 mm'dir.
- Kireç kırıcılı gizli perlatör
- 3 bar basınçta su akış miktarı dakikada 6,6 lt. "ST"li kodlarda ise dakikada 5 Litredir.
- Renk alternatifleri; Beyaz, bej, kırmızı, siyah ve mat siyahtır.
- Kumandalı ürün alternatifleri bulunmaktadır.

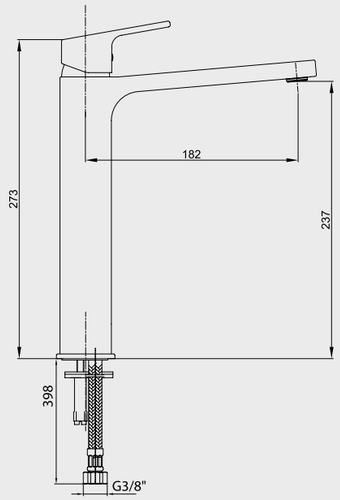

102188002 Krom	102188002ST Krom	104888002 Krom - Beyaz	104888002ST Krom - Beyaz	103488002 Krom - Bej	103488002ST Krom - Bej
103588002 Krom - Siyah	103588002ST Krom - Siyah	103388002 Krom - Kırmızı	103388002ST Krom - Kırmızı	102188002C1 Mat Siyah	102188002C1ST Mat Siyah

Krom harici kaplamalı ürün siparişleriniz için termin istenmesi gerekmektedir.

Elmor Tesisat Malzemesi Tic. A.Ş. mamul fiyat ve görünüş detaylarında değişiklik yapma hakkına sahiptir.
E.C.A. ürünleri ile kullanılacak ara muslukların, filtreli ara musluk olması tavsiye edilir. (Sayfa 210-211)

E.C.A. Tiera Duş Bataryası





- Duş çıkış ekseni 54 mm'dir
- Üst takım bağlantısı G1/2"dir

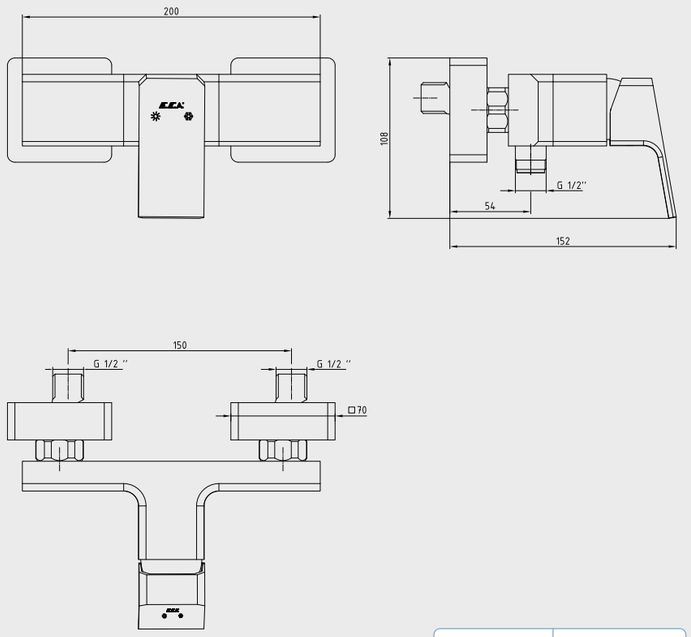

102154024 Krom	102154024C1 Mat Siyah

E.C.A. Tiera Bide Bataryası



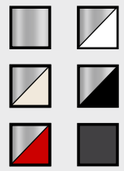

- Çıkış ucu uzunluğu 105 mm'dir.
- Çıkış ucu yüksekliği 73 mm'dir.
- Kireç kırıcılı perlatör
- 3 bar basınçta su akış miktarı dakikada maksimum 6 lt "ST"li kodlarda ise dakikada maksimum 5 lt'dir.

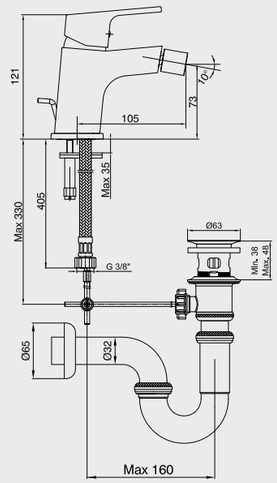

102110195 Krom	102110195ST Krom	104810195 Krom - Beyaz	104810195ST Krom - Beyaz	103410195 Krom - Bej	103410195ST Krom - Bej
103510195 Krom - Siyah	103510195ST Krom - Siyah	103310195 Krom - Kırmızı	103310195ST Krom - Kırmızı	102110195C1 Mat Siyah	102110195C1ST Mat Siyah

Katalogda yer alan resimler ve teknik çizimler bilgi içindir.
Fiyatlara KDV ayrıca dahil edilir. Tavsiye edilen bayi satış fiyatlarıdır.

Krom harici kaplamalı ürün siparişleriniz için termin istenmesi gerekmektedir.

E.C.A. Tiera Ankastre Lavabo Bataryası Sıva Üstü Grubu - Tek Rozet



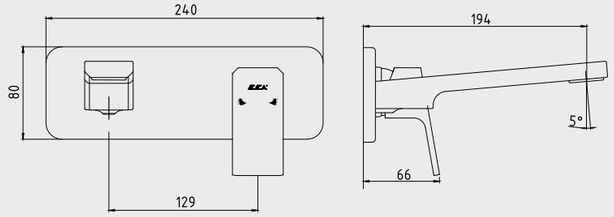

- Farklı rozet alternatifleri mevcuttur.
- Kireç kırıcılı gizli perlatöre sahiptir.
- Çıkış ucu uzunluğu 194 mm'dir.
- 3 bar basınçta su akış miktarı dakikada maksimum 6,6 lt "ST"li kodlarda ise dakikada maksimum 5 lt'dir.
- Krom kaplamalı ürünler için 102166601 kodlu, mat siyah kaplamalı ürünler için 102166601C1 kodlu sıva altı grubu ayrıca alınmalıdır.

102167605-K	102167605ST-K	102167605C1-K	102167605C1ST-K
Krom	Krom	Mat Siyah	Mat Siyah

E.C.A. Tiera Ankastre Lavabo Bataryası Sıva Üstü Grubu - Çift Rozet



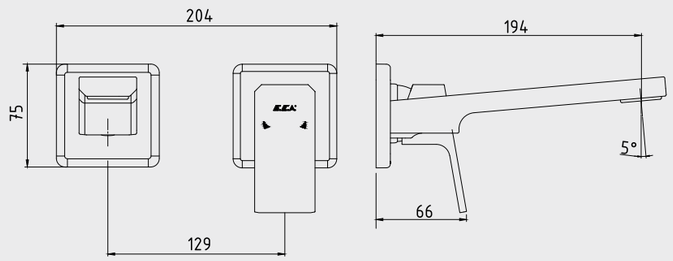

- Farklı rozet alternatifleri mevcuttur.
- Kireç kırıcılı gizli perlatöre sahiptir.
- Çıkış ucu uzunluğu 194 mm'dir.
- 3 bar basınçta su akış miktarı dakikada maksimum 6,6 lt
  "ST"li kodlarda ise dakikada maksimum 5 lt'dir.
- Krom kaplamalı ürünler için 102166601 kodlu, mat siyah kaplamalı ürünler için 102166601C1 kodlu sıva altı grubu ayrıca alınmalıdır.

102167605-KK	102167605ST-KK	102167605C1-KK	102167605C1ST-KK
Krom	Krom	Mat Siyah	Mat Siyah

Krom harici kaplamalı ürün siparişleriniz için termin istenmesi gerekmektedir.

Elmor Tesisat Malzemesi Tic. A.Ş. mamul fiyat ve görünüş detaylarında değişiklik yapma hakkına sahiptir.
E.C.A. ürünleri ile kullanılacak ara muslukların, filtreli ara musluk olması tavsiye edilir. (Sayfa 210-211)

E.C.A. Ankastre Lavabo Bataryası Sıva Altı Grubu



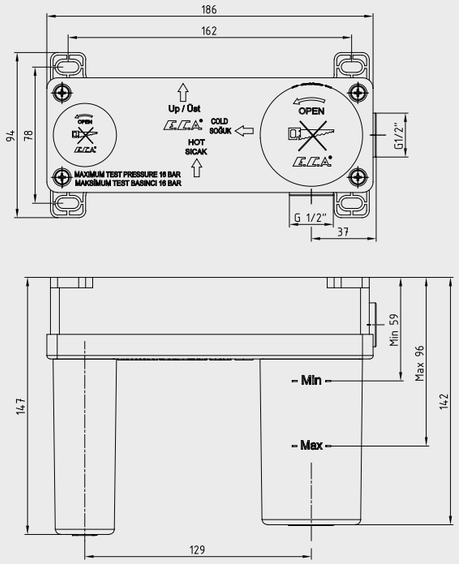

- Plastik muhafazalı sıva altı gövde
- Plastik ve galvaniz boruya uygun bağlantı
- Mermer ve granit duvar kaplamasına uygun
- 37 mm ayar imkanı
- Tesisat bağlantıları G 1/2"dir.
- Sıva üstü grubu ayrıca alınmalıdır.
- T9 kodlu üründe opsiyonel olarak sıcaklık ve debi limitörlü seramik kartuş bulunmaktadır.

102166601	102166601C1
	Mat Siyah

E.C.A. Tiera Ankastre Banyo/Duş Bataryası Sıva Üstü Grubu – 2 Yollu



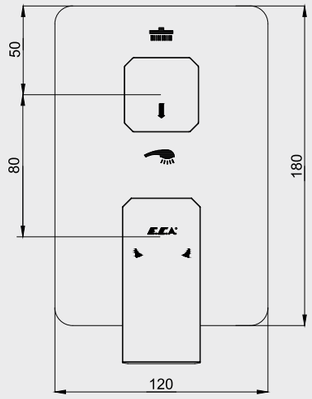

- Duş başlığı ve el duşu markalamalı
  2 yollu özel yön değiştirici (Markalama alternatifleri mevcuttur.)
- Köşeli, yuvarlak ve elips olmak üzere 3 tip rozet alternatifi mevcuttur.
- Krom kaplamalı ürünler için 102166201 kodlu, mat siyah kaplamalı ürünler için 102166201C1 kodlu sıva altı grubu ayrıca alınmalıdır.

102167205-KDE	102167205C1-KDE
Krom	Mat Siyah

Katalogda yer alan resimler ve teknik çizimler bilgi içindir.
Fiyatlara KDV ayrıca dahil edilir. Tavsiye edilen bayi satış fiyatlarıdır.

Krom harici kaplamalı ürün siparişleriniz için termin istenmesi gerekmektedir.

E.C.A. Ankastre Banyo/Duş Bataryası Sıva Altı Grubu - 2 Yollu



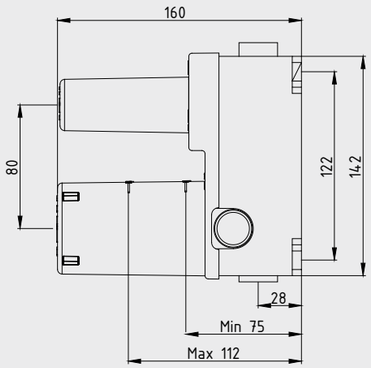

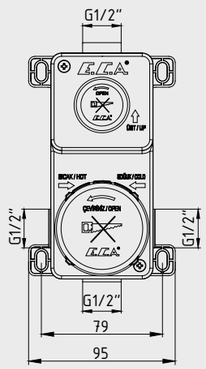

- Plastik muhafazalı sıva altı gövde
- Plastik ve galvaniz boruya uygun bağlantı
- Mermer ve granit duvar kaplamasına uygun
- 37 mm ayar imkanı
- Tesisat bağlantıları G 1/2"dir.
- Sıva üstü grubu ayrıca alınmalıdır.
- 2 yollu özel yön değiştirici
- T9 kodlu üründe opsiyonel olarak sıcaklık ve debi limitörlü seramik kartuş bulunmaktadır.

102166201	102166201C1 Mat Siyah

E.C.A. Tiera Ankastre Banyo Bataryası Sıva Üstü Grubu - 3 Yollu



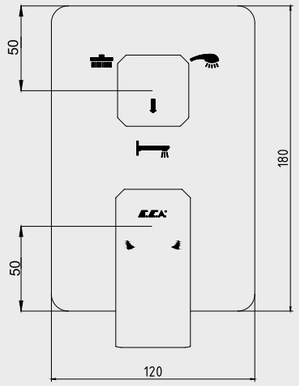

- Duş başlığı, el duşu ve çıkış ucu markalamalı 3 yollu özel yön değiştirici
- Köşeli, yuvarlak ve elips olmak üzere 3 tip rozet alternatifi mevcuttur
- Krom kaplamalı ürünler için 102166301 kodlu, mat siyah kaplamalı ürünler için 102166301C1 kodlu sıva altı grubu ayrıca alınmalıdır.

102167305-K Krom	102167305C1-K Mat Siyah

Krom harici kaplamalı ürün siparişleriniz için termin istenmesi gerekmektedir.

Elmor Tesisat Malzemesi Tic. A.Ş. mamul fiyat ve görünüş detaylarında değişiklik yapma hakkına sahiptir.
E.C.A. ürünleri ile kullanılacak ara muslukların, filtreli ara musluk olması tavsiye edilir. (Sayfa 210-211)

E.C.A. Ankastre Banyo Bataryası Sıva Altı Grubu - 3 Yollu



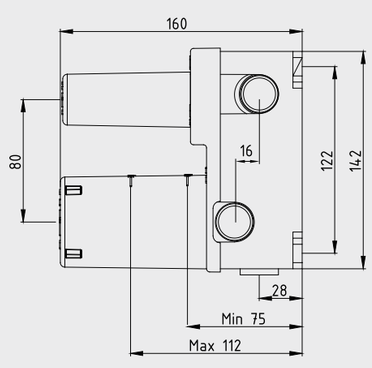

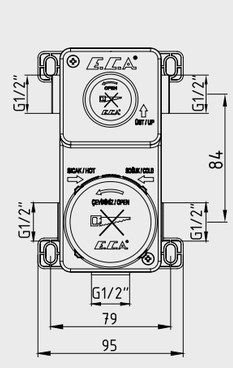

- Plastik muhafazalı sıva altı gövde
- Plastik ve galvaniz boruya uygun bağlantı
- Mermer ve granit duvar kaplamasına uygun
- 37 mm ayar imkanı
- Tesisat bağlantıları G 1/2"dir.
- Sıva üstü grubu ayrıca alınmalıdır.
- 3 yollu özel yön değiştirici
- T9 kodlu üründe opsiyonel olarak sıcaklık ve debi limitörlü seramik kartuş bulunmaktadır.

102166301	102166301C1 Mat Siyah

E.C.A. Ankastre Banyo Bataryası Çıkış Ucu Grubu



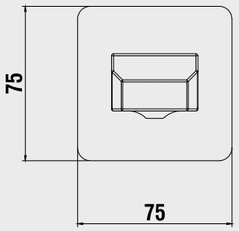

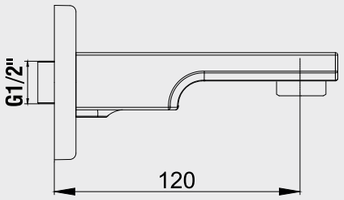

- Köşeli, yuvarlak ve elips olmak üzere 3 tip rozet alternatifi mevcuttur.
- Çıkış ucu uzunluğu 120 mm'dir.
- Tesisat bağlantısı G 1/2"dir.
- Kireç kırıcılı perlatör

102159205-K Krom	102159205C1-K Mat Siyah

Katalogda yer alan resimler ve teknik çizimler bilgi içindir.
Fiyatlara KDV ayrıca dahil edilir. Tavsiye edilen bayi satış fiyatlarıdır.

Krom harici kaplamalı ürün siparişleriniz için termin istenmesi gerekmektedir.

E.C.A. Tiera Serisi

E.C.A. Ankastre Banyo Bataryası Sıva Altı Boru Grubu



- Ankastre gövde bağlantısı G 1/2”dir.
- Çıkış ucu bağlantısı G 1/2”dir.
- Ankastre banyo bataryaları sıva altı grupları ile kullanılacaktır.



101026450

E.C.A. Tiera Ankastre Duş Bataryası Sıva Üstü Grubu



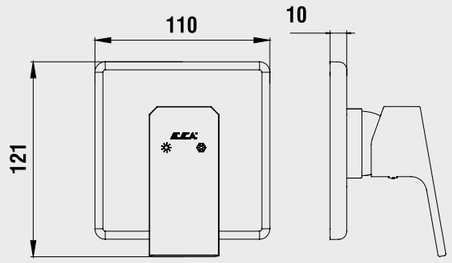

- Köşeli, yuvarlak ve elips olmak üzere 3 tip rozet alternatifi mevcuttur.
- Krom kaplamalı ürünler için 102166102 kodlu, mat siyah kaplamalı ürünler için 102166102C1 kodlu sıva altı grubu ayrıca alınmalıdır.

102167105-K	102167105C1-K
Krom	Mat Siyah

E.C.A. Ankastre Duş Bataryası Sıva Altı Grubu



- Plastik muhafazalı sıva altı gövde
- Plastik ve galvaniz boruya uygun bağlantı
- Mermer ve granit duvar kaplamasına uygun
- 37 mm ayar imkanı
- Tesisat bağlantıları G 1/2”dir.
- Sıva üstü grubu ayrıca alınmalıdır.
- T9 kodlu üründe opsiyonel olarak sıcaklık ve debi limitörlü seramik kartuş bulunmaktadır.

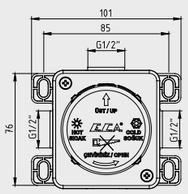

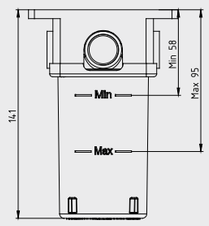

102166102	102166102C1
	Mat Siyah

Krom harici kaplamalı ürün siparişleriniz için termin istenmesi gerekmektedir.

Elmor Tesisat Malzemesi Tic. A.Ş. mamul fiyat ve görünüş detaylarında değişiklik yapma hakkına sahiptir.
E.C.A. ürünleri ile kullanılacak ara muslukların, filtreli ara musluk olması tavsiye edilir. (Sayfa 210-211)



E.C.A. Luna Serisi

E.C.A. Luna Lavabo Bataryası



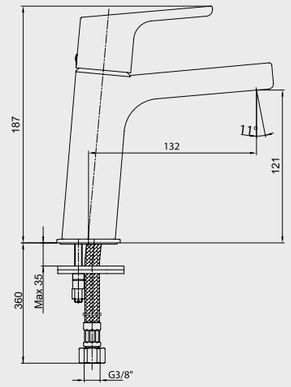

- Çıkış ucu uzunluğu 132 mm’dir.
- Çıkış ucu yüksekliği 121 mm’dir.
- Kireç kırıcılı gizli perlatör
- 3 bar basınçta su akış miktarı dakikada 8,4 lt. “ST”li kodlarda ise dakikada 5 lt’dir.
- Kumandalı ürün alternatifleri bulunmaktadır.

102108940	102108940ST	102808940
Krom	Krom	Altın Görünümlü

E.C.A. Luna Banyo Bataryası





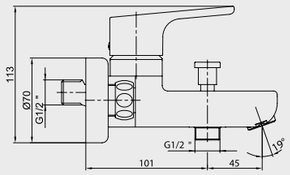

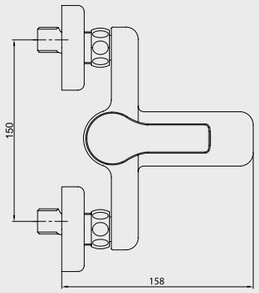

- Çıkış ucu uzunluğu 146 mm’dir.
- Üst takım bağlantısı G 1/2”dir.
- Kireç kırıcılı perlatör
- Kilitlemeli yön değiştirici

102102450	102802450
Krom	Altın Görünümlü

Katalogda yer alan resimler ve teknik çizimler bilgi içindir.
Fiyatlara KDV ayrıca dahil edilir. Tavsiye edilen bayi satış fiyatlarıdır.

Altın görünümlü mamul siparişleri özel sipariş olarak kabul edilecektir.

E.C.A. Luna Eviye Bataryası

YENİ



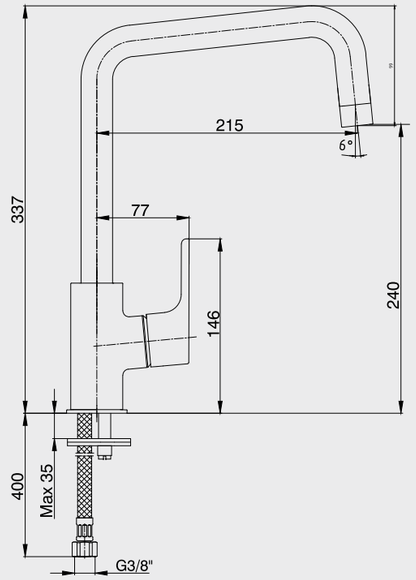

- Çıkış ucu uzunluğu 217 mm'dir
- Çıkış ucu yüksekliği 221 mm'dir
- Kireç kırıcılı gizli perlatör
- Mafsallı
- 360° döner çıkış uçlu
- 3 bar basınçta su akış miktarı dakikada 7,8 lt
  "ST"li kodlarda ise dakikada maksimum 5 lt'dir

102118150	102118150ST
Krom	Krom

E.C.A. Luna Eviye Bataryası



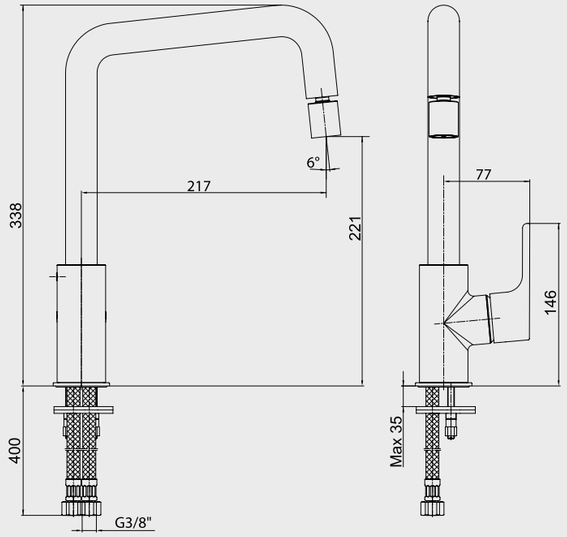

- Çıkış ucu uzunluğu 217 mm'dir.
- Çıkış ucu yüksekliği 221 mm'dir.
- Kireç kırıcılı gizli perlatör
- Mafsallı
- 360° döner çıkış uçlu
- 3 bar basınçta su akış miktarı dakikada 7,8 lt.
  "ST"li kodlarda ise dakikada maksimum 5 lt'dir.

102118044	102118044ST
Krom	Krom

Elmor Tesisat Malzemesi Tic. A.Ş. mamul fiyat ve görünüş detaylarında değişiklik yapma hakkına sahiptir.
E.C.A. ürünleri ile kullanılacak ara muslukların, filtreli ara musluk olması tavsiye edilir. (Sayfa 210-211)

E.C.A. Luna Eviye Bataryası



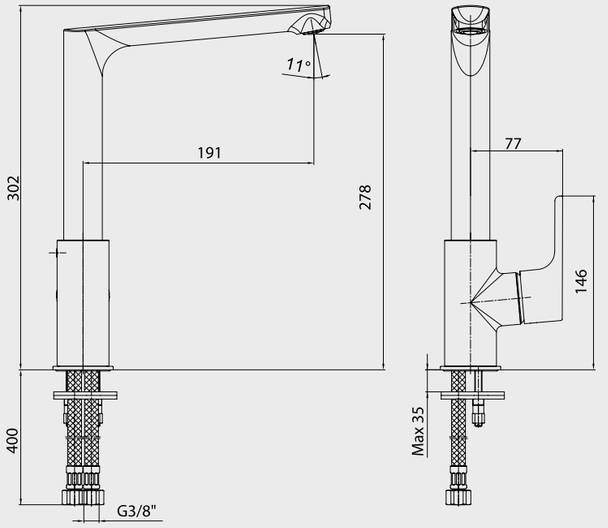

- Çıkış ucu uzunluğu 191 mm.'dir.
- Çıkış ucu yüksekliği 278 mm.'dir.
- Kireç kırıcılı gizli perlatör
- 360° döner çıkış uçlu
- 3 bar basınçta su akış miktarı dakikada 7,5 lt.
  "ST"li kodlarda ise dakikada maksimum 5 lt'dir.

102118043	102118043ST	102818043
Krom	Krom	Altın Görünümlü

E.C.A. Luna Eviye Bataryası



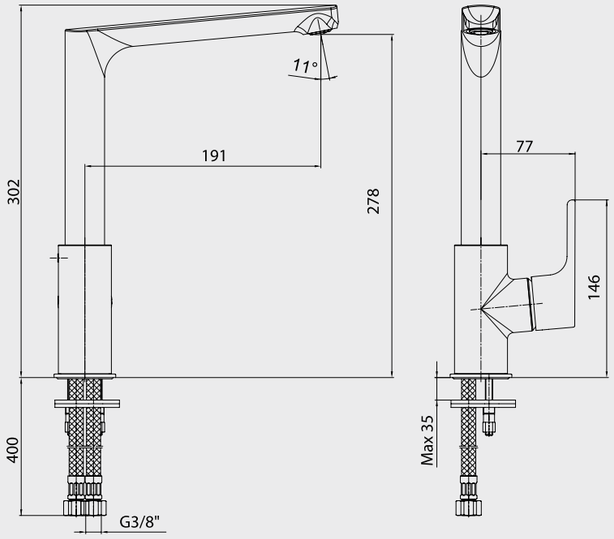

- Çıkış ucu uzunluğu 191 mm'dir.
- Çıkış ucu yüksekliği 278 mm'dir.
- Kireç kırıcılı gizli perlatör
- 360° döner çıkış uçlu
- 3 bar basınçta su akış miktarı dakikada maksimum 7,5 lt
  "ST"li kodlarda ise dakikada maksimum 5 lt'dir.

102518043	102518043ST
Paslanmaz Çelik Görünümlü	Paslanmaz Çelik Görünümlü

Katalogda yer alan resimler ve teknik çizimler bilgi içindir.
Fiyatlara KDV ayrıca dahil edilir. Tavsiye edilen bayi satış fiyatlarıdır.

Altın görünümlü mamul siparişleri özel sipariş olarak kabul edilecektir.

E.C.A. Luna Eviye Bataryası

interior innovation award 2015
Winner

DESIGN TURKEY 2014 İyi Tasarım Ödülü



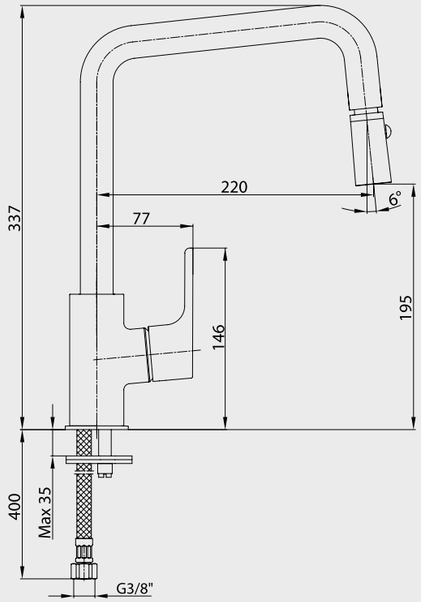

- Çıkış ucu uzunluğu 220 mm'dir.
- Çıkış ucu yüksekliği 195 mm'dir.
- Çift fonksiyonlu mafsallı el duşu
- 360° döner çıkış uçlu
- 3 bar basınçta su akış miktarı dakikada 6,4 lt.
  "ST"li kodlarda ise dakikada maksimum 5 lt'dir.

102118049	102118049ST
Krom	Krom

E.C.A. Luna Lavabo Bataryası



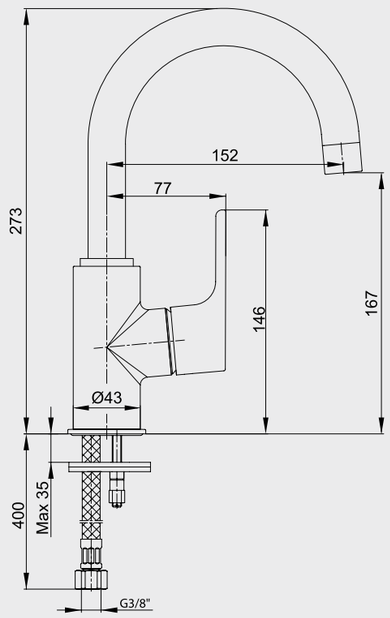

- Çıkış ucu uzunluğu 152 mm'dir.
- Çıkış ucu yüksekliği 167 mm'dir.
- Kireç kırıcılı perlatör
- 360° döner çıkış uçlu
- 3 bar basınçta su akış miktarı dakikada 8,7 lt.'dir.
  "ST"li kodlarda ise dakikada maksimum 5 lt'dir.

102108953	102108953ST	102808953
Krom	Krom	Altın Görünümlü

Altın görünümlü mamul siparişleri özel sipariş olarak kabul edilecektir.

Elmor Tesisat Malzemesi Tic. A.Ş. mamul fiyat ve görünüş detaylarında değişiklik yapma hakkına sahiptir.
E.C.A. ürünleri ile kullanılacak ara muslukların, filtreli ara musluk olması tavsiye edilir. (Sayfa 210-211)

E.C.A. Luna Lavabo Bataryası



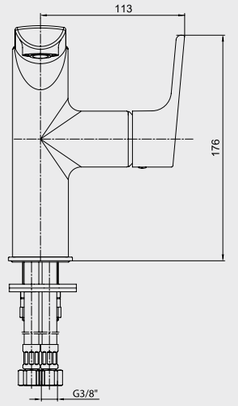

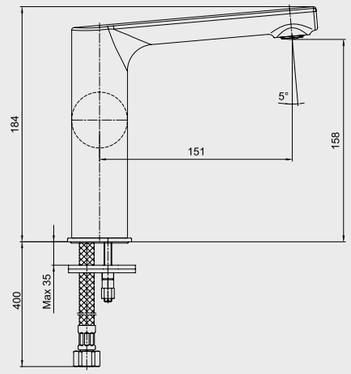

- Çıkış ucu uzunluğu 151 mm'dir.
- Çıkış ucu yüksekliği 158 mm'dir.
- Soğukta açılma özelliği
- Kireç kırıcılı gizli perlatör
- 3 bar basınçta su akış miktarı dakikada 7,2 lt.'dir.
  "ST"li kodlarda ise dakikada maksimum 5 lt'dir.
- Kumandalı ürün alternatifleri bulunmaktadır.

102108955	102108955ST	102808955
Krom	Krom	Altın Görünümlü

E.C.A. Luna Yüksek Tip Lavabo Bataryası



- Çıkış ucu uzunluğu 187 mm'dir.
- Çıkış ucu yüksekliği 226 mm'dir.
- Kireç kırıcılı perlatör
- 360° döner çıkış uçlu
- 3 bar basınçta su akış miktarı dakikada 7,8 lt
  "ST"li kodlarda ise dakikada maksimum 5 lt'dir.
- Kumandalı ürün alternatifleri bulunmaktadır.

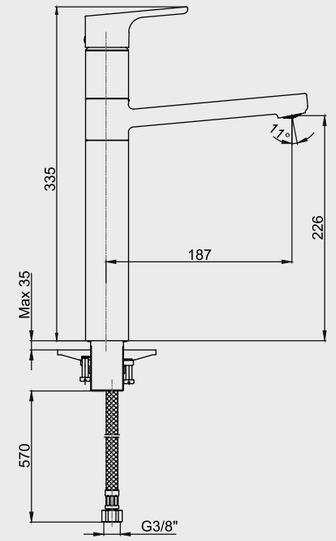

102108949	102108949ST	102808949
Krom	Krom	Altın Görünümlü

Katalogda yer alan resimler ve teknik çizimler bilgi içindir.
Fiyatlara KDV ayrıca dahil edilir. Tavsiye edilen bayi satış fiyatlarıdır.

Altın görünümlü mamul siparişleri özel sipariş olarak kabul edilecektir.

E.C.A. Luna Duş Bataryası





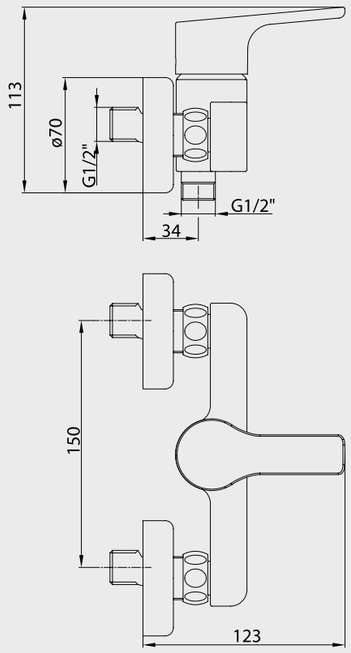

- Duş çıkış ekseni 34 mm'dir.
- Üst takım bağlantısı G 1/2"dir.

102154011	102854011
Krom	Altın Görünümlü

E.C.A. Luna Bide Bataryası





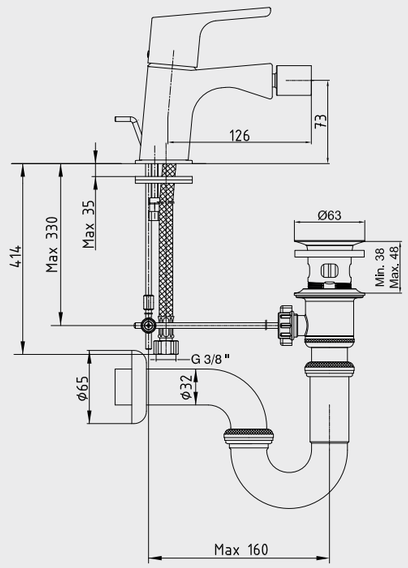

- Çıkış ucu uzunluğu 126 mm'dir.
- Çıkış ucu yüksekliği 73 mm'dir.
- Kireç kırıcılı perlatör
- 3 bar basınçta su akış miktarı dakikada 8,8 L/d dır. "ST"li kodlarda ise dakikada 5 lt'dir.

102110192	102110192ST	102810192
Krom	Krom	Altın Görünümlü

Altın görünümlü mamul siparişleri özel sipariş olarak kabul edilecektir.

Elmor Tesisat Malzemesi Tic. A.Ş. mamul fiyat ve görünüş detaylarında değişiklik yapma hakkına sahiptir.
E.C.A. ürünleri ile kullanılacak ara muslukların, filtreli ara musluk olması tavsiye edilir. (Sayfa 210-211)

E.C.A. Luna Ankastre Lavabo Bataryası Sıva Üstü Grubu - Tek Rozet





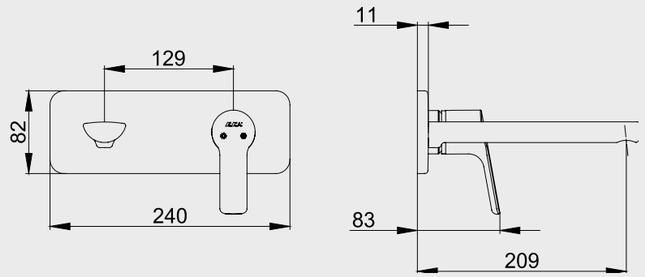

- Farklı rozet alternatifleri mevcuttur.
- Kireç kırıcılı perlatöre sahiptir.
- Çıkış ucu uzunluğu 209 mm'dir.
- 3 bar basınçta su akış miktarı dakikada maksimum 7,8 lt "ST"li kodlarda ise dakikada maksimum 5 lt'dir.
- Krom kaplamalı ürünler için 102166601 kodlu, altın görünümlü ürünler için 102866601 kodlu sıva altı grubu ayrıca alınmalıdır.

102167606-K	102167606ST-K	102867606-K	102867606ST-K
Krom	Krom	Altın Görünümlü	Altın Görünümlü

E.C.A. Luna Ankastre Lavabo Bataryası Sıva Üstü Grubu - Çift Rozet



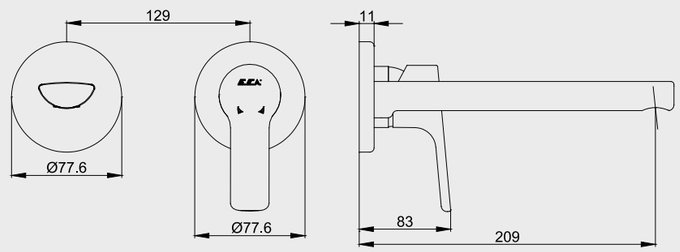

- Farklı rozet alternatifleri mevcuttur.
- Kireç kırıcılı perlatöre sahiptir.
- Çıkış ucu uzunluğu 209 mm'dir.
- 3 bar basınçta su akış miktarı dakikada maksimum 7,8 lt "ST"li kodlarda ise dakikada maksimum 5 lt'dir.
- Krom kaplamalı ürünler için 102166601 kodlu, altın görünümlü ürünler için 102866601 kodlu sıva altı grubu ayrıca alınmalıdır.

102167606-YY	102167606ST-YY	102867606-YY	102867606ST-YY
Krom	Krom	Altın Görünümlü	Altın Görünümlü

Katalogda yer alan resimler ve teknik çizimler bilgi içindir.
Fiyatlara KDV ayrıca dahil edilir. Tavsiye edilen bayi satış fiyatlarıdır.

Altın görünümlü mamul siparişleri özel sipariş olarak kabul edilecektir.

E.C.A. Ankastre Lavabo Bataryası Sıva Altı Grubu



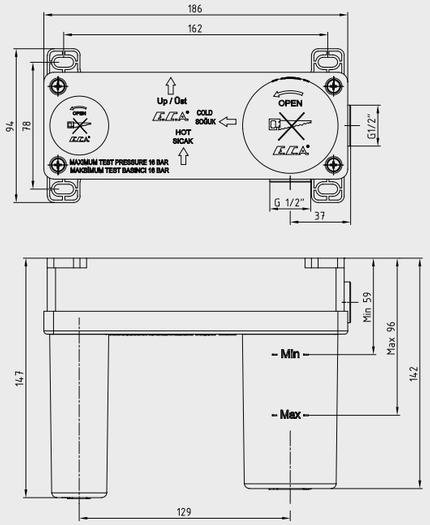

- Plastik muhafazalı sıva altı gövde
- Plastik ve galvaniz boruya uygun bağlantı
- Mermer ve granit duvar kaplamasına uygun
- 37 mm ayar imkanı
- Tesisat bağlantıları G 1/2"dir
- Sıva üstü grubu ayrıca alınmalıdır
- T9 kodlu üründe opsiyonel olarak sıcaklık ve debi limitörlü seramik kartuş bulunmaktadır.

102166601	102866601 Altın Görünümlü

E.C.A. Luna Ankastre Banyo/Duş Bataryası Sıva Üstü Grubu - 2 Yollu



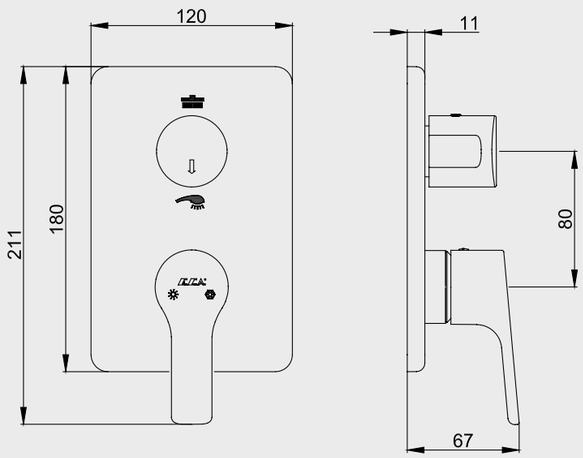

- Duş başlığı ve el duşu markalamalı 2 yollu özel yön değiştirici (Markalama alternatifleri mevcuttur.)
- Köşeli, yuvarlak ve elips olmak üzere 3 tip rozet alternatifi mevcuttur.
- Krom kaplamalı ürünler için 102166201 kodlu, altın görünümlü ürünler için 102866201 kodlu sıva altı grubu ayrıca alınmalıdır.

102167206-KDE Krom	102867206-KDE Altın Görünümlü

Altın görünümlü mamul siparişleri özel sipariş olarak kabul edilecektir.

Elmor Tesisat Malzemesi Tic. A.Ş. mamul fiyat ve görünüş detaylarında değişiklik yapma hakkına sahiptir.
E.C.A. ürünleri ile kullanılacak ara muslukların, filtreli ara musluk olması tavsiye edilir. (Sayfa 210-211)

E.C.A. Ankastre Banyo/Duş Bataryası Sıva Altı Grubu – 2 Yollu



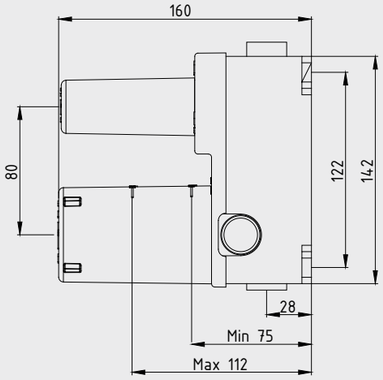

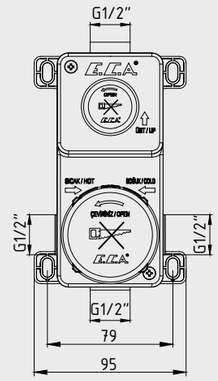

- Plastik muhafazalı sıva altı gövde
- Plastik ve galvaniz boruya uygun bağlantı
- Mermer ve granit duvar kaplamasına uygun
- 37 mm ayar imkanı
- Tesisat bağlantıları G 1/2"dir.
- Sıva üstü grubu ayrıca alınmalıdır.
- 2 yollu özel yön değiştirici
- T9 kodlu üründe opsiyonel olarak sıcaklık ve debi limitörlü seramik kartuş bulunmaktadır.

102166201	102866201 Altın Görünümlü

E.C.A. Luna Ankastre Banyo Bataryası Sıva Üstü Grubu - 3 Yollu



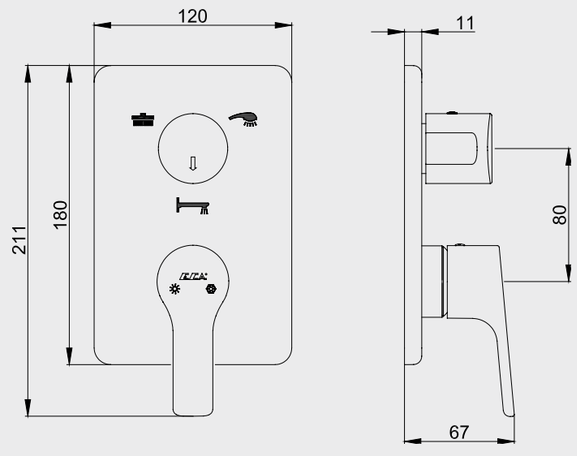

- Duş başlığı, el duşu ve çıkış ucu markalamalı 3 yollu özel yön değiştirici
- Köşeli, yuvarlak ve elips olmak üzere 3 tip rozet alternatifi mevcuttur.
- Krom kaplamalı ürünler için 102166301 kodlu, altın görünümlü ürünler için 102866301 kodlu sıva altı grubu ayrıca alınmalıdır.

102167306-K Krom	102867306-K Altın Görünümlü

Katalogda yer alan resimler ve teknik çizimler bilgi içindir.
Fiyatlara KDV ayrıca dahil edilir. Tavsiye edilen bayi satış fiyatlarıdır.

Altın görünümlü mamul siparişleri özel sipariş olarak kabul edilecektir.

E.C.A. Ankastre Banyo Bataryası Sıva Altı Grubu - 3 Yollu



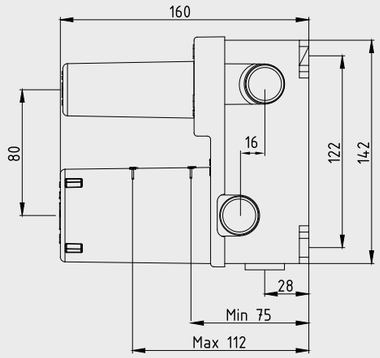

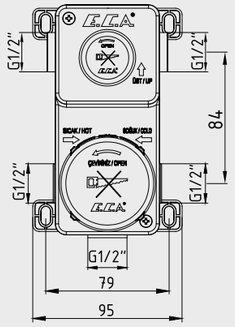

- Plastik muhafazalı sıva altı gövde
- Plastik ve galvaniz boruya uygun bağlantı
- Mermer ve granit duvar kaplamasına uygun
- 37 mm ayar imkanı
- Tesisat bağlantıları G 1/2"dir.
- Sıva üstü grubu ayrıca alınmalıdır.
- 3 yollu özel yön değiştirici
- T9 kodlu üründe opsiyonel olarak sıcaklık ve debi limitörlü seramik kartuş bulunmaktadır.

102166301	102866301 Altın Görünümlü

E.C.A. Ankastre Banyo Bataryası Çıkış Ucu Grubu



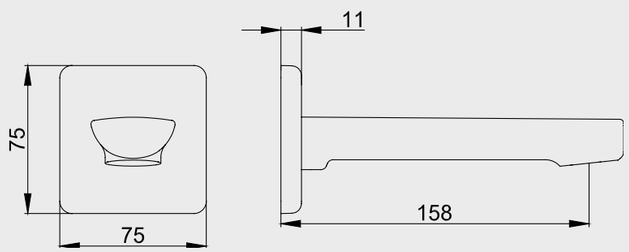

- Köşeli, yuvarlak ve elips olmak üzere 3 tip rozet alternatifi mevcuttur.
- Çıkış ucu uzunluğu 158 mm'dir.
- Tesisat bağlantısı G 1/2"dir.
- Kireç kırıcılı perlatöre sahiptir.

102159206-K Krom	102859206-K Altın Görünümlü

Altın görünümlü mamul siparişleri özel sipariş olarak kabul edilecektir.

Elmor Tesisat Malzemesi Tic. A.Ş. mamul fiyat ve görünüş detaylarında değişiklik yapma hakkına sahiptir.
E.C.A. ürünleri ile kullanılacak ara muslukların, filtreli ara musluk olması tavsiye edilir. (Sayfa 210-211)

E.C.A. Ankastre Banyo Bataryası Sıva Altı Boru Grubu



- Ankastre gövde bağlantısı G 1/2"dir.
- Çıkış ucu bağlantısı G 1/2"dir.
- Ankastre banyo bataryaları sıva altı grupları ile kullanılacaktır.

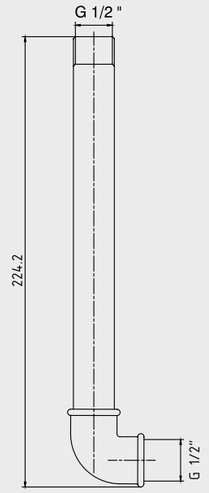

101026450

E.C.A. Luna Ankastre Duş Bataryası Sıva Üstü Grubu



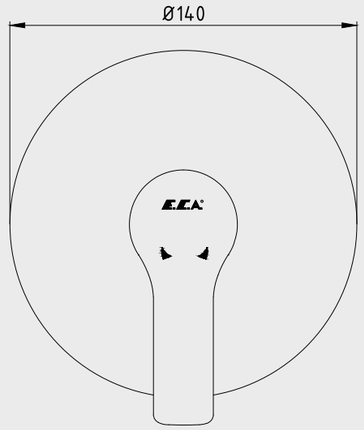

- Köşeli, yuvarlak ve elips olmak üzere 3 tip rozet alternatifi mevcuttur.
- Krom kaplamalı ürünler için 102166102 kodlu, altın görünümlü ürünler için 102866102 kodlu sıva altı grubu ayrıca alınmalıdır.

102167106-Y Krom	102867106-Y Altın Görünümlü

Katalogda yer alan resimler ve teknik çizimler bilgi içindir.
Fiyatlara KDV ayrıca dahil edilir. Tavsiye edilen bayi satış fiyatlarıdır.

Altın görünümlü mamul siparişleri özel sipariş olarak kabul edilecektir.

E.C.A. Luna Serisi

E.C.A. Ankastre Duş Bataryası Sıva Altı Grubu



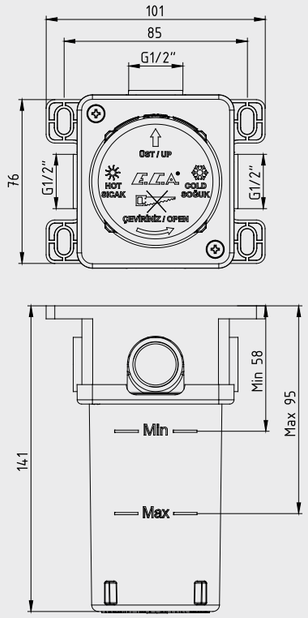

- Plastik muhafazalı sıva altı gövde
- Plastik ve galvaniz boruya uygun bağlantı
- Mermer ve granit duvar kaplamasına uygun
- 37 mm ayar imkanı
- Tesisat bağlantıları G 1/2”dir.
- Sıva üstü grubu ayrıca alınmalıdır.
- T9 kodlu üründe opsiyonel olarak sıcaklık ve debi limitörlü seramik kartuş bulunmaktadır.

102166102	102866102
Krom	Altın Görünümlü

Altın görünümlü mamul siparişleri özel sipariş olarak kabul edilecektir.



E.C.A. Delta Serisi

maksimum tasarruf
SU + enerji

E.C.A. Delta Lavabo Bataryası



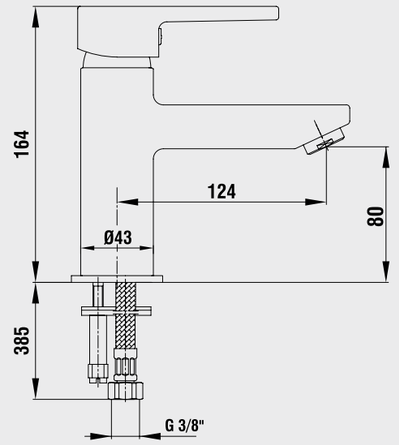

- Çıkış ucu uzunluğu 124 mm’dir.
- Çıkış ucu yüksekliği 80 mm’dir.
- Kireç kırıcılı perlatör
- 3 bar basınçta su akış miktarı dakikada 7,8 lt “ST”li kodlarda ise dakikada 5 lt’dir.
- Kumandalı ürün alternatifi bulunmaktadır.

102108686	102108686ST
Krom	Krom

E.C.A. Delta Banyo Bataryası



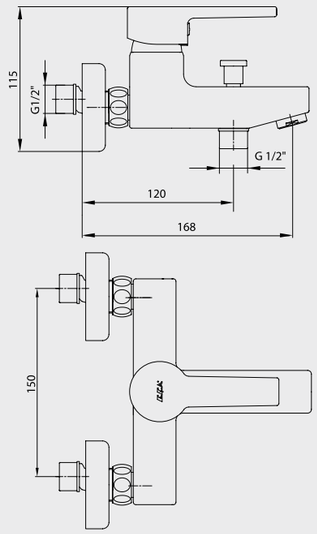

- Çıkış ucu uzunluğu 168 mm’dir.
- Üst takım bağlantısı G 1/2”dir.
- Kireç kırıcılı perlatör
- Kilitlemeli yön değiştirici

102102346
Krom

Elmor Tesisat Malzemesi Tic. A.Ş. mamul fiyat ve görünüş detaylarında değişiklik yapma hakkına sahiptir.
E.C.A. ürünleri ile kullanılacak ara muslukların, filtreli ara musluk olması tavsiye edilir. (Sayfa 210-211)

Katalogda yer alan resimler ve teknik çizimler bilgi içindir.
Fiyatlara KDV ayrıca dahil edilir. Tavsiye edilen bayi satış fiyatlarıdır.

E.C.A. Delta Eviye Bataryası



- Çıkış ucu uzunluğu 195 mm'dir.
- Çıkış ucu yüksekliği 215 mm'dir.
- Akış yönü değiştirilebilir, el yakmayan, mafsallı perlatör grubu
- 360° döner çıkış uçlu
- 3 bar basınçta su akış miktarı dakikada 7,5 lt "ST"li kodlarda ise dakikada 5 lt'dir.

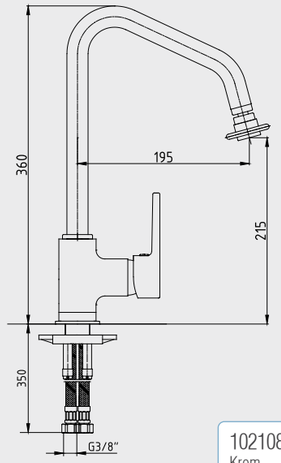

102108633 Krom	102108633ST Krom

E.C.A. Delta Eviye Bataryası

- Çıkış ucu uzunluğu 200 mm'dir.
- Çıkış ucu yüksekliği 224 mm'dir.
- Sağ ve sol hazneli eviyeler ile uyumludur.
- 360° döner çıkış uçlu
- 3 bar basınçta su akış miktarı dakikada maksimum 8,2 lt, "ST" li kodlarda ise dakikada maksimum 5 lt'dir".

102118114 Krom

E.C.A. Delta Eviye Bataryası



- Çıkış ucu uzunluğu 200 mm'dir.
- Çıkış ucu yüksekliği 220 mm'dir.
- Kireç kırıcılı perlatör
- 360° döner çıkış uçlu
- 3 bar basınçta su akış miktarı dakikada 9 lt ST"li kodlarda dakikada 5 lt'dir.
- Sonradan delinebilen eviye sistemlerine uygundur.

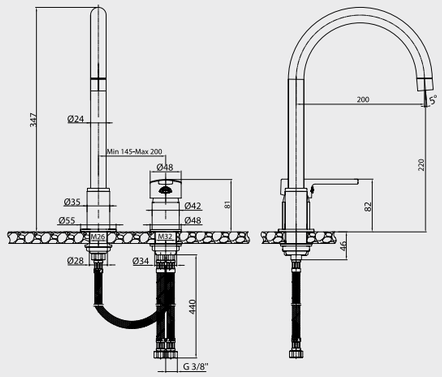

402105007 Krom	402105007ST Krom

Elmor Tesisat Malzemesi Tic. A.Ş. mamul fiyat ve görünüş detaylarında değişiklik yapma hakkına sahiptir.
E.C.A. ürünleri ile kullanılacak ara muslukların, filtreli ara musluk olması tavsiye edilir. (Sayfa 210-211)

E.C.A. Delta Eviye Bataryası



- Çıkış ucu uzunluğu 200 mm'dir.
- Çıkış ucu yüksekliği 192 mm'dir.
- Çift fonksiyonlu el duşu
- 360°dönebilen yaylı çıkış ucu
- 3 bar basınçta su akış miktarı dakikada maksimum 13,8 lt, "ST"li kodlarda ise dakikada maksimum 5 lt'dir.

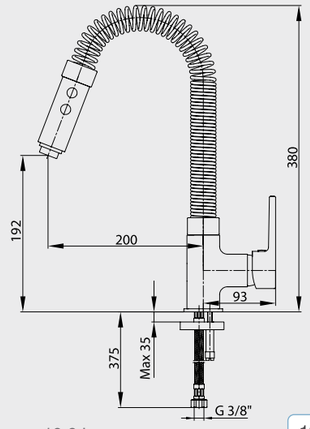

102108703 Krom	102108703ST Krom

E.C.A. Delta Lavabo Bataryası



- Çıkış ucu uzunluğu 152 mm'dir.
- Çıkış ucu yüksekliği 152 mm'dir.
- Kireç kırıcılı perlatör
- 360° döner çıkış uçlu
- 3 bar basınçta su akış miktarı dakikada 8,4 lt "ST"li kodlarda ise dakikada 5 lt'dir.

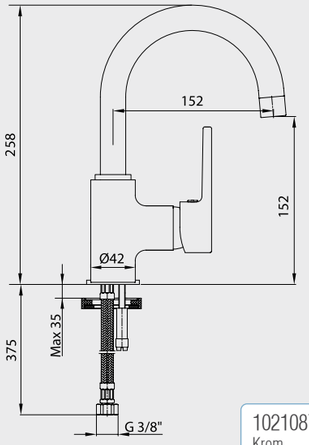

102108765 Krom	102108765ST Krom

E.C.A. Delta Yüksek Tip Lavabo Bataryası



- Çıkış ucu uzunluğu 185 mm'dir.
- Çıkış ucu yüksekliği 235 mm'dir.
- Kireç kırıcılı perlatör
- 3 bar basınçta su akış miktarı dakikada 7 lt "ST"li kodlarda ise dakikada 5 lt'dir.
- Kumandalı ürün alternatifi bulunmaktadır.

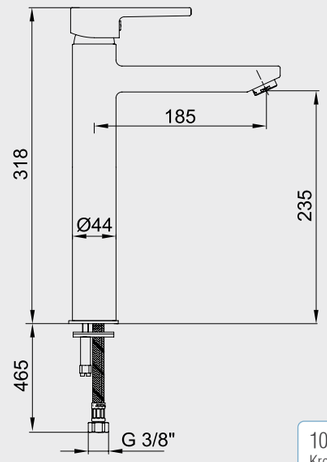

102108860 Krom	102108860ST Krom

Katalogda yer alan resimler ve teknik çizimler bilgi içindir.
Fiyatlara KDV ayrıca dahil edilir. Tavsiye edilen bayi satış fiyatlarıdır.

E.C.A. Delta Lavabo Musluğu



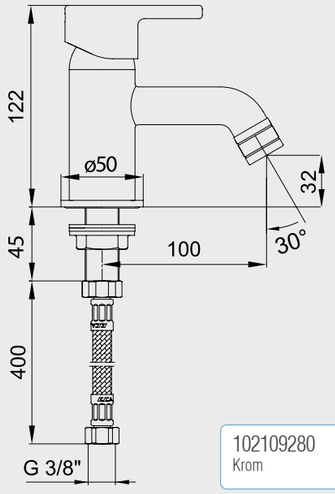

- Tek su girişlidir.
- Çıkış ucu uzunluğu 100 mm'dir.
- Kireç kırıcılı perlatör
- 3 bar basınçta su akış miktarı dakikada 8,4 lt'dir. "ST"li kodlarda ise dakikada 5 lt'dir.

102109280	102109280ST
Krom	Krom

E.C.A. Delta Duş Bataryası



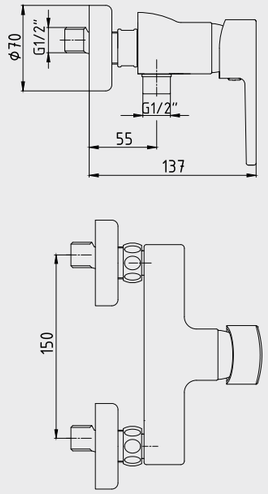

- Duş çıkış ekseni 55 mm'dir.
- Üst takım bağlantısı G 1/2"dir.

102102367
Krom

E.C.A. Delta Ankastre Lavabo Bataryası Sıva Üstü Grubu - Tek Rozet



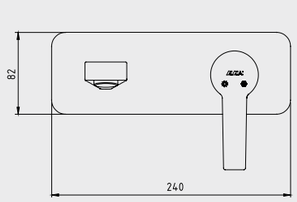

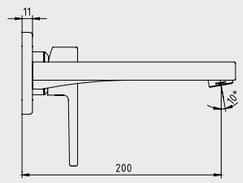

- Farklı rozet alternatifleri mevcuttur.
- Kireç kırıcılı perlatöre sahiptir.
- Çıkış ucu uzunluğu 200 mm'dir.
- 3 bar basınçta su akış miktarı dakikada maksimum 7,8 lt "ST"li kodlarda ise dakikada maksimum 5 lt'dir.
- 102166601 kodlu sıva altı grubu ayrıca alınmalıdır.

102167607-K	102167607ST-K
Krom	Krom

Elmor Tesisat Malzemesi Tic. A.Ş. mamul fiyat ve görünüş detaylarında değişiklik yapma hakkına sahiptir.
E.C.A. ürünleri ile kullanılacak ara muslukların, filtreli ara musluk olması tavsiye edilir. (Sayfa 210-211)

E.C.A. Ankastre Lavabo Bataryası Sıva Altı Grubu



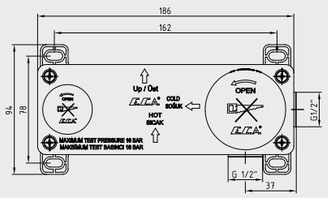

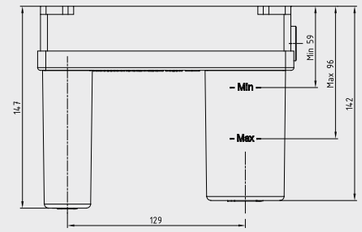

- Plastik muhafazalı sıva altı gövde
- Plastik ve galvaniz boruya uygun bağlantı
- Mermer ve granit duvar kaplamasına uygun
- 37 mm ayar imkanı
- Tesisat bağlantıları G 1/2"dir
- Sıva üstü grubu ayrıca alınmalıdır.
- T9 kodlu üründe opsiyonel olarak sıcaklık ve debi limitörlü seramik kartuş bulunmaktadır.

102166601

E.C.A. Delta Ankastre Banyo/Duş Bataryası Sıva Üstü Grubu - 2 Yollu



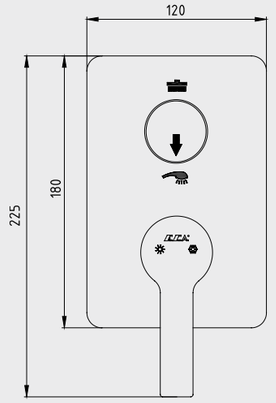

- Duş başlığı ve el duşu markalamalı 2 yollu özel yön değiştirici (Markalama alternatifleri mevcuttur.)
- Köşeli, yuvarlak ve elips olmak üzere 3 tip rozet alternatifi mevcuttur.
- 102166201 kodlu sıva altı grubu ayrıca alınmalıdır.

102167207-KDE
Krom

E.C.A. Ankastre Banyo/Duş Bataryası Sıva Altı Grubu – 2 Yollu



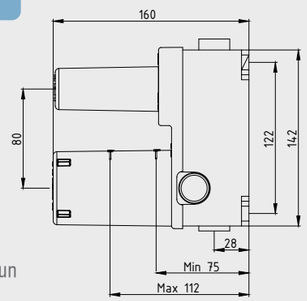

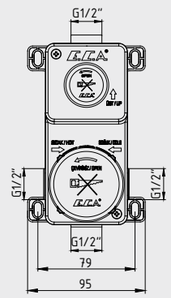

- Plastik muhafazalı sıva altı gövde
- Plastik ve galvaniz boruya uygun bağlantı
- Mermer ve granit duvar kaplamasına uygun
- 37 mm ayar imkanı
- Tesisat bağlantıları G 1/2"dir.
- Sıva üstü grubu ayrıca alınmalıdır.
- 2 yollu özel yön değiştirici
- T9 kodlu üründe opsiyonel olarak sıcaklık ve debi limitörlü seramik kartuş bulunmaktadır.

102166201

Katalogda yer alan resimler ve teknik çizimler bilgi içindir.
Fiyatlara KDV ayrıca dahil edilir. Tavsiye edilen bayi satış fiyatlarıdır.

E.C.A. Delta Ankastre Banyo Bataryası Sıva Üstü Grubu – 3 Yollu



- Duş başlığı, el duşu ve çıkış ucu markalamalı 3 yollu özel yön değiştirici
- Köşeli, yuvarlak ve elips olmak üzere 3 tip rozet alternatifi mevcuttur.
- 102166301 kodlu sıva altı grubu ayrıca alınmalıdır.

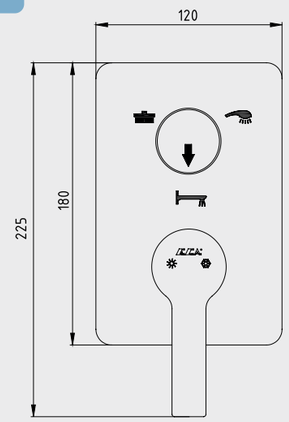

102167307-K
Krom

E.C.A. Ankastre Banyo Bataryası Sıva Altı Grubu - 3 Yollu



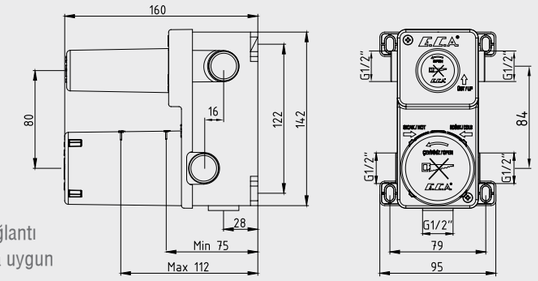

- Plastik muhafazalı sıva altı gövde
- Plastik ve galvaniz boruya uygun bağlantı
- Mermer ve granit duvar kaplamasına uygun
- 37 mm ayar imkanı
- Tesisat bağlantıları G 1/2"dir.
- Sıva üstü grubu ayrıca alınmalıdır.
- 3 yollu özel yön değiştirici
- T9 kodlu üründe opsiyonel olarak sıcaklık ve debi limitörlü seramik kartuş bulunmaktadır.

102166301

E.C.A. Ankastre Banyo Bataryası Çıkış Ucu Grubu



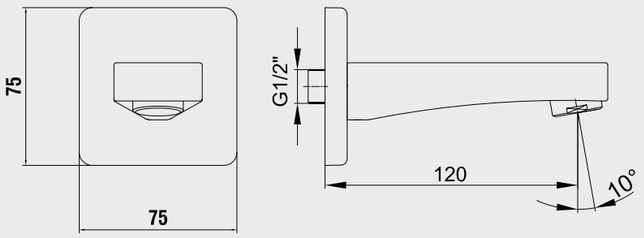

- Köşeli, yuvarlak ve elips olmak üzere 3 tip rozet alternatifi mevcuttur.
- Çıkış ucu uzunluğu 120 mm'dir.
- Tesisat bağlantısı G 1/2"dir.
- Kireç kırıcılı perlatöre sahiptir.

102159208-K
Krom

Elmor Tesisat Malzemesi Tic. A.Ş. mamul fiyat ve görünüş detaylarında değişiklik yapma hakkına sahiptir.
E.C.A. ürünleri ile kullanılacak ara muslukların, filtreli ara musluk olması tavsiye edilir. (Sayfa 210-211)

E.C.A. Ankastre Banyo Bataryası Sıva Altı Boru Grubu



- Ankastre gövde bağlantısı G 1/2"dir.
- Çıkış ucu bağlantısı G 1/2"dir.
- Ankastre banyo bataryaları sıva altı grupları ile kullanılacaktır.



101026450

E.C.A. Delta Ankastre Duş Bataryası Sıva Üstü Grubu



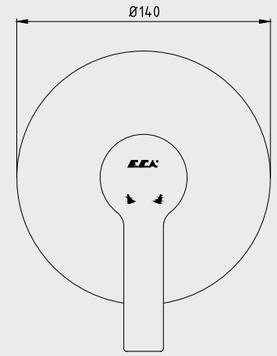

- Köşeli, yuvarlak ve elips olmak üzere 3 tip rozet alternatifi mevcuttur.
- 102166102 kodlu sıva altı grubu ayrıca alınmalıdır.

102167107-Y
Krom

E.C.A. Ankastre Duş Bataryası Sıva Altı Grubu



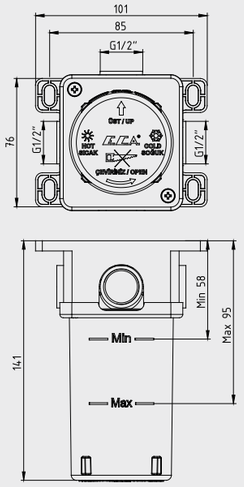

- Plastik muhafazalı sıva altı gövde
- Plastik ve galvaniz boruya uygun bağlantı
- Mermer ve granit duvar kaplamasına uygun
- 37 mm ayar imkanı
- Tesisat bağlantıları G 1/2"dir.
- Sıva üstü grubu ayrıca alınmalıdır.
- T9 kodlu üründe opsiyonel olarak sıcaklık ve debi limitörlü seramik kartuş bulunmaktadır.

102166102

Katalogda yer alan resimler ve teknik çizimler bilgi içindir.
Fiyatlara KDV ayrıca dahil edilir. Tavsiye edilen bayi satış fiyatlarıdır.

E.C.A. Nita Serisi

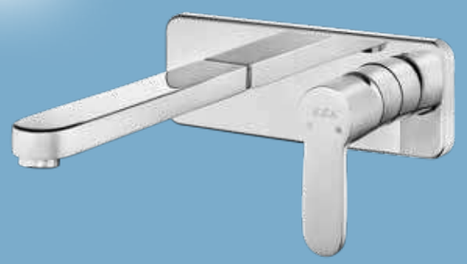

E.C.A. Nita Lavabo Bataryası



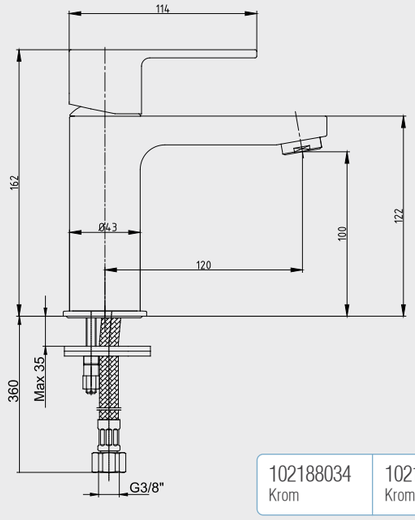

- Çıkış ucu uzunluğu 120 mm'dir.
- Çıkış ucu yüksekliği 100 mm'dir.
- Kireç kırıcılı perlatör
- 3 bar basınçta su akış miktarı dakikada maksimum 7,8 lt, "ST"li kodlarda ise dakikada maksimum 5 lt'dir.
- Kumandalı ürün alternatifi bulunmaktadır.

102188034	102188034ST
Krom	Krom

E.C.A. Nita Banyo Bataryası



- Çıkış ucu uzunluğu 157 mm'dir.
- Üst takım bağlantısı G1/2"dir.
- Kireç kırıcılı perlatör
- Kilitlemeli yön değiştirici

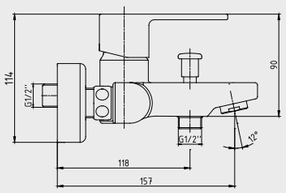

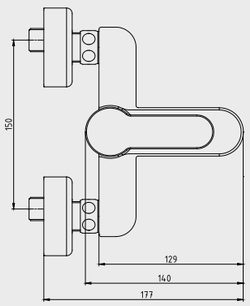

102102475
Krom

Elmor Tesisat Malzemesi Tic. A.Ş. mamul fiyat ve görünüş detaylarında değişiklik yapma hakkına sahiptir.
E.C.A. ürünleri ile kullanılacak ara muslukların, filtreli ara musluk olması tavsiye edilir. (Sayfa 210-211)

E.C.A. Nita Eviye Bataryası



- Çıkış ucu uzunluğu 200 mm'dir.
- Çıkış ucu yüksekliği 245 mm'dir.
- Kireç kırıcılı perlatör
- 360° döner çıkış uçlu
- 3 bar basınçta su akış miktarı dakikada maksimum 7,6 lt, "ST"li kodlarda ise dakikada maksimum 5 lt'dir.
- Sağ ve sol hazneli eviyeler ile uyumludur.

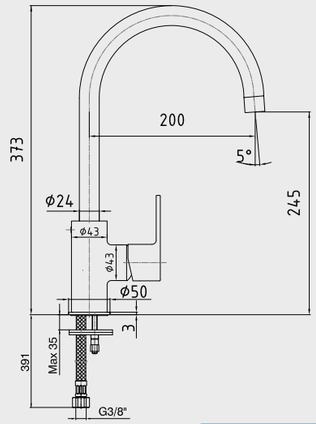

102118080	102118080ST
Krom	Krom

E.C.A. Nita Eviye Bataryası



- Çıkış ucu uzunluğu 191 mm'dir.
- Çıkış ucu yüksekliği 284 mm'dir.
- Kireç kırıcılı gizli perlatör
- 360° döner çıkış uçlu
- 3 bar basınçta su akış miktarı dakikada maksimum 7,7 lt "ST"li kodlarda ise dakikada maksimum 5 lt'dir.

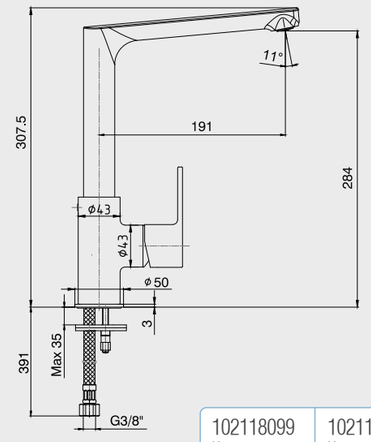

102118099	102118099ST
Krom	Krom

E.C.A. Nita Yaylı Eviye Bataryası



- Çıkış ucu uzunluğu 221 mm'dir.
- Çıkış ucu yüksekliği 147.5 mm'dir.
- Çift fonksiyonlu el duşu
- 360° dönebilen yaylı çıkış ucu
- 3 bar basınçta su akış miktarı dakikada 6,7 lt
- El duşu üzerinde anlık su kesme butonu bulunmaktadır.

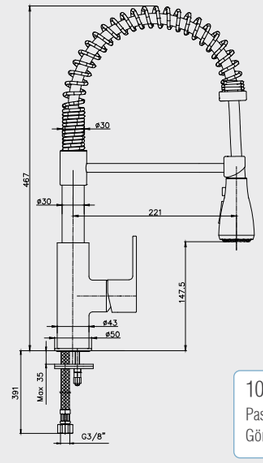

102518106
Paslanmaz Çelik Görünümlü

Katalogda yer alan resimler ve teknik çizimler bilgi içindir.
Fiyatlara KDV ayrıca dahil edilir. Tavsiye edilen bayi satış fiyatlarıdır.

Krom harici kaplamalı ürün siparişleriniz için termin istenmesi gerekmektedir.

E.C.A. Nita Spiralli Eviye Bataryası



- Çıkış ucu uzunluğu 198 mm'dir,
- Çıkış ucu yüksekliği 198 mm'dir,
- Çift fonksiyonlu el duşu,
- 360° döner çıkış uçlu,
- 3 bar basınçta su akış miktarı dakikada 5,8 lt
- El duşu üzerinde anlık su kesme butonu bulunmaktadır.

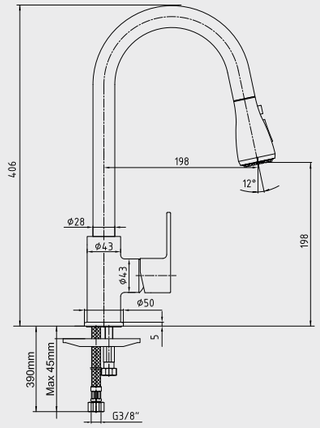

102118107
Krom

E.C.A. Nita Spiralli Eviye Bataryası – T El Duşu



- Çıkış ucu uzunluğu 200 mm'dir.
- Çıkış ucu yüksekliği 320 mm'dir.
- 360° döner çıkış uçlu
- 3 bar basınçta su akış miktarı dakikada maksimum 6 lt
  "ST"li kodlarda ise dakikada maksimum 5 lt'dir.

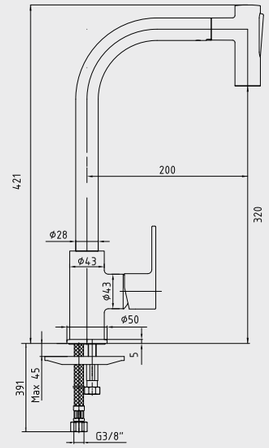

102118127	102118127ST
Krom	Krom

E.C.A. Nita Spiralli Eviye Bataryası – L El Duşu



- Çıkış ucu uzunluğu 200 mm'dir.
- Çıkış ucu yüksekliği 320 mm'dir.
- 360° döner çıkış uçlu
- 3 bar basınçta su akış miktarı dakikada maksimum 5,7 lt
  "ST"li kodlarda ise dakikada maksimum 5 lt'dir.

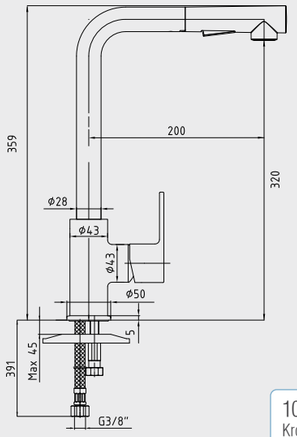

102118128	102118128ST
Krom	Krom

Elmor Tesisat Malzemesi Tic. A.Ş. mamul fiyat ve görünüş detaylarında değişiklik yapma hakkına sahiptir.
E.C.A. ürünleri ile kullanılacak ara muslukların, filtreli ara musluk olması tavsiye edilir. (Sayfa 210-211)

E.C.A. Nita Spiralli Eviye Bataryası – Düz El Duşu



- Çıkış ucu uzunluğu 199 mm'dir.
- Çıkış ucu yüksekliği 204 mm'dir.
- 360° döner çıkış uçlu
- Sprey ve perlatör akışlı çift fonksiyonlu el duşu
- 3 bar basınçta su akış miktarı dakikada maksimum 6,4 lt
  "ST"li kodlarda ise dakikada maksimum 5 lt'dir.

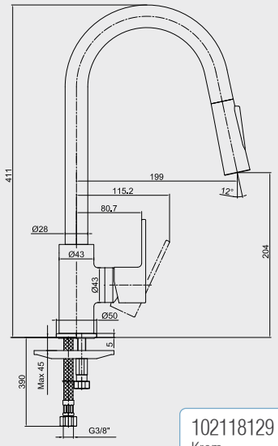

102118129	102118129ST	102118129C1
Krom	Krom	Mat Siyah

E.C.A. Nita Esnek Uçlu Eviye Bataryası



- Çıkış ucu uzunluğu ve yüksekliği ayarlanabilir esnek çıkış ucu
- 360° döner çıkış uçlu
- 3 bar basınçta su akış miktarı dakikada maksimum 7,4 lt
  "ST"li kodlarda ise dakikada 5 lt'dir.

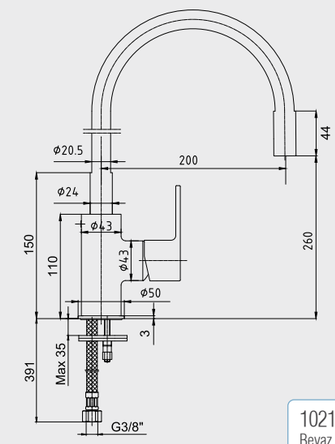

102118110
Beyaz - Krom

E.C.A. Nita Esnek Uçlu Eviye Bataryası



- Çıkış ucu uzunluğu ve yüksekliği ayarlanabilir esnek çıkış ucu
- 360° döner çıkış uçlu
- 3 bar basınçta su akış miktarı dakikada maksimum 7,4 lt
  "ST"li kodlarda ise dakikada 5 lt'dir.

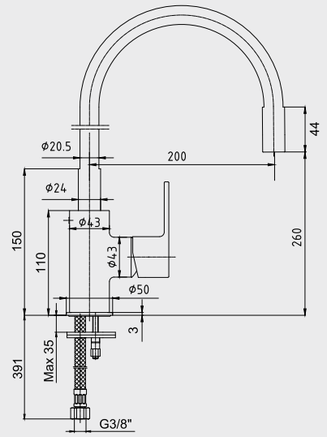

102118112
Kırmızı - Krom

Katalogda yer alan resimler ve teknik çizimler bilgi içindir.
Fiyatlara KDV ayrıca dahil edilir. Tavsiye edilen bayi satış fiyatlarıdır.

E.C.A. Nita Esnek Uçlu Eviye Bataryası



- Çıkış ucu uzunluğu ve yüksekliği ayarlanabilir esnek çıkış ucu
- 360° döner çıkış uçlu
- 3 bar basınçta su akış miktarı dakikada maksimum 7,4 lt
  ”ST””li kodlarda ise dakikada 5 lt’dir.

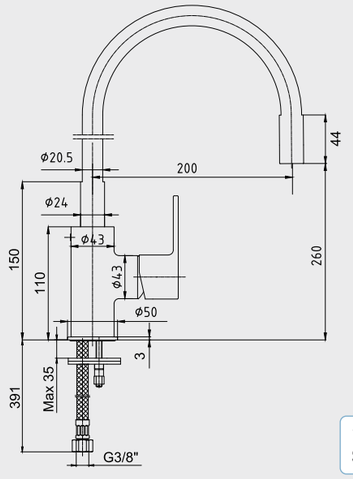

102118109
Siyah - Krom

E.C.A. Nita Kuğu Borulu Lavabo Bataryası



- Çıkış ucu uzunluğu 146 mm’dir.
- Çıkış ucu yüksekliği 151 mm’dir.
- Kireç kırıcılı perlatör
- 360 derece döner çıkış uçlu
- 3 bar basınçta su akış miktarı dakikada maksimum 7,5 lt, “ST”li kodlarda ise dakikada maksimum 5 lt’dir.

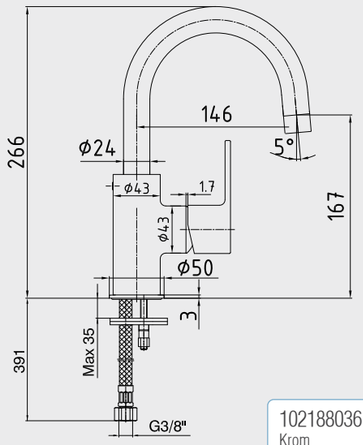

102188036	102188036ST
Krom	Krom

E.C.A. Nita Orta Boy Lavabo Bataryası



- Çıkış ucu uzunluğu 160 mm’dir.
- Çıkış ucu yüksekliği 167 mm’dir.
- Kireç kırıcılı perlatör
- 3 bar basınçta su akış miktarı dakikada maksimum 7,8 lt, “ST”li kodlarda ise dakikada maksimum 5 lt’dir.
- Kumandalı ürün alternatifi bulunmaktadır.

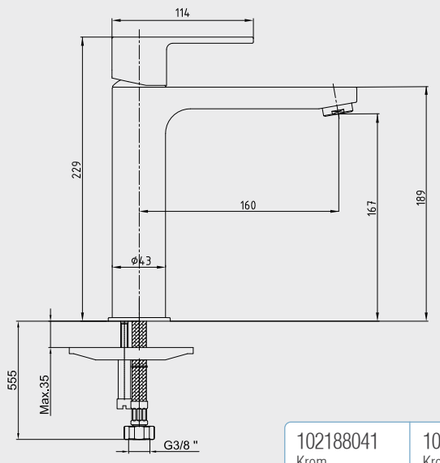

102188041	102188041ST
Krom	Krom

Elmor Tesisat Malzemesi Tic. A.Ş. mamul fiyat ve görünüş detaylarında değişiklik yapma hakkına sahiptir.
E.C.A. ürünleri ile kullanılacak ara muslukların, filtreli ara musluk olması tavsiye edilir. (Sayfa 210-211)

E.C.A. Nita Yüksek Tip Lavabo Bataryası



- Çıkış ucu uzunluğu 175 mm’dir.
- Çıkış ucu yüksekliği 207 mm’dir.
- Kireç kırıcılı perlatör
- 3 bar basınçta su akış miktarı dakikada maksimum 7,8 lt, “ST”li kodlarda ise dakikada maksimum 5 lt’dir.
- Kumandalı ürün alternatifi bulunmaktadır.

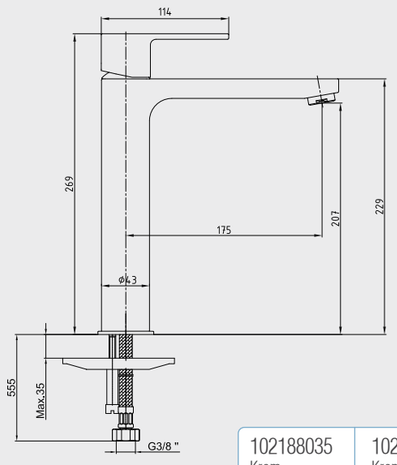

102188035	102188035ST
Krom	Krom

E.C.A. Nita Duş Bataryası



- Duş çıkış ekseni 58 mm’dir.
- Üst takım bağlantısı G 1/2”dir.

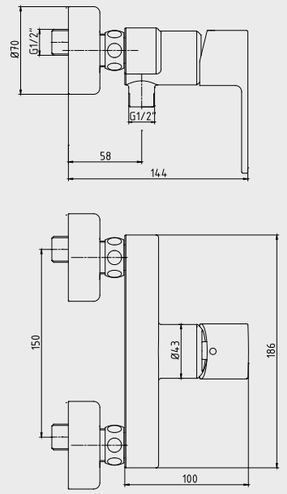

102154026
Krom

E.C.A. Nita Bide Bataryası



- Çıkış ucu uzunluğu 119 mm’dir.
- Çıkış ucu yüksekliği 71 mm’dir.
- Kireç kırıcılı perlatör
- 3 bar basınçta su akış miktarı dakikada 7,5 lt. “ST”li kodlarda ise dakikada 5 lt’dir.

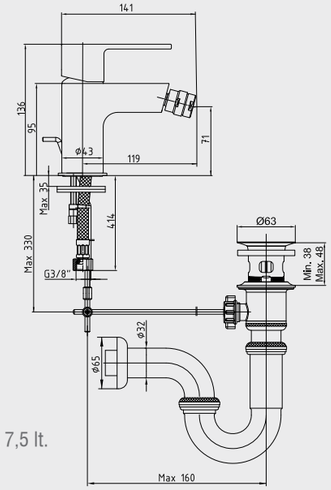

102110151	102110151ST
Krom	Krom

Katalogda yer alan resimler ve teknik çizimler bilgi içindir.
Fiyatlara KDV ayrıca dahil edilir. Tavsiye edilen bayi satış fiyatlarıdır.

E.C.A. Nita Ankastre Lavabo Bataryası Sıva Üstü Grubu - Tek Rozet



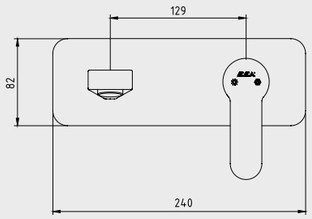

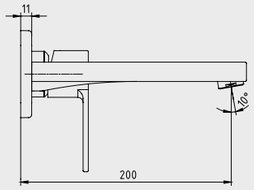

- Farklı rozet alternatifleri mevcuttur.
- Kireç kırıcılı perlatöre sahiptir.
- Çıkış ucu uzunluğu 200 mm'dir.
- 3 bar basınçta su akış miktarı dakikada maksimum 7,8 lt "ST"li kodlarda ise dakikada maksimum 5 lt'dir.
- 102166601 kodlu sıva altı grubu ayrıca alınmalıdır.

102167608-K	102167608ST-K
Krom	Krom

E.C.A. Nita Ankastre Lavabo Bataryası Sıva Üstü Grubu - Çift Rozet





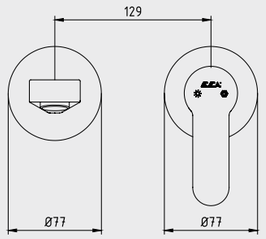

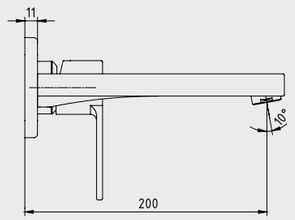

- Farklı rozet alternatifleri mevcuttur.
- Kireç kırıcılı perlatöre sahiptir.
- Çıkış ucu uzunluğu 200 mm'dir.
- 3 bar basınçta su akış miktarı dakikada maksimum 7,8 lt "ST"li kodlarda ise dakikada maksimum 5 lt'dir.
- 102166601 kodlu sıva altı grubu ayrıca alınmalıdır.

102167608-YY	102167608ST-YY
Krom	Krom

E.C.A. Ankastre Lavabo Bataryası Sıva Altı Grubu



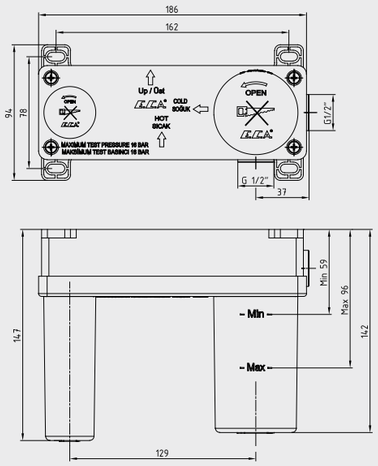

- Plastik muhafazalı sıva altı gövde
- Plastik ve galvaniz boruya uygun bağlantı
- Mermer ve granit duvar kaplamasına uygun
- 37 mm ayar imkanı
- Tesisat bağlantıları G 1/2"dir.
- Sıva üstü grubu ayrıca alınmalıdır.
- T9 kodlu üründe opsiyonel olarak sıcaklık ve debi limitörlü seramik kartuş bulunmaktadır.

102166601

Elmor Tesisat Malzemesi Tic. A.Ş. mamul fiyat ve görünüş detaylarında değişiklik yapma hakkına sahiptir.
E.C.A. ürünleri ile kullanılacak ara muslukların, filtreli ara musluk olması tavsiye edilir. (Sayfa 210-211)

E.C.A. Nita Ankastre Banyo/Duş Bataryası Sıva Üstü Grubu - 2 Yollu



- Duş başlığı ve el duşu markalamalı 2 yollu özel yön değiştirici (Markalama alternatifleri mevcuttur.)
- Köşeli, yuvarlak ve elips olmak üzere 3 tip rozet alternatifi mevcuttur.
- 102166201 kodlu sıva altı grubu ayrıca alınmalıdır.

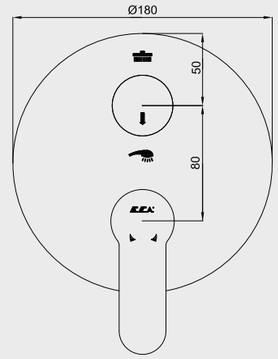

102167208-YDE
Krom

E.C.A. Ankastre Banyo/Duş Bataryası Sıva Altı Grubu – 2 Yollu



- Plastik muhafazalı sıva altı gövde
- Plastik ve galvaniz boruya uygun bağlantı
- Mermer ve granit duvar kaplamasına uygun
- 37 mm ayar imkanı
- Tesisat bağlantıları G 1/2"dir.
- Sıva üstü grubu ayrıca alınmalıdır.
- 2 yollu özel yön değiştirici
- T9 kodlu üründe opsiyonel olarak sıcaklık ve debi limitörlü seramik kartuş bulunmaktadır.

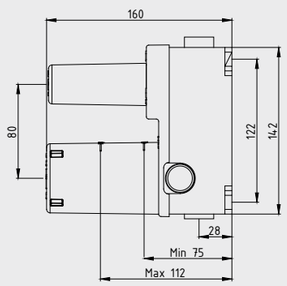

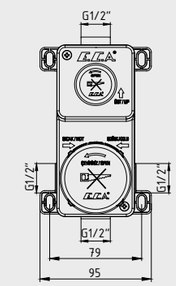

102166201

E.C.A. Nita Ankastre Banyo Bataryası Sıva Üstü Grubu - 3 Yollu



- Duş başlığı, el duşu ve çıkış ucu markalamalı 3 yollu özel yön değiştirici
- Köşeli, yuvarlak ve elips olmak üzere 3 tip rozet alternatifi mevcuttur.
- 102166301 kodlu sıva altı grubu ayrıca alınmalıdır.

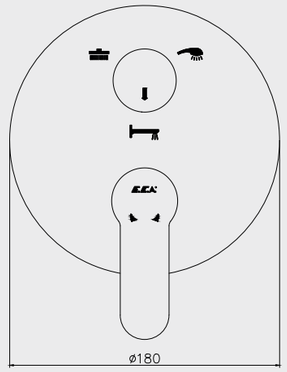

102167308-Y
Krom

Katalogda yer alan resimler ve teknik çizimler bilgi içindir.
Fiyatlara KDV ayrıca dahil edilir. Tavsiye edilen bayi satış fiyatlarıdır.

E.C.A. Ankastre Banyo Bataryası Sıva Altı Grubu – 3 Yollu



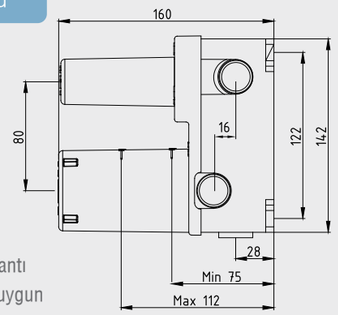

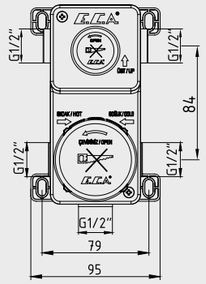

- Plastik muhafazalı sıva altı gövde
- Plastik ve galvaniz boruya uygun bağlantı
- Mermer ve granit duvar kaplamasına uygun
- 37 mm ayar imkanı
- Tesisat bağlantıları G 1/2''dir
- Sıva üstü grubu ayrıca alınmalıdır.
- 3 yollu özel yön değiştirici
- T9 kodlu üründe opsiyonel olarak sıcaklık ve debi limitörlü seramik kartuş bulunmaktadır.

102166301

E.C.A. Ankastre Banyo Bataryası Çıkış Ucu Grubu



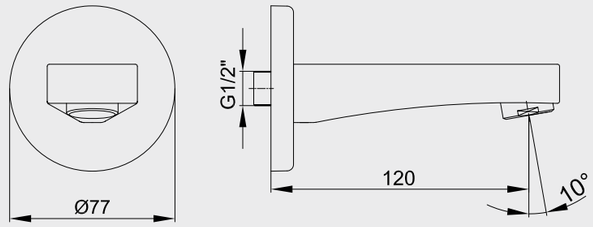

- Köşeli, yuvarlak ve elips olmak üzere 3 tip rozet alternatifi mevcuttur.
- Çıkış ucu uzunluğu 120 mm'dir.
- Tesisat bağlantısı G 1/2''dir.
- Kireç kırıcılı perlatöre sahiptir.

102159208-Y
Krom

E.C.A. Ankastre Banyo Bataryası Sıva Altı Boru Grubu



- Ankastre gövde bağlantısı G 1/2''dir.
- Çıkış ucu bağlantısı G 1/2''dir.
- Ankastre banyo bataryaları sıva altı grupları ile kullanılacaktır.

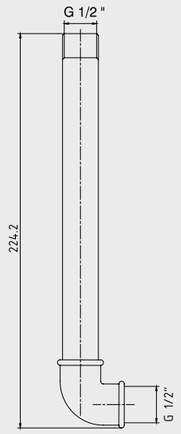

101026450

Elmor Tesisat Malzemesi Tic. A.Ş. mamul fiyat ve görünüş detaylarında değişiklik yapma hakkına sahiptir.
E.C.A. ürünleri ile kullanılacak ara muslukların, filtreli ara musluk olması tavsiye edilir. (Sayfa 210-211)

E.C.A. Nita Ankastre Duş Bataryası Sıva Üstü Grubu



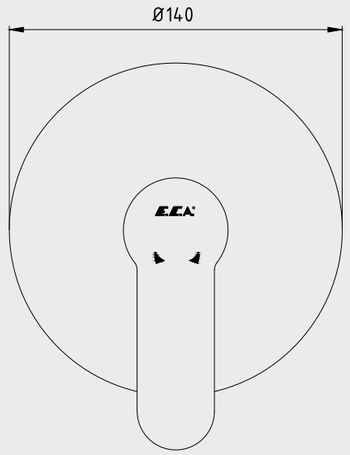

- Köşeli, yuvarlak ve elips olmak üzere 3 tip rozet alternatifi mevcuttur.
- 102166102 kodlu sıva altı grubu ayrıca alınmalıdır.

102167108-Y
Krom

E.C.A. Ankastre Duş Bataryası Sıva Altı Grubu



- Plastik muhafazalı sıva altı gövde
- Plastik ve galvaniz boruya uygun bağlantı
- Mermer ve granit duvar kaplamasına uygun
- 37 mm ayar imkanı
- Tesisat bağlantıları G 1/2''dir.
- Sıva üstü grubu ayrıca alınmalıdır.
- T9 kodlu üründe opsiyonel olarak sıcaklık ve debi limitörlü seramik kartuş bulunmaktadır.

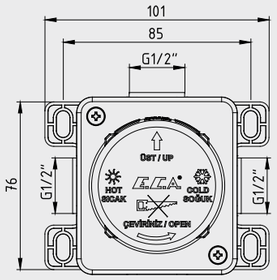

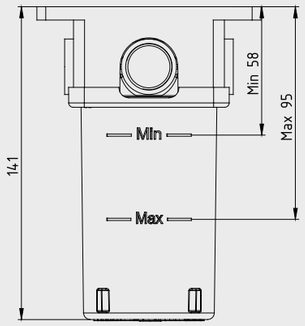

102166102

Katalogda yer alan resimler ve teknik çizimler bilgi içindir.
Fiyatlara KDV ayrıca dahil edilir. Tavsiye edilen bayi satış fiyatlarıdır.



E.C.A. Star Serisi

E.C.A. Star Lavabo Bataryası



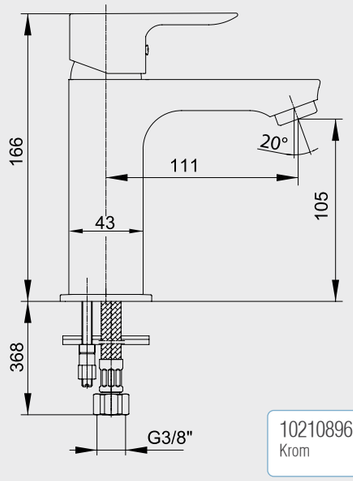

- Çıkış ucu uzunluğu 111 mm'dir.
- Çıkış ucu yüksekliği 105 mm'dir.
- Kireç kırıcılı perlatör
- 3 bar basınçta su akış miktarı dakikada 8,4 lt "ST"li kodlarda ise dakikada 5 lt'dir.
- Kumandalı ürün alternatifi bulunmaktadır.

102108967 Krom	102108967ST Krom

E.C.A. Star Banyo Bataryası



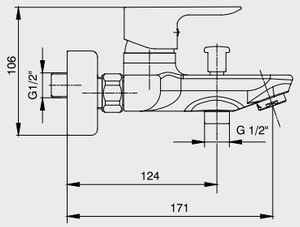

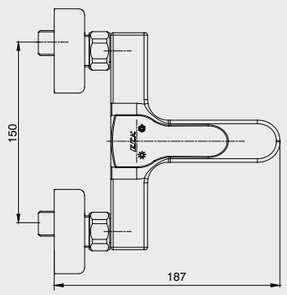

- Çıkış ucu uzunluğu 171 mm'dir.
- Üst takım bağlantısı G 1/2"dir.
- Kireç kırıcılı perlatör
- Kilitlemeli yön değiştirici

102102464 Krom

Elmor Tesisat Malzemesi Tic. A.Ş. mamul fiyat ve görünüş detaylarında değişiklik yapma hakkına sahiptir.
E.C.A. ürünleri ile kullanılacak ara muslukların, filtreli ara musluk olması tavsiye edilir. (Sayfa 210-211)

E.C.A.Star Eviye Bataryası



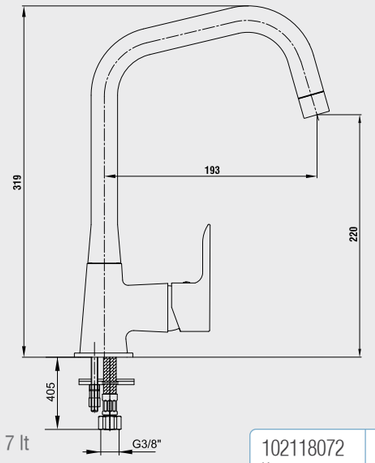

- Çıkış ucu uzunluğu 193 mm'dir.
- Çıkış ucu yüksekliği 220 mm'dir.
- Kireç kırıcılı perlatör
- 360° döner çıkış uçlu
- 3 bar basınçta su akış miktarı dakikada maksimum 7 lt 'ST"li kodlarda ise dakikada maksimum 5 lt 'dir.

102118072 Krom	102118072ST Krom

E.C.A. Star Eviye Bataryası



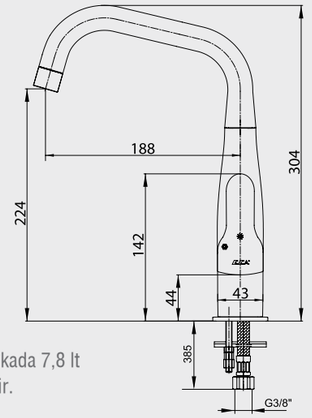

- Çıkış ucu uzunluğu 188 mm'dir.
- Çıkış ucu yüksekliği 224 mm'dir.
- Kireç kırıcılı perlatör
- 360° döner çıkış uçlu
- 3 bar basınçta su akış miktarı dakikada 7,8 lt "ST"li kodlarda ise dakikada 5 lt'dir.
- Soğukta açılma özelliği

102118061 Krom	102118061ST Krom

E.C.A.Star Eviye Bataryası



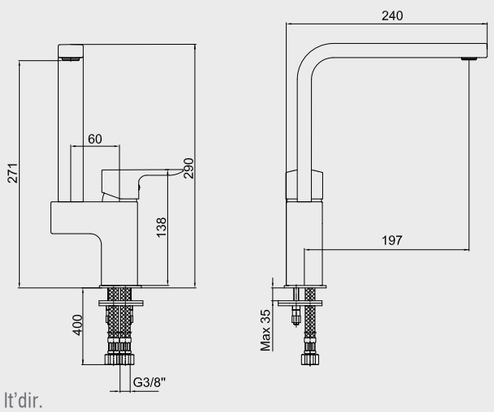

- Çıkış ucu uzunluğu 197 mm'dir.
- Çıkış ucu yüksekliği 271 mm'dir.
- Kireç kırıcılı perlatör
- 3 bar basınçta su akış miktarı dakikada 6,3 lt'dir. "ST"li kodlarda ise dakikada 5 lt'dir.
- 360° döner çıkış uçlu
- Soğukta açılma özelliği

102118140 Krom	102118140ST Krom

Katalogda yer alan resimler ve teknik çizimler bilgi içindir.
Fiyatlara KDV ayrıca dahil edilir. Tavsiye edilen bayi satış fiyatlarıdır.

E.C.A. Star Yüksek Tip Lavabo Bataryası



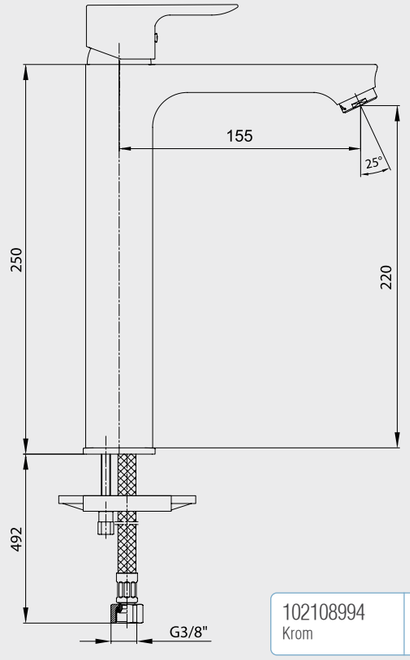

- Çıkış ucu uzunluğu 155 mm'dir.
- Çıkış ucu yüksekliği 220 mm'dir.
- Kireç kırıcılı perlatör
- 3 bar basınçta su akış miktarı dakikada 8,4 lt
  'ST'' li kodlarda ise dakikada 5 lt'dir.
- Kumandalı ürün alternatifi bulunmaktadır.

102108994	102108994ST
Krom	Krom

E.C.A.Star Duş Bataryası



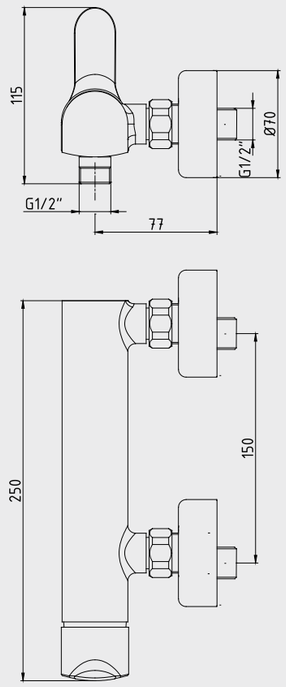

- Duş çıkış ekseni 77 mm'dir.
- Üst takım bağlantısı G1/2''dir.

102154016
Krom

Elmor Tesisat Malzemesi Tic. A.Ş. mamul fiyat ve görünüş detaylarında değişiklik yapma hakkına sahiptir.
E.C.A. ürünleri ile kullanılacak ara muslukların, filtreli ara musluk olması tavsiye edilir. (Sayfa 210-211)

E.C.A. Star Ankastre Lavabo Bataryası Sıva Üstü Grubu - Tek Rozet



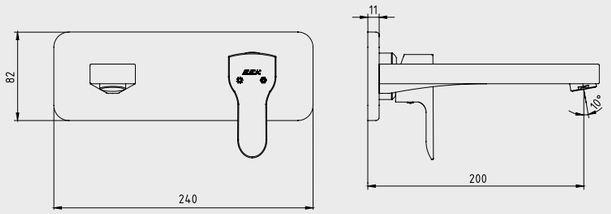

- Farklı rozet alternatifleri mevcuttur.
- Kireç kırıcılı perlatöre sahiptir.
- Çıkış ucu uzunluğu 200 mm'dir.
- 3 bar basınçta su akış miktarı dakikada maksimum 7,8 lt
  "ST"li kodlarda ise dakikada maksimum 5 lt'dir.
- 102166601 kodlu sıva altı grubu ayrıca alınmalıdır.

102167609-K	102167609ST-K
Krom	Krom

E.C.A. Ankastre Lavabo Bataryası Sıva Altı Grubu



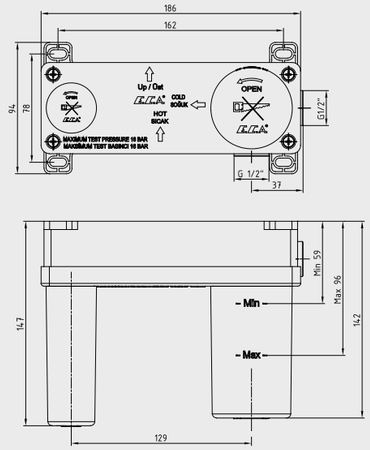

- Plastik muhafazalı sıva altı gövde
- Plastik ve galvaniz boruya uygun bağlantı
- Mermer ve granit duvar kaplamasına uygun
- 37 mm ayar imkanı
- Tesisat bağlantıları G 1/2''dir
- Sıva üstü grubu ayrıca alınmalıdır.
- T9 kodlu üründe opsiyonel olarak sıcaklık ve debi limitörlü seramik kartuş bulunmaktadır.

102166601

E.C.A. Star Ankastre Banyo/Duş Bataryası Sıva Üstü Grubu - 2 Yollu



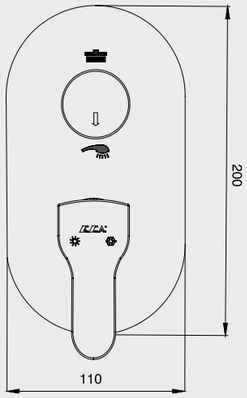

- Duş başlığı ve el duşu markalamalı 2 yollu özel yön değiştirici (Markalama alternatifleri mevcuttur.)
- Köşeli, yuvarlak ve elips olmak üzere 3 tip rozet alternatifi mevcuttur.
- 102166201 kodlu sıva altı grubu ayrıca alınmalıdır.

102167209-EDE
Krom

Katalogda yer alan resimler ve teknik çizimler bilgi içindir.
Fiyatlara KDV ayrıca dahil edilir. Tavsiye edilen bayi satış fiyatlarıdır.

E.C.A. Ankastre Banyo/Duş Bataryası Sıva Altı Grubu - 2 Yollu



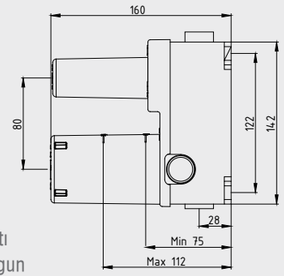

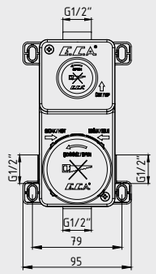

- Plastik muhafazalı sıva altı gövde
- Plastik ve galvaniz boruya uygun bağlantı
- Mermer ve granit duvar kaplamasına uygun
- 37 mm ayar imkanı
- Tesisat bağlantıları G 1/2''dir.
- Sıva üstü grubu ayrıca alınmalıdır.
- 2 yollu özel yön değiştirici
- T9 kodlu üründe opsiyonel olarak sıcaklık ve debi limitörlü seramik kartuş bulunmaktadır.

102166201

E.C.A. Star Ankastre Banyo Bataryası Sıva Üstü Grubu - 3 Yollu



- Duş başlığı, el duşu ve çıkış ucu markalamalı 3 yollu özel yön değiştirici
- Köşeli, yuvarlak ve elips olmak üzere 3 tip rozet alternatifi mevcuttur.
- 102166301 kodlu sıva altı grubu ayrıca alınmalıdır.

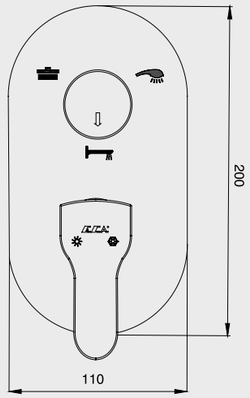

102167309-E
Krom

E.C.A. Ankastre Banyo Bataryası Sıva Altı Grubu – 3 Yollu



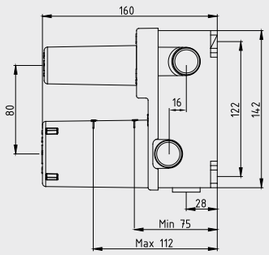

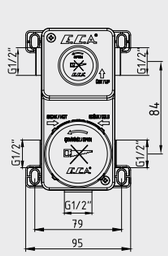

- Plastik muhafazalı sıva altı gövde
- Plastik ve galvaniz boruya uygun bağlantı
- Mermer ve granit duvar kaplamasına uygun
- 37 mm ayar imkanı
- Tesisat bağlantıları G 1/2''dir
- Sıva üstü grubu ayrıca alınmalıdır
- 3 yollu özel yön değiştirici
- T9 kodlu üründe opsiyonel olarak sıcaklık ve debi limitörlü seramik kartuş bulunmaktadır.

102166301

Elmor Tesisat Malzemesi Tic. A.Ş. mamul fiyat ve görünüş detaylarında değişiklik yapma hakkına sahiptir.
E.C.A. ürünleri ile kullanılacak ara muslukların, filtreli ara musluk olması tavsiye edilir. (Sayfa 210-211)

E.C.A. Ankastre Banyo Bataryası Çıkış Ucu Grubu

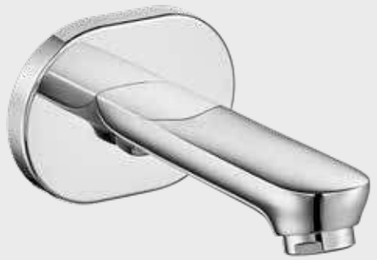

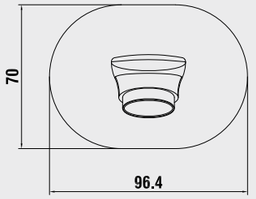

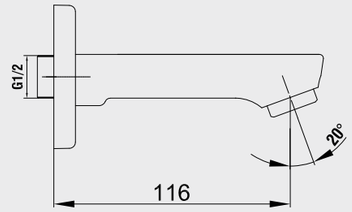

- Köşeli, yuvarlak ve elips olmak üzere 3 tip rozet alternatifi mevcuttur.
- Çıkış ucu uzunluğu 116 mm'dir.
- Tesisat bağlantısı G 1/2''dir.

102159209-E
Krom

E.C.A. Ankastre Banyo Bataryası Sıva Altı Boru Grubu



- Ankastre gövde bağlantısı G 1/2''dir.
- Çıkış ucu bağlantısı G 1/2''dir.
- Ankastre banyo bataryaları sıva altı grupları ile kullanılacaktır.

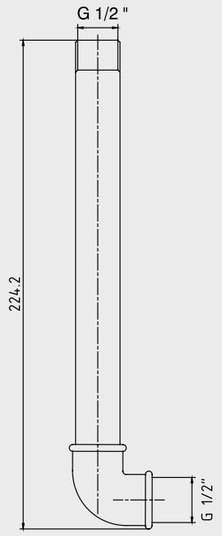

101026450

Katalogda yer alan resimler ve teknik çizimler bilgi içindir.
Fiyatlara KDV ayrıca dahil edilir. Tavsiye edilen bayi satış fiyatlarıdır.

E.C.A. Star Serisi

E.C.A. Star Ankastre Duş Bataryası Sıva Üstü Grubu



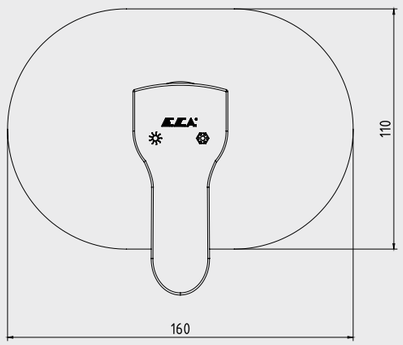

- Köşeli, yuvarlak ve elips olmak üzere 3 tip rozet alternatifi mevcuttur.
- 102166102 kodlu sıva altı grubu ayrıca alınmalıdır.

102167109-E
Krom

E.C.A. Ankastre Duş Bataryası Sıva Altı Grubu



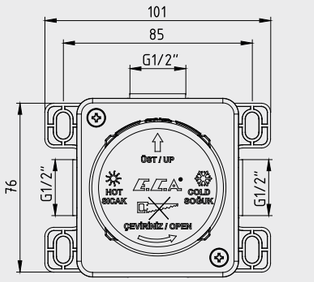

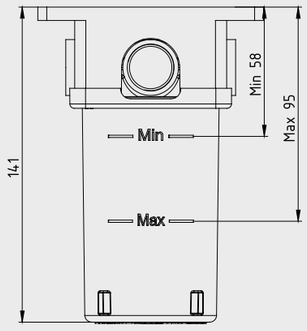

- Plastik muhafazalı sıva altı gövde
- Plastik ve galvaniz boruya uygun bağlantı
- Mermer ve granit duvar kaplamasına uygun
- 37 mm ayar imkanı
- Tesisat bağlantıları G 1/2"dir.
- Sıva üstü grubu ayrıca alınmalıdır.
- T9 kodlu üründe opsiyonel olarak sıcaklık ve debi limitörlü seramik kartuş bulunmaktadır.

102166102

Elmor Tesisat Malzemesi Tic. A.Ş. mamul fiyat ve görünüş detaylarında değişiklik yapma hakkına sahiptir.
E.C.A. ürünleri ile kullanılacak ara muslukların, filtreli ara musluk olması tavsiye edilir. (Sayfa 210-211)



E.C.A. Dalia Serisi

maksimum tasarruf
SU + enerji

E.C.A. Dalia Lavabo Bataryası



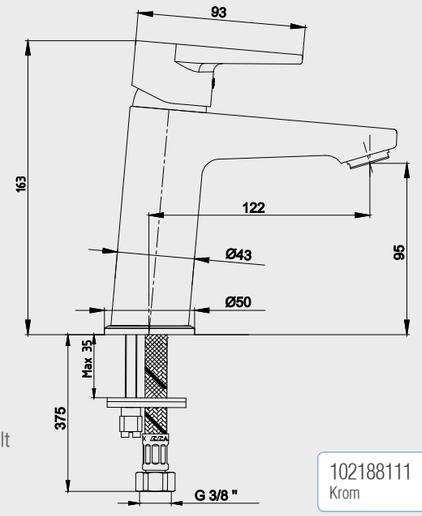

- Çıkış ucu uzunluğu 122 mm'dir.
- Çıkış ucu yüksekliği 95 mm'dir.
- Kireç kırıcılı perlatöre sahiptir.
- 3 bar basınçta su akış miktarı dakikada 8,1 lt "ST"li kodlarda ise dakikada 5 lt'dir.
- Kumandalı ürün alternatifi bulunmaktadır.

102188111	102188111ST
Krom	Krom

E.C.A. Dalia Banyo Bataryası



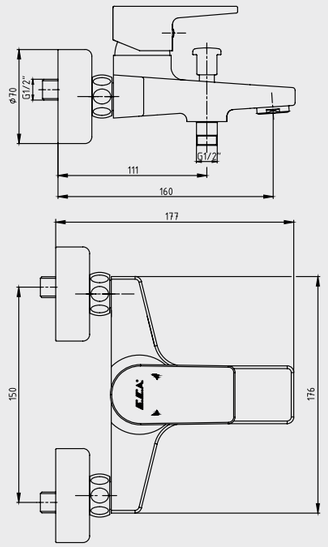

- Çıkış ucu uzunluğu 160 mm'dir.
- Üst takım bağlantısı G1/2"dir.

102102488
Krom

Katalogda yer alan resimler ve teknik çizimler bilgi içindir.
Fiyatlara KDV ayrıca dahil edilir. Tavsiye edilen bayi satış fiyatlarıdır.

E.C.A. Dalia Eviye Bataryası



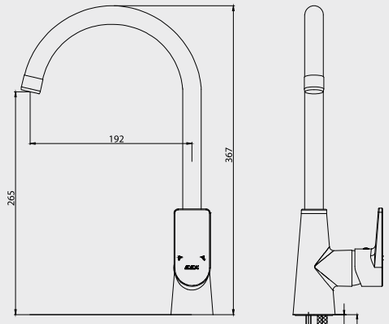

- Çıkış ucu uzunluğu 192 mm'dir.
- Çıkış ucu yüksekliği 265 mm'dir.
- Kireç kırıcılı perlatöre sahiptir.
- 360° döner çıkış uçlu
- 3 bar basınçta su akış miktarı dakikada 6,6 lt "ST"li kodlarda ise dakikada 5 lt'dir.

102118125 Krom	102118125ST Krom

E.C.A. Dalia Mafsallı Eviye Bataryası



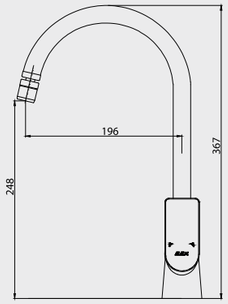

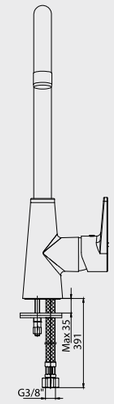

- Çıkış ucu uzunluğu 196 mm'dir.
- Çıkış ucu yüksekliği 248 mm'dir.
- Kireç kırıcılı perlatöre sahiptir.
- 360° döner çıkış uçlu
- 3 bar basınçta su akış miktarı dakikada 6,7 lt "ST"li kodlarda ise dakikada 5 lt'dir.

102118126 Krom	102118126ST Krom

E.C.A. Dalia Eviye Bataryası



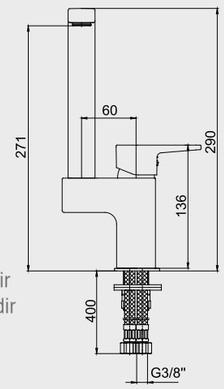

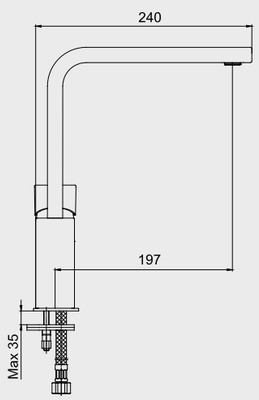

- Çıkış ucu uzunluğu 197 mm'dir
- Çıkış ucu yüksekliği 271 mm'dir
- Kireç kırıcılı perlatör
- 3 bar basınçta su akış miktarı dakikada 6,3 lt'dir "ST"li kodlarda ise dakikada 5 lt'dir.
- 360° döner çıkış uçlu

102118143 Krom	102118143ST Krom

Elmor Tesisat Malzemesi Tic. A.Ş. mamul fiyat ve görünüş detaylarında değişiklik yapma hakkına sahiptir.
E.C.A. ürünleri ile kullanılacak ara muslukların, filtreli ara musluk olması tavsiye edilir. (Sayfa 210-211)

E.C.A. Dalia Eviye Bataryası



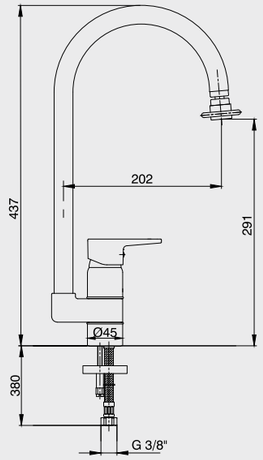

- Çıkış ucu uzunluğu 202 mm'dir
- Çıkış ucu yüksekliği 291 mm'dir
- Akış yönü değiştirilebilir, el yakmayan, mafsallı perlatör grubu
- 3 bar basınçta su akış miktarı dakikada 7,5 lt'dir "ST"li kodlarda ise dakikada 5 lt'dir.
- 60° döner çıkış uçlu

102118144 Krom	102118144ST Krom

YENİ

E.C.A. Dalia Aplike Eviye Bataryası



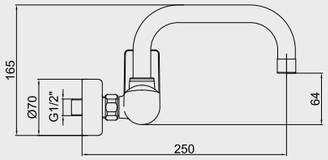

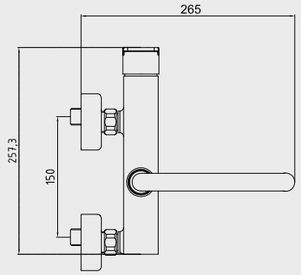

- Çıkış ucu uzunluğu 250 mm'dir
- Çıkış ucu döner boruludur
- Kireç kırıcılı perlatör
- 3 bar basınçta su akış miktarı dakikada 9 lt "ST"li kodlarda ise dakikada 5 lt'dir

102107272 Krom	102107272ST Krom

E.C.A. Dalia Kuğu Borulu Lavabo Bataryası



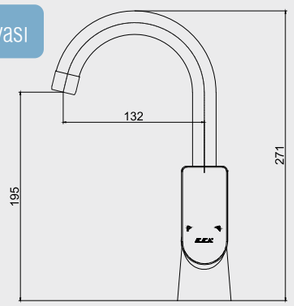

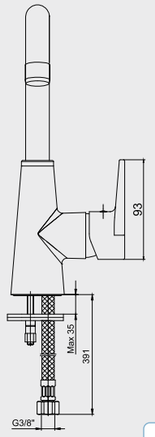

- Çıkış ucu uzunluğu 132 mm'dir.
- Çıkış ucu yüksekliği 195 mm'dir.
- Kireç kırıcılı perlatöre sahiptir.
- 360° döner çıkış uçlu
- 3 bar basınçta su akış miktarı dakikada 6,6 lt "ST"li kodlarda ise dakikada 5 lt'dir.

102188118 Krom	102188118ST Krom

Katalogda yer alan resimler ve teknik çizimler bilgi içindir.
Fiyatlara KDV ayrıca dahil edilir. Tavsiye edilen bayi satış fiyatlarıdır.

E.C.A. Dalia Orta Boy Lavabo Bataryası



- Çıkış ucu uzunluğu 167 mm'dir.
- Çıkış ucu yüksekliği 166 mm'dir.
- Kireç kırıcılı perlatöre sahiptir.
- 3 bar basınçta su akış miktarı dakikada 7,9 lt "ST"li kodlarda ise dakikada 5 lt'dir.
- Kumandalı ürün alternatifi bulunmaktadır.

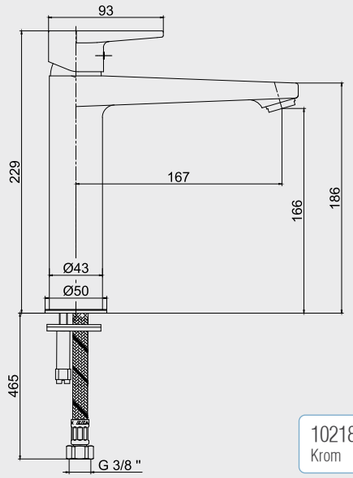

102188117 Krom	102188117ST Krom

E.C.A. Dalia Yüksek Tip Lavabo Bataryası



- Çıkış ucu uzunluğu 180 mm'dir.
- Çıkış ucu yüksekliği 213 mm'dir.
- Kireç kırıcılı perlatöre sahiptir.
- 3 bar basınçta su akış miktarı dakikada 7,8 lt "ST"li kodlarda ise dakikada 5 lt'dir.
- Kumandalı ürün alternatifi bulunmaktadır.

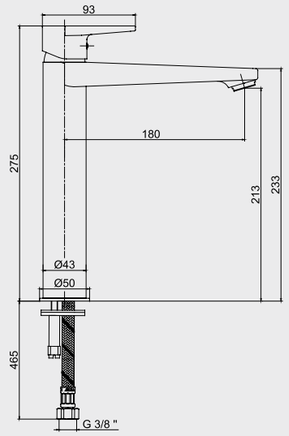

102188114 Krom	102188114ST Krom

E.C.A. Dalia Duş Bataryası



- Duş çıkış ekseni 55 mm'dir.
- Üst takım bağlantısı G1/2"dir.

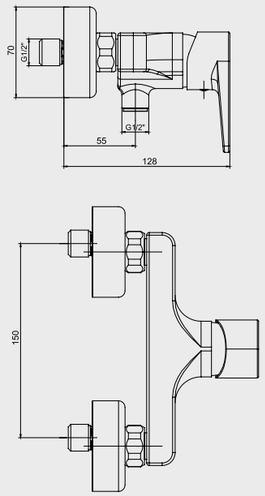

102154033 Krom

Elmor Tesisat Malzemesi Tic. A.Ş. mamul fiyat ve görünüş detaylarında değişiklik yapma hakkına sahiptir.
E.C.A. ürünleri ile kullanılacak ara muslukların, filtreli ara musluk olması tavsiye edilir. (Sayfa 210-211)

E.C.A. Dalia Bide Bataryası



- Çıkış ucu uzunluğu 101 mm'dir.
- Çıkış ucu yüksekliği 57 mm'dir.
- Kireç kırıcılı perlatöre sahiptir.
- 3 bar basınçta su akış miktarı dakikada 8,2 lt "ST"li kodlarda ise dakikada 5 lt'dir.

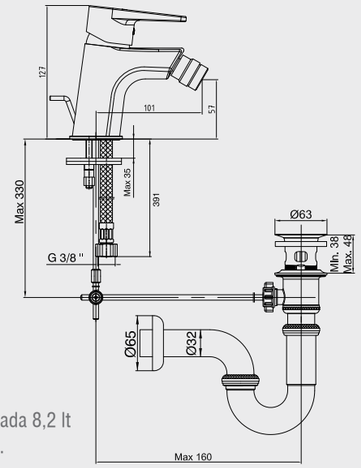

102110199 Krom	102110199ST Krom

E.C.A. Dalia Ankastre Lavabo Bataryası Sıva Üstü Grubu - Tek Rozet



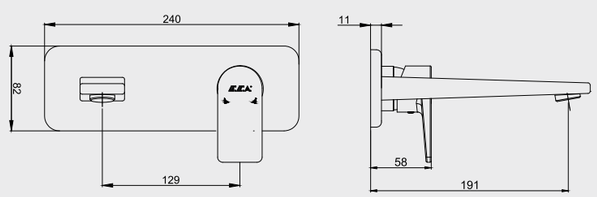

- Farklı rozet alternatifleri mevcuttur.
- Çıkış ucu uzunluğu 191 mm'dir.
- 3 bar basınçta su akış miktarı dakikada maksimum 8,1 lt "ST"li kodlarda ise dakikada maksimum 5 lt'dir.
- 102166601 kodlu sıva altı grubu ayrıca alınmalıdır.

102167612-K Krom	102167612ST-K Krom

E.C.A. Dalia Ankastre Lavabo Bataryası Sıva Üstü Grubu - Çift Rozet



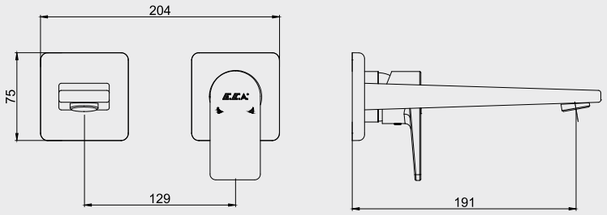

- Farklı rozet alternatifleri mevcuttur.
- Çıkış ucu uzunluğu 191 mm'dir.
- 3 bar basınçta su akış miktarı dakikada maksimum 8,1 lt "ST"li kodlarda ise dakikada maksimum 5 lt'dir.
- 102166601 kodlu sıva altı grubu ayrıca alınmalıdır.

102167612-KK Krom	102167612ST-KK Krom

Katalogda yer alan resimler ve teknik çizimler bilgi içindir.
Fiyatlara KDV ayrıca dahil edilir. Tavsiye edilen bayi satış fiyatlarıdır.

E.C.A. Ankastre Lavabo Bataryası Sıva Altı Grubu



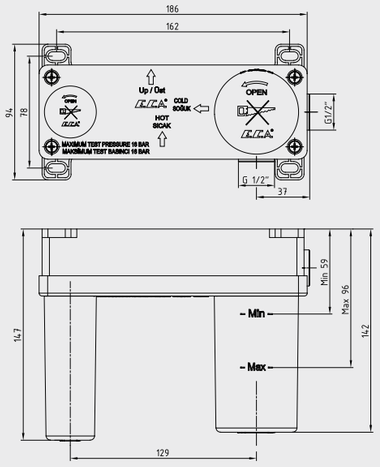

- Plastik muhafazalı sıva altı gövde
- Plastik ve galvaniz boruya uygun bağlantı
- Mermer ve granit duvar kaplamasına uygun 37 mm ayar imkanı
- Tesisat bağlantıları G 1/2"dir
- Sıva üstü grubu ayrıca alınmalıdır.
- T9 kodlu üründe opsiyonel olarak sıcaklık ve debi limitörlü seramik kartuş bulunmaktadır.

102166601

E.C.A. Dalia Ankastre Banyo/Duş Bataryası Sıva Üstü Grubu – 2 Yollu



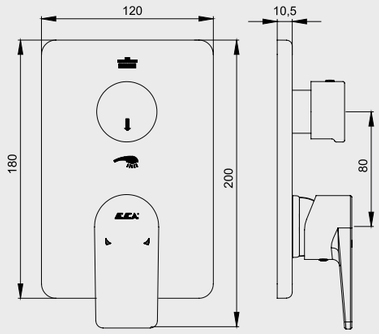

- Duş başlığı ve el duşu markalamalı 2 yollu özel yön değiştirici (Markalama alternatifleri mevcuttur.)
- Köşeli, yuvarlak ve elips olmak üzere 3 tip rozet alternatifi mevcuttur.
- 102166201 kodlu sıva altı grubu ayrıca alınmalıdır.

102167212-KDE
Krom

E.C.A. Ankastre Banyo/Duş Bataryası Sıva Altı Grubu – 2 Yollu



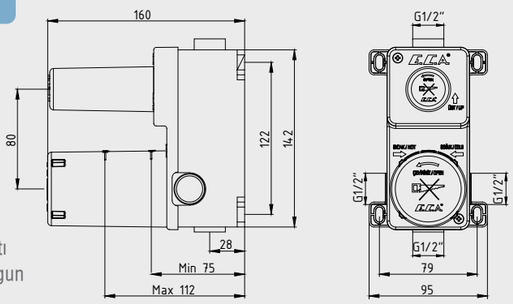

- Plastik muhafazalı sıva altı gövde
- Plastik ve galvaniz boruya uygun bağlantı
- Mermer ve granit duvar kaplamasına uygun
- 37 mm ayar imkanı
- Tesisat bağlantıları G 1/2"dir.
- Sıva üstü grubu ayrıca alınmalıdır.
- 2 yollu özel yön değiştirici
- T9 kodlu üründe opsiyonel olarak sıcaklık ve debi limitörlü seramik kartuş bulunmaktadır.

102166201

Elmor Tesisat Malzemesi Tic. A.Ş. mamul fiyat ve görünüş detaylarında değişiklik yapma hakkına sahiptir.
E.C.A. ürünleri ile kullanılacak ara muslukların, filtreli ara musluk olması tavsiye edilir. (Sayfa 210-211)

E.C.A. Dalia Ankastre Banyo Bataryası Sıva Üstü Grubu - 3 Yollu



- Duş başlığı, el duşu ve çıkış ucu markalamalı 3 yollu özel yön değiştirici
- Köşeli, yuvarlak ve elips olmak üzere 3 tip rozet alternatifi mevcuttur.
- 102166301 kodlu sıva altı grubu ayrıca alınmalıdır.

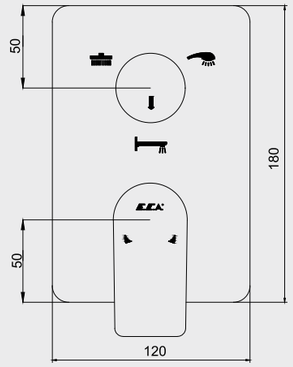

102167312-K
Krom

E.C.A. Ankastre Banyo Bataryası Sıva Altı Grubu - 3 Yollu



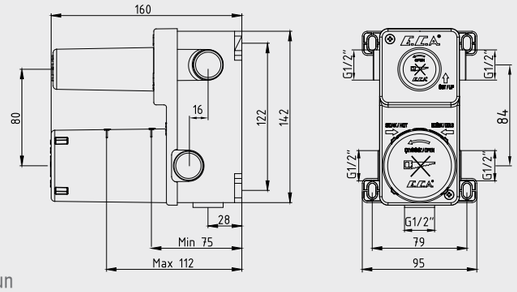

- Plastik muhafazalı sıva altı gövde
- Plastik ve galvaniz boruya uygun bağlantı
- Mermer ve granit duvar kaplamasına uygun
- 37 mm ayar imkanı
- Tesisat bağlantıları G 1/2"dir.
- Sıva üstü grubu ayrıca alınmalıdır.
- 3 yollu özel yön değiştirici
- T9 kodlu üründe opsiyonel olarak sıcaklık ve debi limitörlü seramik kartuş bulunmaktadır.

102166301

E.C.A. Ankastre Banyo Bataryası Çıkış Ucu Grubu



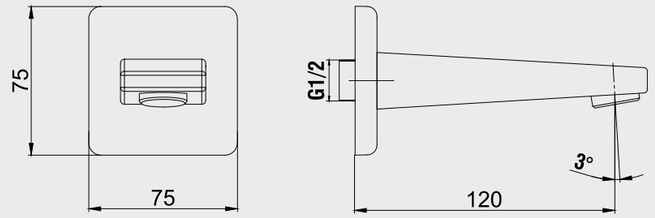

- Köşeli, yuvarlak ve elips olmak üzere 3 tip rozet alternatifi mevcuttur.
- Çıkış ucu uzunluğu 120 mm'dir.
- Tesisat bağlantısı G 1/2"dir.

102159212-K
Krom

Katalogda yer alan resimler ve teknik çizimler bilgi içindir.
Fiyatlara KDV ayrıca dahil edilir. Tavsiye edilen bayi satış fiyatlarıdır.

E.C.A. Dalia Serisi

E.C.A. Ankastre Banyo Bataryası Sıva Altı Boru Grubu



- Ankastre gövde bağlantısı G 1/2”dir.
- Çıkış ucu bağlantısı G 1/2”dir.
- Ankastre banyo bataryaları sıva altı grupları ile kullanılacaktır.



101026450

E.C.A. Dalia Ankastre Duş Bataryası Sıva Üstü Grubu



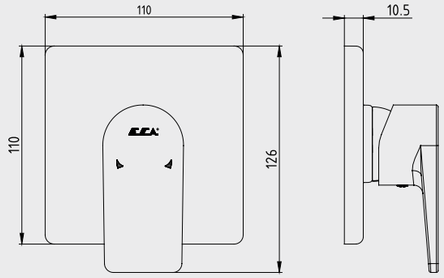

- Köşeli, yuvarlak ve elips olmak üzere 3 tip rozet alternatifi mevcuttur.
- 102166102 kodlu sıva altı grubu ayrıca alınmalıdır.

102167112-K
Krom

E.C.A. Ankastre Duş Bataryası Sıva Altı Grubu



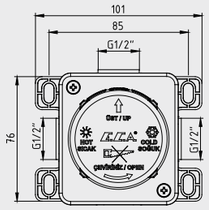

- Plastik muhafazalı sıva altı gövde
- Plastik ve galvaniz boruya uygun bağlantı
- Mermer ve granit duvar kaplamasına uygun
- 37 mm ayar imkanı
- Tesisat bağlantıları G 1/2”dir.
- Sıva üstü grubu ayrıca alınmalıdır.
- T9 kodlu üründe opsiyonel olarak sıcaklık ve debi limitörlü seramik kartuş bulunmaktadır.

102166102

Elmor Tesisat Malzemesi Tic. A.Ş. mamul fiyat ve görünüş detaylarında değişiklik yapma hakkına sahiptir.
E.C.A. ürünleri ile kullanılacak ara muslukların, filtreli ara musluk olması tavsiye edilir. (Sayfa 210-211)



E.C.A. Niobe Serisi

su + enerji maksimum tasarruf

E.C.A. Niobe Lavabo Bataryası



- Çıkış ucu uzunluğu 112 mm’dir.
- Çıkış ucu yüksekliği 84 mm’dir.
- Kireç kırıcılı perlatör
- 3 bar basınçta su akış miktarı dakikada maksimum 7,8 lt, “ST”li kodlarda ise dakikada maksimum 5 lt’dir.
- Kumandalı ürün alternatifi bulunmaktadır.

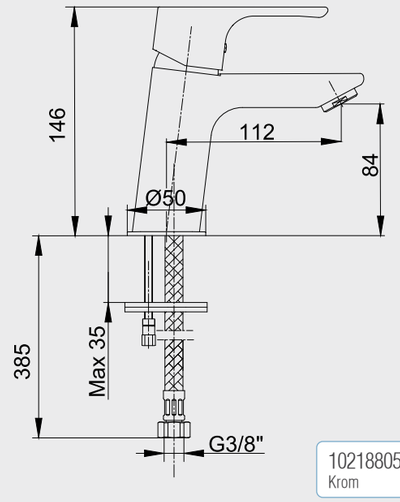

102188053	102188053ST
Krom	Krom

E.C.A. Niobe Banyo Bataryası

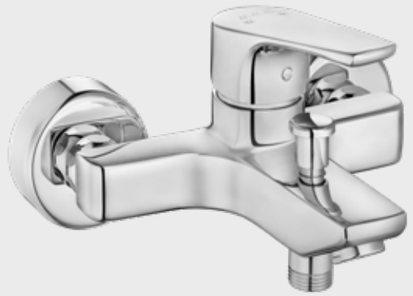

- Çıkış ucu uzunluğu 152 mm’dir.
- Üst takım bağlantısı G1/2”dir.
- Kilitlemeli yön değiştirici
- Kireç kırıcılı perlatör

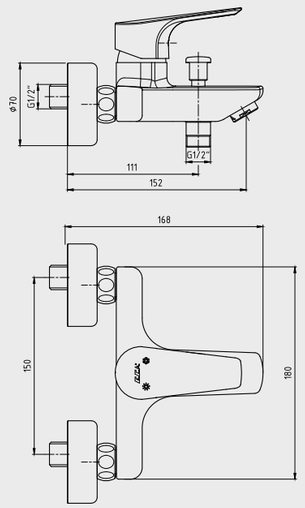

102102482
Krom

Katalogda yer alan resimler ve teknik çizimler bilgi içindir.
Fiyatlara KDV ayrıca dahil edilir. Tavsiye edilen bayi satış fiyatlarıdır.

E.C.A. Niobe Eviye Bataryası



- Çıkış ucu uzunluğu 192 mm'dir.
- Çıkış ucu yüksekliği 213 mm'dir.
- Kireç kırıcılı perlatör
- 360° döner çıkış uçlu
- 3 bar basınçta su akış miktarı dakikada maksimum 7,4 lt, "ST"li kodlarda ise dakikada maksimum 5 lt'dir.

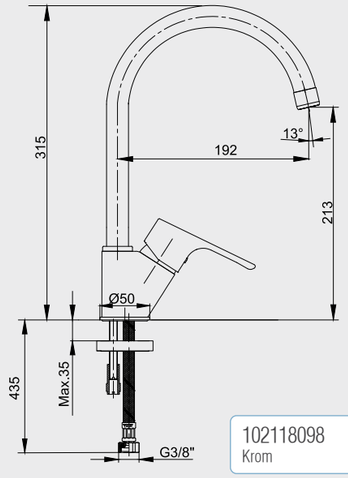

102118098 Krom	102118098ST Krom

E.C.A. Niobe Mafsallı Eviye Bataryası



- Çıkış ucu uzunluğu 197 mm'dir.
- Çıkış ucu yüksekliği 195 mm'dir.
- Mafsallı
- 360° döner çıkış uçlu
- 3 bar basınçta su akış miktarı dakikada maksimum 7,6 lt "ST"li kodlarda ise dakikada maksimum 5 lt'dir.

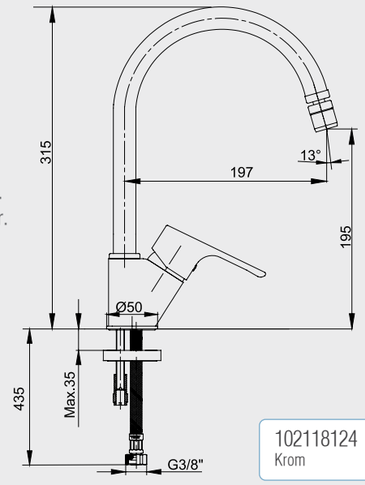

102118124 Krom	102118124ST Krom

E.C.A. Niobe Aplike Eviye Bataryası



- Çıkış ucu uzunluğu 249 mm'dir
- Çıkış ucu döner boruludur
- Kireç kırıcılı perlatör
- 3 bar basınçta su akış miktarı dakikada maksimum 8 lt. ''ST''li kodlarda ise dakikada maksimum 5 lt'dir

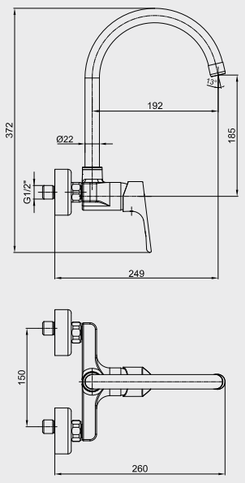

102107270 Krom	102107270ST Krom

Elmor Tesisat Malzemesi Tic. A.Ş. mamul fiyat ve görünüş detaylarında değişiklik yapma hakkına sahiptir.
E.C.A. ürünleri ile kullanılacak ara muslukların, filtreli ara musluk olması tavsiye edilir. (Sayfa 210-211)

E.C.A. Niobe Kuğu Borulu Lavabo Bataryası



- Soğukta açılma özelliği
- Çıkış ucu uzunluğu 132 mm'dir.
- Çıkış ucu yüksekliği 154 mm'dir.
- Kireç kırıcılı perlatör
- 360° döner çıkış uçlu
- 3 bar basınçta su akış miktarı dakikada maksimum 7,2 lt, "ST"li kodlarda ise dakikada maksimum 5 lt'dir.

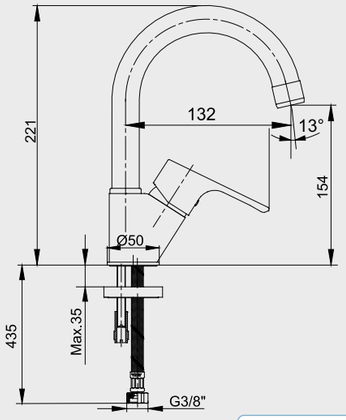

102188054 Krom	102188054ST Krom

E.C.A. Niobe Duş Bataryası



- Duş çıkış ekseni 59 mm'dir.
- Üst takım bağlantısı G1/2"dir.

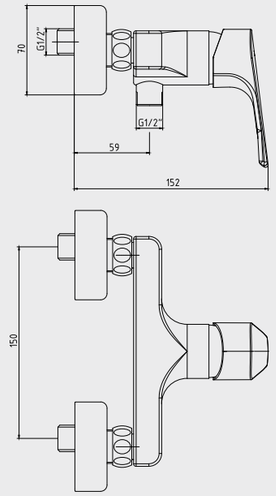

102154029 Krom

E.C.A. Niobe Bide Bataryası



- Çıkış ucu uzunluğu 103 mm 'dir
- Çıkış ucu yüksekliği 56 mm 'dir
- Kireç kırıcılı perlatör
- 3 bar basınçta su akış miktarı dakikada maksimum 7,5 lt, "ST" li kodlarda ise dakikada maksimum 5 lt'dir

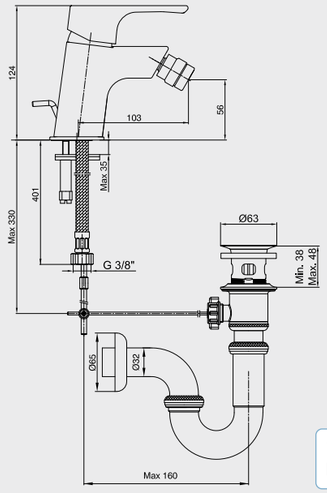

102110196 Krom

Katalogda yer alan resimler ve teknik çizimler bilgi içindir.
Fiyatlara KDV ayrıca dahil edilir. Tavsiye edilen bayi satış fiyatlarıdır.

E.C.A. Niobe Ankastre Lavabo Bataryası Sıva Üstü Grubu - Tek Rozet



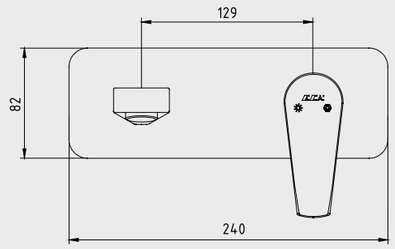

- Farklı rozet alternatifleri mevcuttur.
- Kireç kırıcılı perlatöre sahiptir.
- Çıkış ucu uzunluğu 200 mm'dir.
- 3 bar basınçta su akış miktarı dakikada maksimum 7,8 lt "ST"li kodlarda ise dakikada maksimum 5 lt'dir.
- 102166601 kodlu sıva altı grubu ayrıca alınmalıdır.

102167613-K Krom	102167613ST-K Krom

E.C.A. Niobe Ankastre Lavabo Bataryası Sıva Üstü Grubu - Çift Rozet

- Farklı rozet alternatifleri mevcuttur.
- Kireç kırıcılı perlatöre sahiptir.
- Çıkış ucu uzunluğu 200 mm'dir.
- 3 bar basınçta su akış miktarı dakikada maksimum 7,8 lt "ST"li kodlarda ise dakikada maksimum 5 lt'dir.
- 102166601 kodlu sıva altı grubu ayrıca alınmalıdır.

102167613-KK Krom	102167613ST-KK Krom

E.C.A. Ankastre Lavabo Bataryası Sıva Altı Grubu



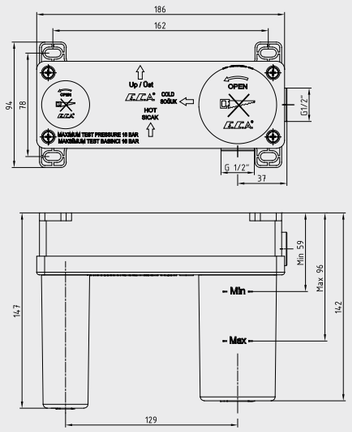

- Plastik muhafazalı sıva altı gövde
- Plastik ve galvaniz boruya uygun bağlantı
- Mermer ve granit duvar kaplamasına uygun
- 37 mm ayar imkanı
- Tesisat bağlantıları G 1/2"dir
- Sıva üstü grubu ayrıca alınmalıdır.
- T9 kodlu üründe opsiyonel olarak sıcaklık ve debi limitörlü seramik kartuş bulunmaktadır.

102166601

Elmor Tesisat Malzemesi Tic. A.Ş. mamul fiyat ve görünüş detaylarında değişiklik yapma hakkına sahiptir.
E.C.A. ürünleri ile kullanılacak ara muslukların, filtreli ara musluk olması tavsiye edilir. (Sayfa 210-211)

E.C.A. Niobe Ankastre Banyo/Duş Bataryası Sıva Üstü Grubu - 2 Yollu



- Duş başlığı ve el duşu markalamalı 2 yollu özel yön değiştirici (Markalama alternatifleri mevcuttur.)
- Köşeli, yuvarlak ve elips olmak üzere 3 tip rozet alternatifi mevcuttur.
- 102166201 kodlu sıva altı grubu ayrıca alınmalıdır.

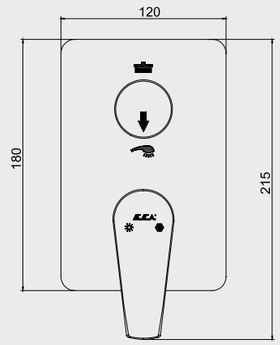

102167213-KDE
Krom

E.C.A. Ankastre Banyo/Duş Bataryası Sıva Altı Grubu – 2 Yollu



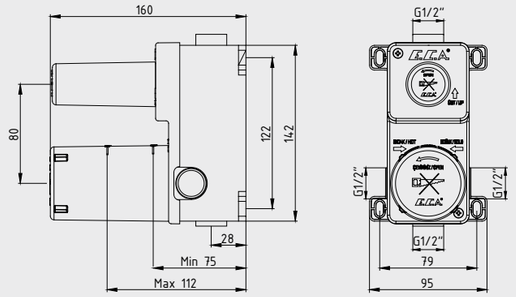

- Plastik muhafazalı sıva altı gövde
- Plastik ve galvaniz boruya uygun bağlantı
- Mermer ve granit duvar kaplamasına uygun
- 37 mm ayar imkanı
- Tesisat bağlantıları G 1/2"dir.
- Sıva üstü grubu ayrıca alınmalıdır.
- 2 yollu özel yön değiştirici
- T9 kodlu üründe opsiyonel olarak sıcaklık ve debi limitörlü seramik kartuş bulunmaktadır.

102166201

E.C.A. Niobe Ankastre Banyo Bataryası Sıva Üstü Grubu – 3 Yollu



- Duş başlığı, el duşu ve çıkış ucu markalamalı 3 yollu özel yön değiştirici
- Köşeli, yuvarlak ve elips olmak üzere 3 tip rozet alternatifi mevcuttur.
- 102166301 kodlu sıva altı grubu ayrıca alınmalıdır.

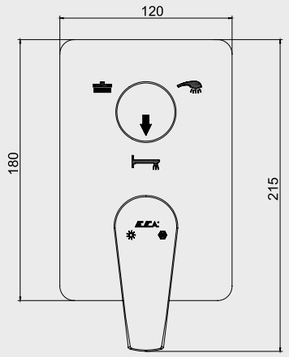

102167313-K
Krom

Katalogda yer alan resimler ve teknik çizimler bilgi içindir.
Fiyatlara KDV ayrıca dahil edilir. Tavsiye edilen bayi satış fiyatlarıdır.

E.C.A. Ankastre Banyo Bataryası Sıva Altı Grubu - 3 Yollu



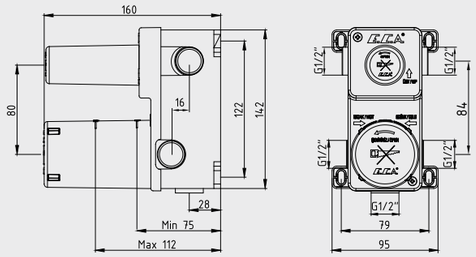

- Plastik muhafazalı sıva altı gövde
- Plastik ve galvaniz boruya uygun bağlantı
- Mermer ve granit duvar kaplamasına uygun
- 37 mm ayar imkanı
- Tesisat bağlantıları G 1/2''dir.
- Sıva üstü grubu ayrıca alınmalıdır.
- 3 yollu özel yön değiştirici
- T9 kodlu üründe opsiyonel olarak sıcaklık ve debi limitörlü seramik kartuş bulunmaktadır.

102166301

E.C.A. Ankastre Banyo Bataryası Çıkış Ucu Grubu



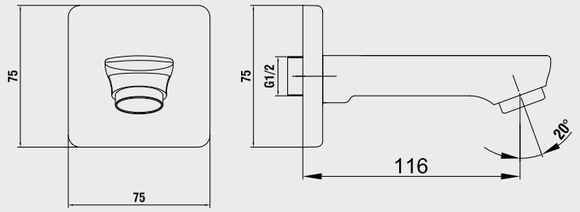

- Köşeli, yuvarlak ve elips olmak üzere 3 tip rozet alternatifi mevcuttur.
- Çıkış ucu uzunluğu 116 mm'dir.
- Tesisat bağlantısı G 1/2''dir.

102159209-K
Krom

E.C.A. Ankastre Banyo Bataryası Sıva Altı Boru Grubu



- Ankastre gövde bağlantısı G 1/2''dir.
- Çıkış ucu bağlantısı G 1/2''dir.
- Ankastre banyo bataryaları sıva altı grupları ile kullanılacaktır.



101026450

Elmor Tesisat Malzemesi Tic. A.Ş. mamul fiyat ve görünüş detaylarında değişiklik yapma hakkına sahiptir.
E.C.A. ürünleri ile kullanılacak ara muslukların, filtreli ara musluk olması tavsiye edilir. (Sayfa 210-211)

E.C.A. Niobe Ankastre Duş Bataryası Sıva Üstü Grubu



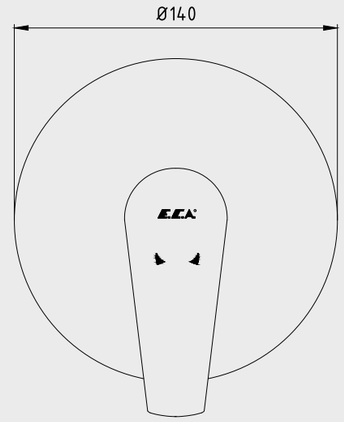

- Köşeli, yuvarlak ve elips olmak üzere 3 tip rozet alternatifi mevcuttur.
- 102166102 kodlu sıva altı grubu ayrıca alınmalıdır.

102167113-Y
Krom

E.C.A. Ankastre Duş Bataryası Sıva Altı Grubu



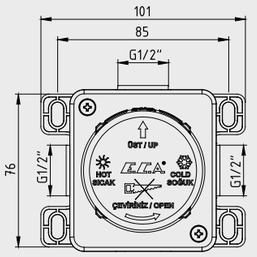

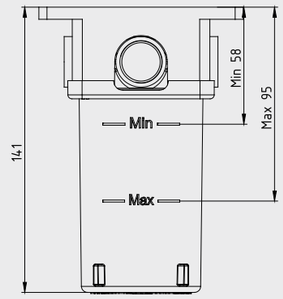

- Plastik muhafazalı sıva altı gövde
- Plastik ve galvaniz boruya uygun bağlantı
- Mermer ve granit duvar kaplamasına uygun
- 37 mm ayar imkanı
- Tesisat bağlantıları G 1/2''dir.
- Sıva üstü grubu ayrıca alınmalıdır.
- T9 kodlu üründe opsiyonel olarak sıcaklık ve debi limitörlü seramik kartuş bulunmaktadır.

102166102

Katalogda yer alan resimler ve teknik çizimler bilgi içindir.
Fiyatlara KDV ayrıca dahil edilir. Tavsiye edilen bayi satış fiyatlarıdır.



E.C.A. Spylos Serisi

SU + enerji maksimum tasarruf

E.C.A. Spylos Lavabo Bataryası



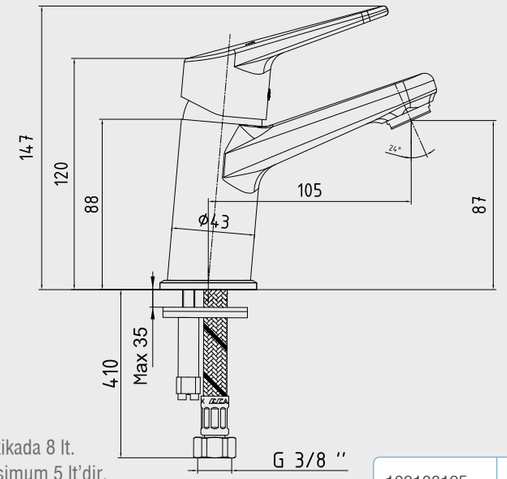

- Çıkış ucu uzunluğu 105 mm'dir.
- Çıkış ucu yüksekliği 87 mm'dir.
- Kireç kırıcılı perlatör
- 3 bar basınçta su akış miktarı dakikada 8 lt. "ST"li kodlarda ise dakikada maksimum 5 lt'dir.
- Kumandalı ürün alternatifi bulunmaktadır.

102188125 Krom	102188125ST Krom

E.C.A. Spylos Banyo Bataryası



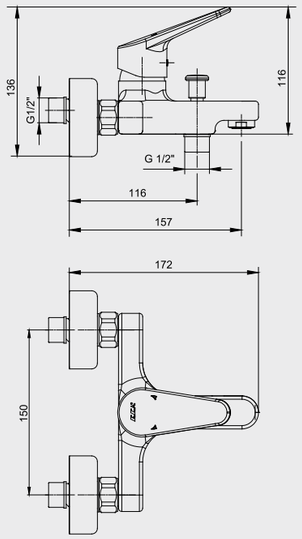

- Çıkış ucu uzunluğu 157 mm'dir.
- Üst takım bağlantısı G1/2"dir.
- Kilitlemeli yön değiştirici
- Kireç kırıcılı perlatör

102102494 Krom

Elmor Tesisat Malzemesi Tic. A.Ş. mamul fiyat ve görünüş detaylarında değişiklik yapma hakkına sahiptir.
E.C.A. ürünleri ile kullanılacak ara muslukların, filtreli ara musluk olması tavsiye edilir. (Sayfa 210-211)

E.C.A. Spylos Eviye Bataryası



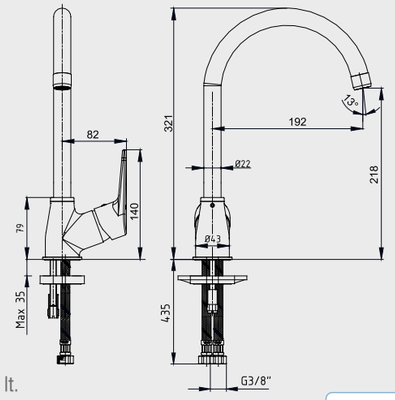

- Çıkış ucu uzunluğu 192 mm'dir.
- Çıkış ucu yüksekliği 218 mm'dir.
- Kireç kırıcılı perlatör
- 3 bar basınçta su akış miktarı dakikada 7,7 lt. "ST"li kodlarda ise dakikada maksimum 5 lt 'dir.
- 360° döner çıkış uçlu

102118136 Krom	102118136ST Krom

E.C.A. Spylos Spiralli Eviye Bataryası



- Çıkış ucu uzunluğu 187 mm'dir.
- Çıkış ucu yüksekliği 200 mm'dir.
- Kireç kırıcılı perlatör
- 3 bar basınçta su akış miktarı dakikada 6 lt. "ST"li kodlarda ise dakikada maksimum 5 lt'dir.
- Çift fonksiyonlu el duşu
- El duşu üzerinde anlık su kesme butonu bulunmaktadır.
- 360° döner çıkış uçlu

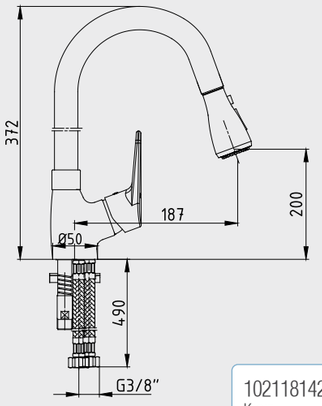

102118142 Krom	102118142ST Krom

E.C.A. Spylos Döner Borulu Eviye Bataryası



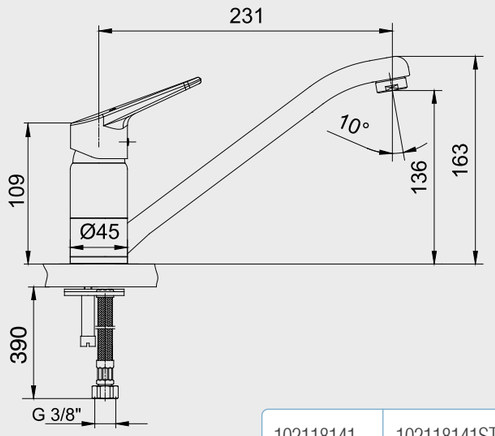

- Çıkış ucu uzunluğu 231 mm'dir.
- Çıkış ucu yüksekliği 136 mm'dir.
- Kireç kırıcılı perlatör
- 3 bar basınçta su akış miktarı dakikada 7,8 lt. "ST"li kodlarda ise dakikada maksimum 5 lt'dir.
- 360° döner çıkış uçlu

102118141 Krom	102118141ST Krom

Katalogda yer alan resimler ve teknik çizimler bilgi içindir.
Fiyatlara KDV ayrıca dahil edilir. Tavsiye edilen bayi satış fiyatlarıdır.

E.C.A. Spylos Serisi

E.C.A. Spylos Aplike Eviye Bataryası



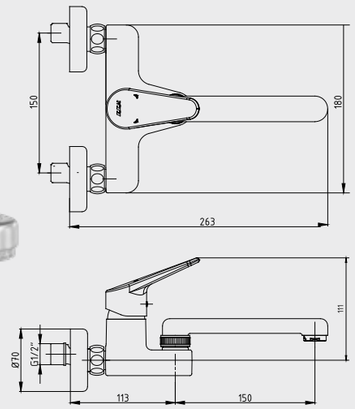

- Çıkış ucu uzunluğu 263 mm'dir.
- Kireç kırıcılı perlatör
- 3 bar basınçta su akış miktarı dakikada 8,2 lt. "ST"li kodlarda ise dakikada maksimum 5 lt'dir.
- Çıkış ucu döner boruludur

102107271	102107271ST
Krom	Krom

E.C.A. Spylos Kuğu Borulu Lavabo Bataryası



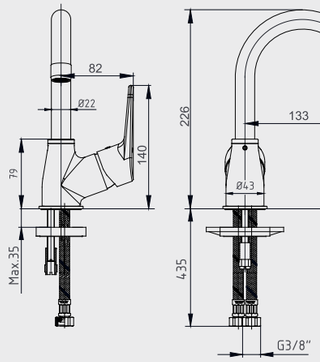

- Çıkış ucu uzunluğu 133 mm'dir.
- Çıkış ucu yüksekliği 146 mm'dir.
- Kireç kırıcılı perlatör
- 3 bar basınçta su akış miktarı dakikada 7,7 lt. "ST"li kodlarda ise dakikada maksimum 5 lt'dir.
- 360° döner çıkış uçlu

102188126	102188126ST
Krom	Krom

E.C.A. Spylos Döner Borulu Lavabo Bataryası



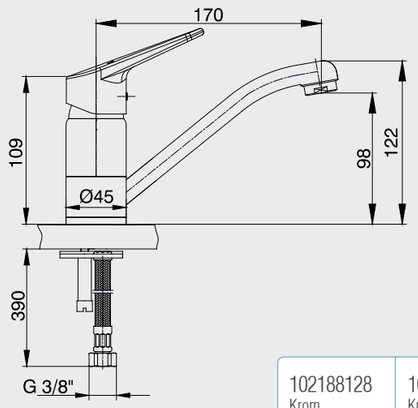

- Çıkış ucu uzunluğu 170 mm'dir
- Çıkış ucu yüksekliği 98 mm'dir
- Kireç kırıcılı perlatör
- 3 bar basınçta su akış miktarı dakikada 7,7 lt. "ST"li kodlarda ise dakikada maksimum 5 lt'dir.
- 360° döner çıkış uçlu

102188128	102188128ST
Krom	Krom

Elmor Tesisat Malzemesi Tic. A.Ş. mamul fiyat ve görünüş detaylarında değişiklik yapma hakkına sahiptir.
E.C.A. ürünleri ile kullanılacak ara muslukların, filtreli ara musluk olması tavsiye edilir. (Sayfa 210-211)

E.C.A. Osmanlı Serisi



E.C.A. Osmanlı Lavabo Bataryası



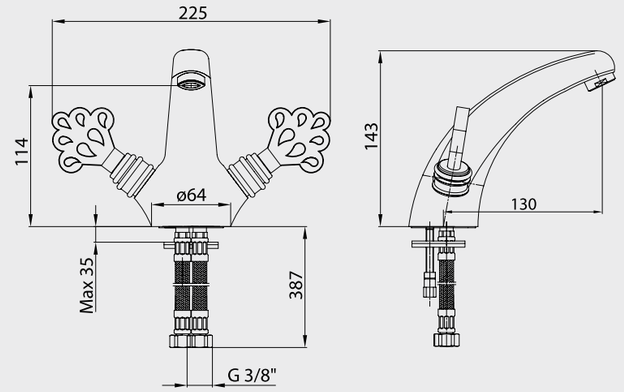

- Çıkış ucu uzunluğu 130 mm'dir,
- Çıkış ucu yüksekliği 114 mm'dir
- 180 derece seramik salmastıralıdır
- Ürün süzgeçlidir

102208002
Lak

E.C.A. Osmanlı Banyo Bataryası



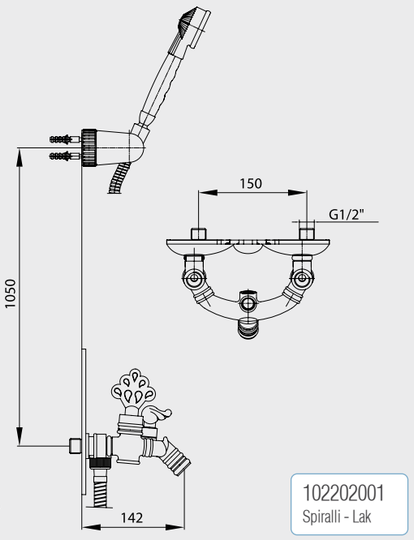

- Eksenler arası 150 mm'dir,
- Çıkış ucu uzunluğu 142 mm'dir,
- Üst takım dahildir,
- 180 derece seramik salmastralıdır,
- Ürün süzgeçlidir.

102202001
Spiralli - Lak

Katalogda yer alan resimler ve teknik çizimler bilgi içindir.
Fiyatlara KDV ayrıca dahil edilir. Tavsiye edilen bayi satış fiyatlarıdır.

E.C.A. Osmanlı Eviye Bataryası



- Çıkış ucu uzunluğu 188 mm'dir.
- Çıkış ucu yüksekliği 191 mm'dir.
- Ürün süzgeçlidir.
- 360° döner çıkış uçlu
- 180 derece seramik salmastralıdır.

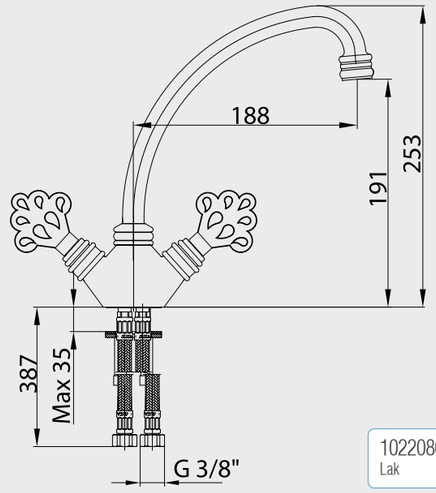

102208003
Lak

E.C.A. Osmanlı Aplike Eviye / Lavabo Bataryası



- Eksenler arası 150 mm'dir.
- Çıkış ucu uzunluğu 135 mm'dir.
- Ürün süzgeçlidir.
- 180° seramik salmastralıdır.

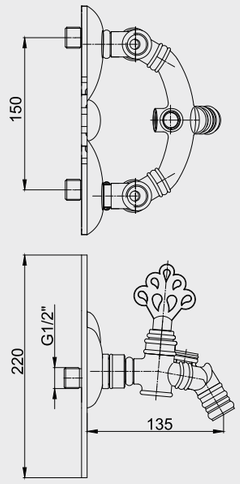

102206001
Lak

E.C.A. Osmanlı Yüksek Tip Lavabo Bataryası



- Çıkış ucu uzunluğu 200 mm'dir.
- Çıkış ucu yüksekliği 300 mm'dir.
- Ürün süzgeçlidir.
- 360° döner çıkış uçlu
- 180 derece seramik salmastralıdır.

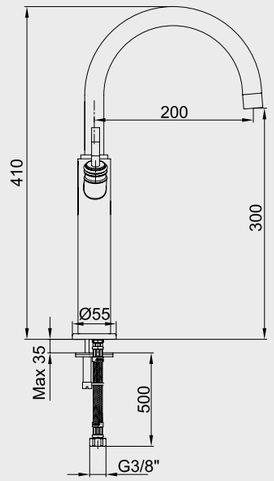

102208614
Lak

Elmor Tesisat Malzemesi Tic. A.Ş. mamul fiyat ve görünüş detaylarında değişiklik yapma hakkına sahiptir.
E.C.A. ürünleri ile kullanılacak ara muslukların, filtreli ara musluk olması tavsiye edilir. (Sayfa 210-211)

E.C.A. Osmanlı Bide Bataryası



- Çıkış ucu uzunluğu 100 mm'dir.
- 180 derece seramik salmastralıdır.
- Ürün süzgeçlidir.

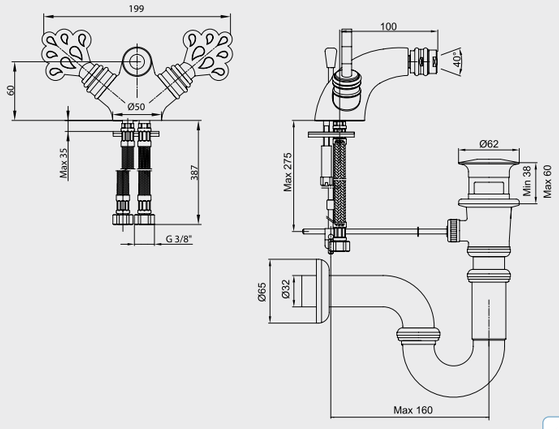

102210063
Lak

E.C.A. Osmanlı Ankastre Lavabo Bataryası



- Çıkış ucu uzunluğu 143 mm'dir.
- Çıkış ucu yüksekliği 100 mm'dir.
- Ürün süzgeçlidir.
- 360° döner çıkış uçlu
- 180 derece seramik salmastralıdır.

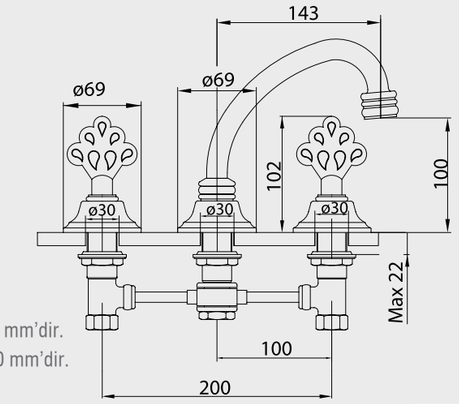

102205001
Lak

E.C.A. Osmanlı Kurna Musluğu



- Tesisat bağlantısı ağız çapı G 3/4''dir.
- Çıkış ucu uzunluğu 122 mm'dir.
- Uzatma opsiyonu için **102234002** Osmanlı uzatma parçası kullanılır.
- 90 derece seramik salmastralıdır.
- Ürün süzgeçlidir.

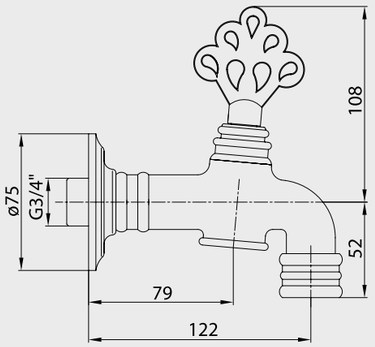

102209223
Lak

Katalogda yer alan resimler ve teknik çizimler bilgi içindir.
Fiyatlara KDV ayrıca dahil edilir. Tavsiye edilen bayi satış fiyatlarıdır.

E.C.A. Osmanlı Musluk



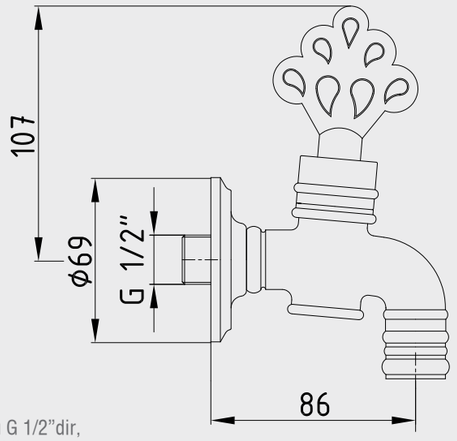

- Tesisat bağlantısı ağız çapı G 1/2"dir,
- Çıkış ucu uzunluğu 86 mm'dir,
- Uzatma opsiyonu için **102234001** Osmanlı uzatma parçası kullanır.
- 180 derece seramik salmastıralıdır.
- Ürün süzgeçlidir

102209002
Lak

E.C.A. Osmanlı Çamaşır Musluğu



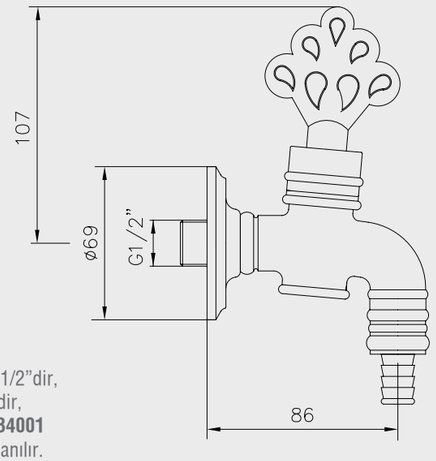

- Tesisat bağlantı ağız çapı G 1/2"dir,
- Çıkış ucu uzunluğu 86 mm'dir,
- Uzatma opsiyonu için **102234001** Osmanlı uzatma parçası kullanılır.
- 180 derece seramik salmastıralıdır.

102209001
Lak

Elmor Tesisat Malzemesi Tic. A.Ş. mamul fiyat ve görünüş detaylarında değişiklik yapma hakkına sahiptir.
E.C.A. ürünleri ile kullanılacak ara muslukların, filtreli ara musluk olması tavsiye edilir. (Sayfa 210-211)

E.C.A. Osmanlı Ara-Taharet Musluğu



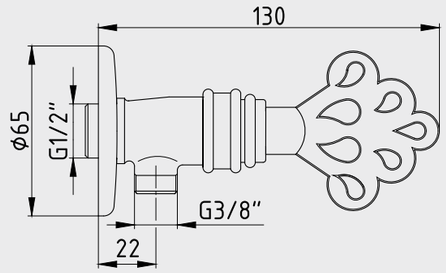

- Tesisat bağlantısı G 1/2"dir.
- 180 derece seramik salmastıralıdır.

102211001
Lak

E.C.A. Osmanlı Ara Kesme Valfi



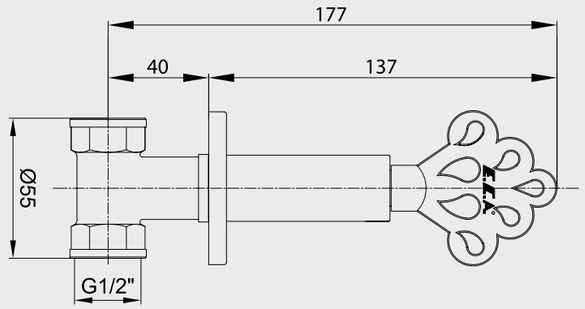

- Tesisat bağlantısı G 1/2"dir.
- 180 derece seramik salmastıralıdır.

102251001
Lak

Katalogda yer alan resimler ve teknik çizimler bilgi içindir.
Fiyatlara KDV ayrıca dahil edilir. Tavsiye edilen bayi satış fiyatlarıdır.



E.C.A. Neo Klasik Serisi

E.C.A. Neo Klasik Lavabo Bataryası



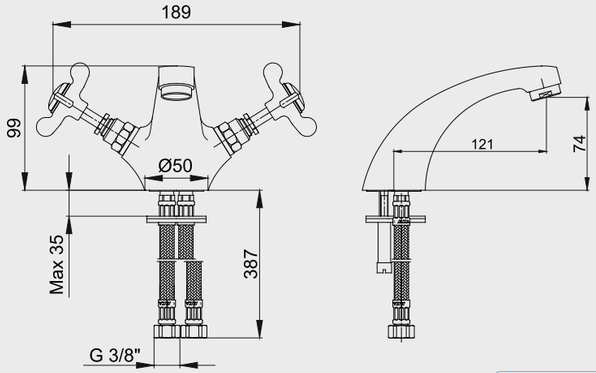

- Çıkış ucu uzunluğu 121 mm'dir.
- Çıkış ucu yüksekliği 74 mm'dir.
- 3 bar basınçta su akış miktarı dakikada 8,4 lt'dir.
- Kumandalı ürün alternatifi bulunmaktadır.

102108351
Krom

E.C.A. Neo Klasik Banyo Bataryası



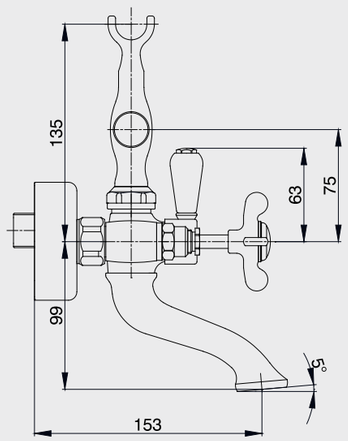

- Çıkış ucu uzunluğu 153 mm'dir,
- Üst takım dahildir.

102102236
Krom

Elmor Tesisat Malzemesi Tic. A.Ş. mamul fiyat ve görünüş detaylarında değişiklik yapma hakkına sahiptir.
E.C.A. ürünleri ile kullanılacak ara muslukların, filtreli ara musluk olması tavsiye edilir. (Sayfa 210-211)

E.C.A. Neo Klasik Eviye Bataryası



- Çıkış ucu uzunluğu 150 mm'dir.
- Çıkış ucu yüksekliği 232 mm'dir.
- 360° döner çıkış uçlu
- 3 bar basınçta su akış miktarı dakikada 9 lt'dir.
  "ST"li kodlarda ise dakikada maksimum 5 lt'dir.

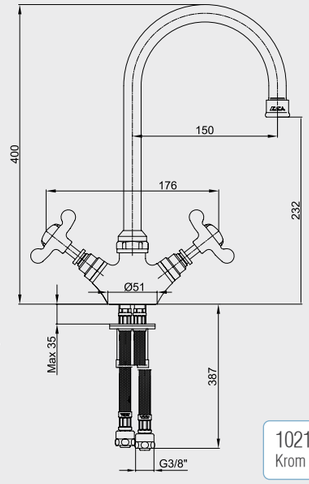

102108373	102108373ST
Krom	Krom

E.C.A. Neo Klasik Küvet Bataryası



- Çıkış ucu uzunluğu 140 mm'dir.
- Üst takım dahildir.

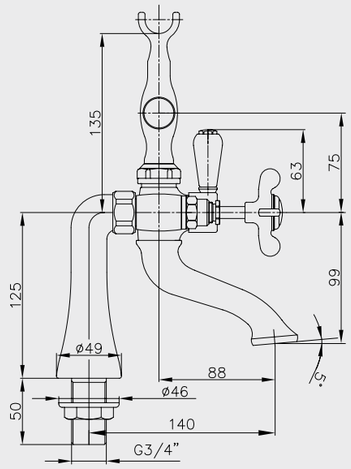

102102165
Krom

E.C.A. Neo Klasik Ankastre Lavabo Bataryası



- Çıkış ucu uzunluğu 150 mm'dir.
- Çıkış ucu yüksekliği 186 mm'dir.
- 360° döner çıkış uçlu
- 3 bar basınçta su akış miktarı dakikada 9,8 lt'dir.
- Kumandalı ürün alternatifi bulunmaktadır.

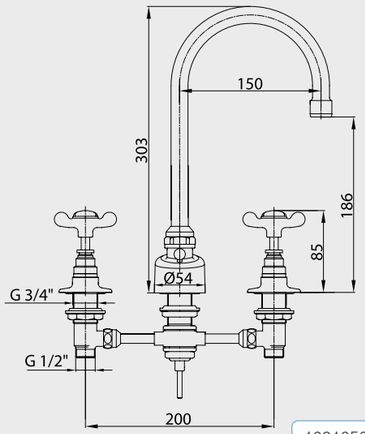

102105088
Krom

Katalogda yer alan resimler ve teknik çizimler bilgi içindir.
Fiyatlara KDV ayrıca dahil edilir. Tavsiye edilen bayi satış fiyatlarıdır.

E.C.A. Neo Klasik Bide Bataryası



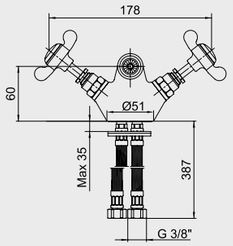

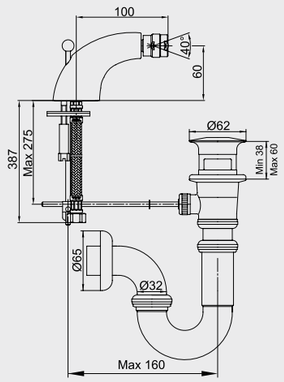

- 3 bar basınçta su akış miktarı dakikada 7 lt'dir.
- Çıkış ucu yüksekliği 60 mm'dir.
- Çıkış ucu uzunluğu 100 mm'dir.

102110085
Krom

E.C.A. Neo Klasik Lavabo Musluğu, G 1/2"



- Rozet dahildir,
- Çıkış ucu uzunluğu 75 mm'dir.

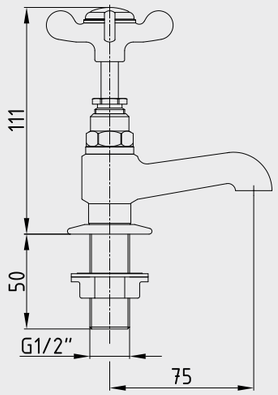

102109170
Krom

E.C.A. Neo Klasik Çamaşır Musluğu



- Rozet dahildir,
- Çıkış ucu uzunluğu 92 mm'dir.

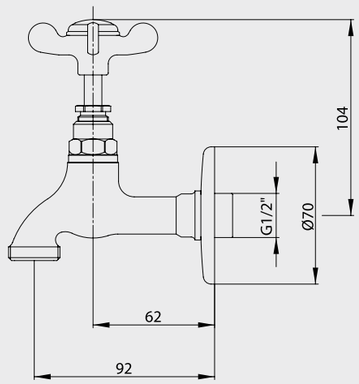

102109140
Krom

Elmor Tesisat Malzemesi Tic. A.Ş. mamul fiyat ve görünüş detaylarında değişiklik yapma hakkına sahiptir.
E.C.A. ürünleri ile kullanılacak ara muslukların, filtreli ara musluk olması tavsiye edilir. (Sayfa 210-211)

E.C.A. Neo Klasik Serisi

E.C.A. Neo Klasik Ara - Taharet Musluğu



- Rozet dahildir.

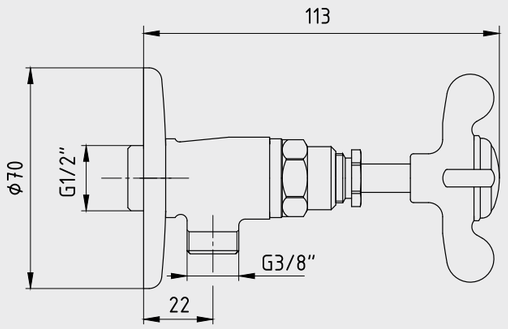

102111053
Krom

E.C.A. Neo Klasik Ara Kesme Valfi



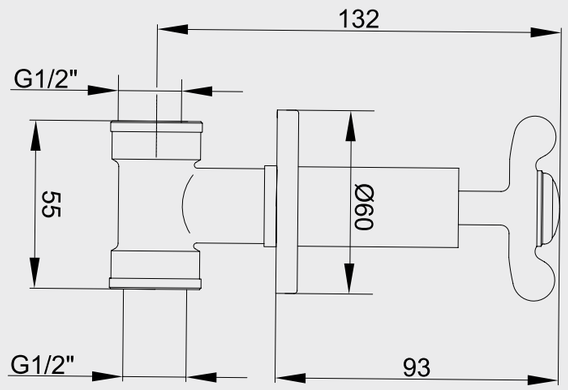

- Tesisat bağlantısı G 1/2'dir,
- 180⁰ seramik salmastralıdır

102151009
Krom

Katalogda yer alan resimler ve teknik çizimler bilgi içindir.
Fiyatlara KDV ayrıca dahil edilir. Tavsiye edilen bayi satış fiyatlarıdır.



E.C.A. Quadrille Serisi

E.C.A. Quadrille Lavabo Bataryası



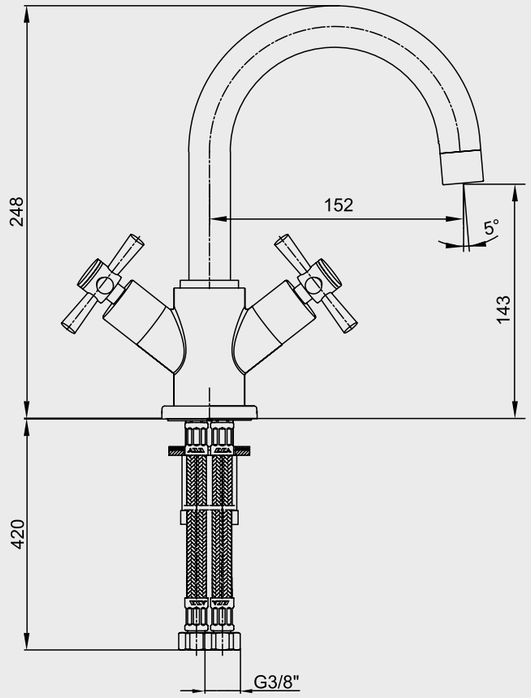

- Çıkış ucu uzunluğu 152 mm'dir.
- Çıkış ucu yüksekliği 143 mm'dir.
- 90° seramik salmastralıdır.
- 360° döner çıkış uçlu
- 3 bar basınçta su akış miktarı dakikada maksimum 9 lt "ST"li kodlarda ise dakikada maksimum 5 lt 'dir.
- Kumandalı ürün alternatifleri bulunmaktadır.

102108396 Krom	102108396ST Krom	102808396 Altın Görünümlü	102808396ST Altın Görünümlü

Altın görünümlü mamul siparişleri özel sipariş olarak kabul edilecektir.

Elmor Tesisat Malzemesi Tic. A.Ş. mamul fiyat ve görünüş detaylarında değişiklik yapma hakkına sahiptir.
E.C.A. ürünleri ile kullanılacak ara muslukların, filtreli ara musluk olması tavsiye edilir. (Sayfa 210-211)

E.C.A. Quadrille Banyo Bataryası





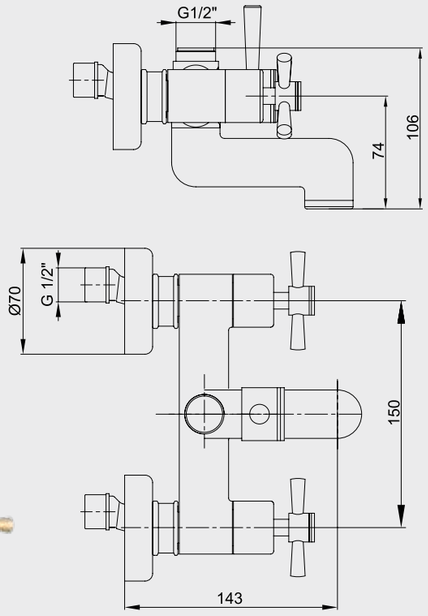

- Çıkış ucu uzunluğu 143 mm'dir.
- Üst takım bağlantısı G 1/2"dir.
- 90° seramik salmastralıdır.

102102230 Krom	102802230 Altın Görünümlü

E.C.A. Quadrille Eviye Bataryası





- Çıkış ucu uzunluğu 200 mm'dir.
- Çıkış ucu yüksekliği 233 mm'dir.
- 90° seramik salmastralıdır.
- 360° döner çıkış uçlu
- 3 bar basınçta su akış miktarı dakikada 8,8 lt "ST"li kodlarda ise dakikada 5 lt'dir.

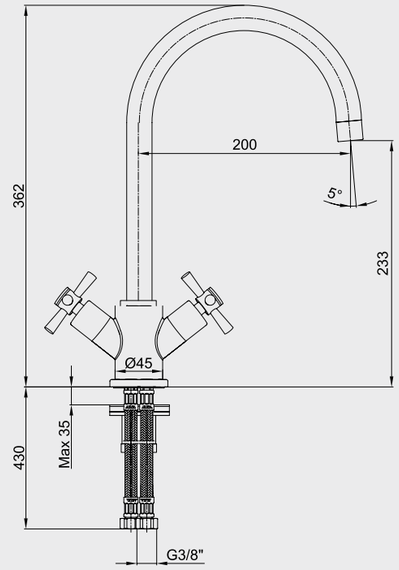

102108488 Krom	102108488ST Krom	102808488 Altın Görünümlü

Katalogda yer alan resimler ve teknik çizimler bilgi içindir.
Fiyatlara KDV ayrıca dahil edilir. Tavsiye edilen bayi satış fiyatlarıdır.

Altın görünümlü mamul siparişleri özel sipariş olarak kabul edilecektir.

E.C.A. Quadrille Aplike Eviye Bataryası



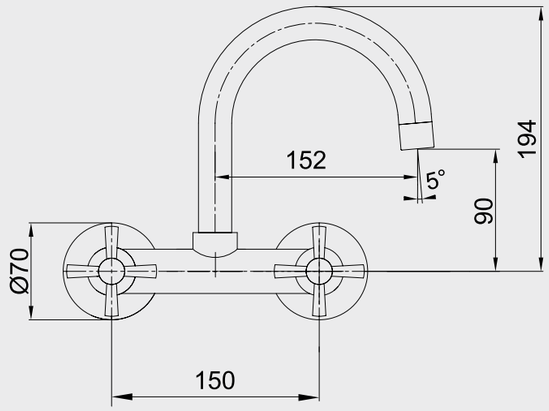

- Çıkış ucu uzunluğu 200 mm'dir.
- 90° seramik salmastralıdır.
- Çıkış ucu döner boruludur
- 3 bar basınçta su akış miktarı dakikada 9 lt "ST"li kodlarda ise dakikada 5 lt'dir.

102107087 Krom	102107087ST Krom

E.C.A. Quadrille Yüksek Tip Lavabo Bataryası



- Çıkış ucu uzunluğu 200 mm'dir.
- Çıkış ucu yüksekliği 292 mm'dir.
- Çanak lavabolar ile uyumludur.
- 90° seramik salmastralıdır.
- 360° döner çıkış uçlu
- 3 bar basınçta su akış miktarı dakikada 9,5 lt "ST"li kodlarda ise dakikada 5 lt'dir.
- Kumandalı ürün alternatifi bulunmaktadır.

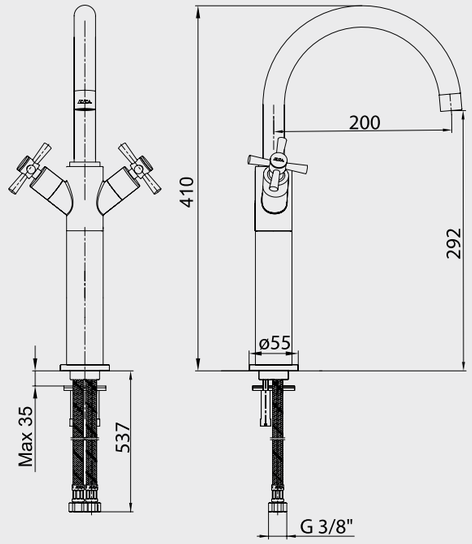

102108614 Krom	102108614ST Krom	102808614 Altın Görünümlü	102808614ST Altın Görünümlü

Altın görünümlü mamul siparişleri özel sipariş olarak kabul edilecektir.

Elmor Tesisat Malzemesi Tic. A.Ş. mamul fiyat ve görünüş detaylarında değişiklik yapma hakkına sahiptir.
E.C.A. ürünleri ile kullanılacak ara muslukların, filtreli ara musluk olması tavsiye edilir. (Sayfa 210-211)

E.C.A. Quadrille Duş Bataryası





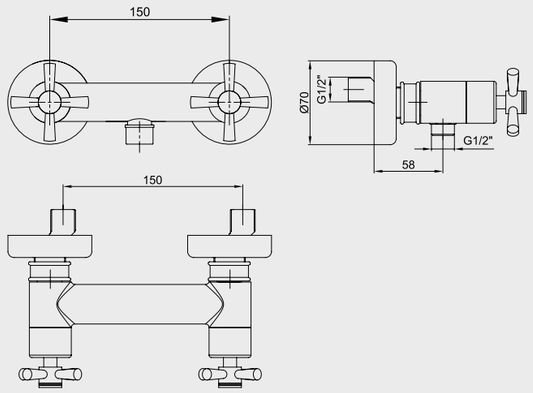

- Duş çıkış ekseni 58 mm'dir
- Üst takım bağlantısı G 1/2" dir
- 90° seramik salmastralıdır

102102224 Krom	102802224 Altın Görünümlü

E.C.A. Quadrille Bide Bataryası



- Çıkış ucu uzunluğu 98 mm'dir.
- Çıkış ucu yüksekliği 90 mm'dir.
- 90° seramik salmastralıdır.
- 360° döner çıkış uçlu
- 3 bar basınçta su akış miktarı dakikada 7 lt'dir. 'ST"li kodlarda ise dakikada 5 lt'dir.

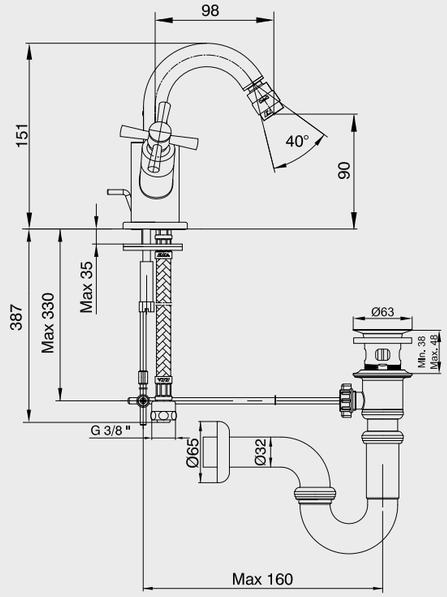

102110043 Krom	102110043ST Krom	102810043 Altın Görünümlü

Katalogda yer alan resimler ve teknik çizimler bilgi içindir.
Fiyatlara KDV ayrıca dahil edilir. Tavsiye edilen bayi satış fiyatlarıdır.

Altın görünümlü mamul siparişleri özel sipariş olarak kabul edilecektir.

E.C.A. Quadrille Ankastre Lavabo Bataryası



- Çıkış ucu uzunluğu 200 mm'dir.
- Çıkış ucu yüksekliği 220 mm'dir.
- 360° döner çıkış uçlu
- 90° seramik salmastralıdır.
- Kumandalı ürün alternatifleri bulunmaktadır.
- 3 bar basınçta su akış miktarı dakikada 9 lt "ST"li kodlarda ise dakikada 5 lt'dir.

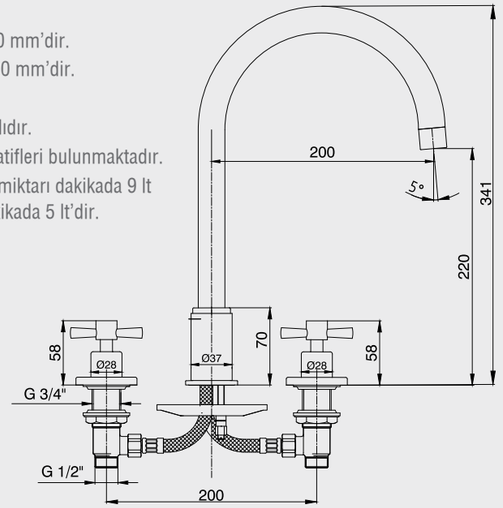

102105152	102105152ST	102805152
Krom	Krom	Altın Görünümlü

E.C.A. Quadrille Ankastre Lavabo Bataryası



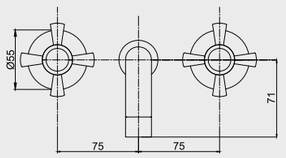

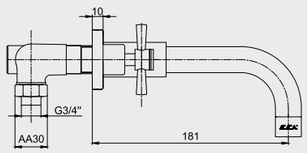

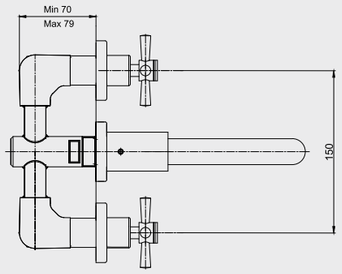



- Çıkış ucu uzunluğu 181 mm'dir.
- Ankastre - sıva altı
- 90° seramik salmastralıdır.
- 3 bar basınçta su akış miktarı dakikada 9 lt "ST"li kodlarda ise dakikada 5 lt'dir.

102106029	102106029ST	102806029
Krom	Krom	Altın Görünümlü

Altın görünümlü mamul siparişleri özel sipariş olarak kabul edilecektir.

Elmor Tesisat Malzemesi Tic. A.Ş. mamul fiyat ve görünüş detaylarında değişiklik yapma hakkına sahiptir.
E.C.A. ürünleri ile kullanılacak ara muslukların, filtreli ara musluk olması tavsiye edilir. (Sayfa 210-211)

E.C.A. Quadrille Çamaşır Musluğu



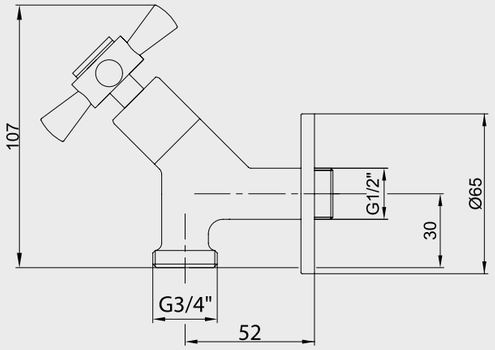

- Çıkış ucu uzunluğu 52 mm'dir.
- Seriye özel rozet dahildir.
- 90° seramik salmastralıdır.

102109205
Krom

E.C.A. Quadrille Ara Taharet Musluğu





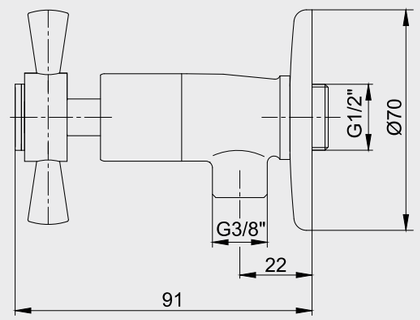

- Seriye özel rozet dahildir.
- Blister ambalajlıdır.
- 180°dönüşlü seramik salmastralıdır.

102111079	102811079
Krom	Altın Görünümlü

Katalogda yer alan resimler ve teknik çizimler bilgi içindir.
Fiyatlara KDV ayrıca dahil edilir. Tavsiye edilen bayi satış fiyatlarıdır.

Altın görünümlü mamul siparişleri özel sipariş olarak kabul edilecektir.

E.C.A. Quadrille Kısa Musluk



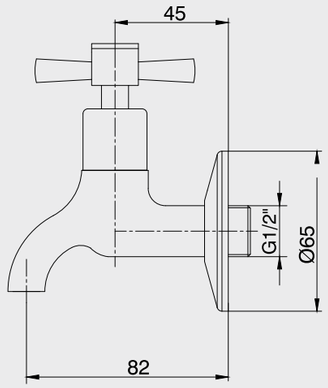

- Rozet dahildir.
- Çıkış ucu uzunluğu 82 mm'dir.
- 90° seramik salmastralıdır.

102109439
Krom

E.C.A. Quadrille Uzun Musluk



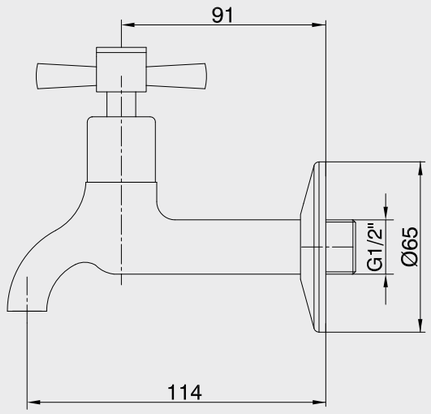

- Rozet dahildir.
- Çıkış ucu uzunluğu 114 mm'dir.
- 90° seramik salmastralıdır.

102109438
Krom

E.C.A. Quadrille Klozet Musluğu



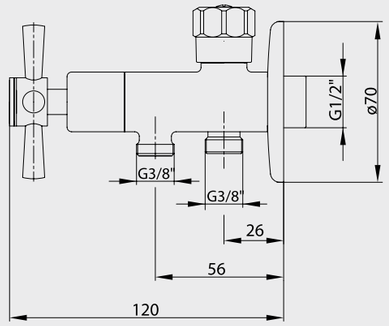

- Rozet dahildir.
- Rezervuar çıkışı yıldız volan ile kontrol edilir.
- Klozet çıkışı Quadrille volan ile kontrol edilir.
- Çıkışlar G 3/8"dir.
- Rozet bağlantı arası "26 mm - 56mm"dir.
- 180°dönüşlü seramik salmastralıdır.

102111090
Krom

Elmor Tesisat Malzemesi Tic. A.Ş. mamul fiyat ve görünüş detaylarında değişiklik yapma hakkına sahiptir.
E.C.A. ürünleri ile kullanılacak ara muslukların, filtreli ara musluk olması tavsiye edilir. (Sayfa 210-211)

E.C.A. Quadrille Serisi

E.C.A. Quadrille Ankastre Ara Kesme Valfi G 1/2"

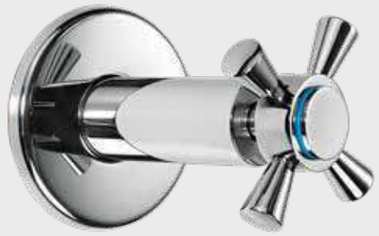

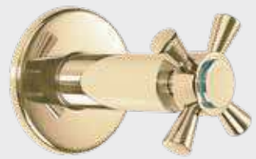

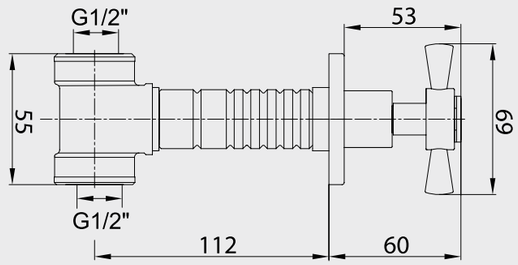

- Kayar rozetlidir.
- Fayans kırmadan değiştirilebilir klape yüzeyi
- 180°Dönüşlü seramik salmastralı
- Tesisat bağlantısı G 1/2"dir.
- Boy ayarı tesisatın sıva üstünden derinliğine göre kesilerek ayarlanabilir özel mekanizma
- Ayar mesafesi 7 cm'dir.

102151010	102851010
Krom	Altın Görünümlü

E.C.A. Quadrille Ankastre Ara Kesme Valfi G 3/4"

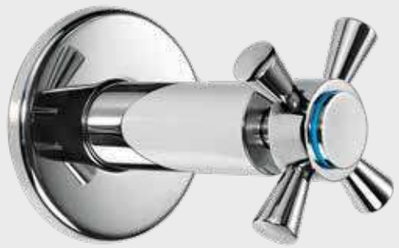

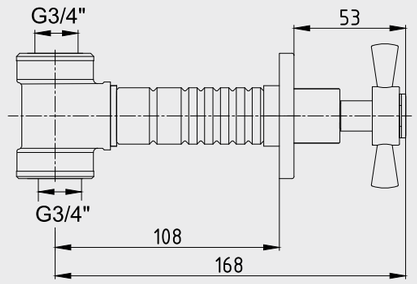

- Kayar rozetlidir.
- Fayans kırmadan değiştirilebilir klape yüzeyi
- 90°dönüşlü seramik salmastralı
- Tesisat bağlantısı G 3/4"tür
- Boy ayarı tesisatın sıva üstünden derinliğine göre kesilerek ayarlanabilir özel mekanizma
- Ayar mesafesi 7 cm'dir.

102151016
Krom

Katalogda yer alan resimler ve teknik çizimler bilgi içindir.
Fiyatlara KDV ayrıca dahil edilir. Tavsiye edilen bayi satış fiyatlarıdır.

Altın görünümlü mamul siparişleri özel sipariş olarak kabul edilecektir.

E.C.A. Quadrille Serisi

E.C.A. Quadrille Radyatör Vanası G 1/2", Köşe



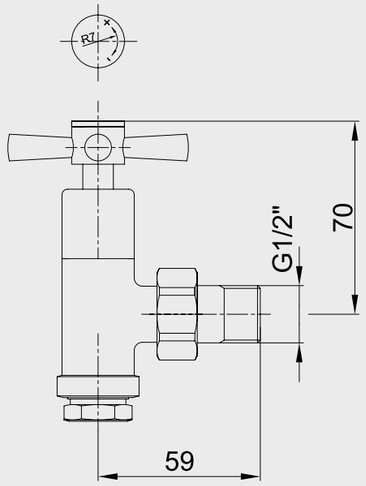

402120005
Krom

E.C.A. Quadrille Radyatör Vanası G 1/2", Düz



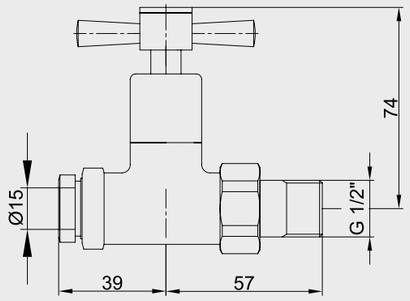

402120010
Krom

E.C.A. Quadrille Monoblok Küvet Bataryası Dirsek Grubu



• Quadrille serisi banyo bataryaları ile uyumludur.

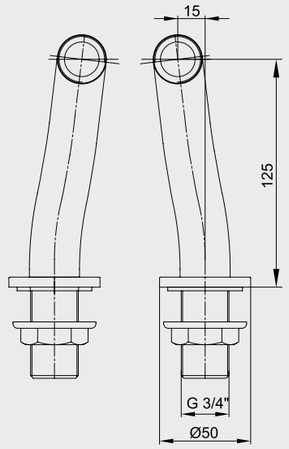

102128038
Krom

Elmor Tesisat Malzemesi Tic. A.Ş. mamul fiyat ve görünüş detaylarında değişiklik yapma hakkına sahiptir.
E.C.A. ürünleri ile kullanılacak ara muslukların, filtreli ara musluk olması tavsiye edilir. (Sayfa 210-211)



E.C.A. Pınar Serisi

E.C.A. Pınar Lavabo Bataryası



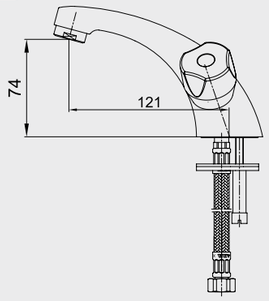

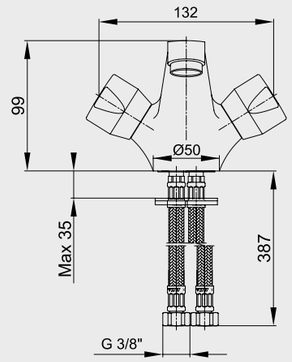

- Çıkış ucu uzunluğu 121 mm'dir.
- Çıkış ucu yüksekliği 74 mm'dir.
- 3 bar basınçta su akış miktarı dakikada 9 lt'dir.

102108557
Krom

E.C.A. Pınar Banyo Bataryası



- Çıkış ucu uzunluğu 135 mm'dir.
- Üst takım bağlantısı G 1/2"dir.
- Kilitlemeli yön değiştirici

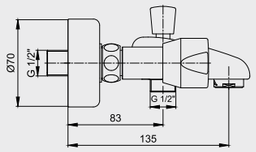

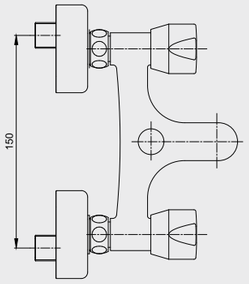

102102266
Krom

Katalogda yer alan resimler ve teknik çizimler bilgi içindir.
Fiyatlara KDV ayrıca dahil edilir. Tavsiye edilen bayi satış fiyatlarıdır.

E.C.A. Pınar Lavabo - Eviye Bataryası



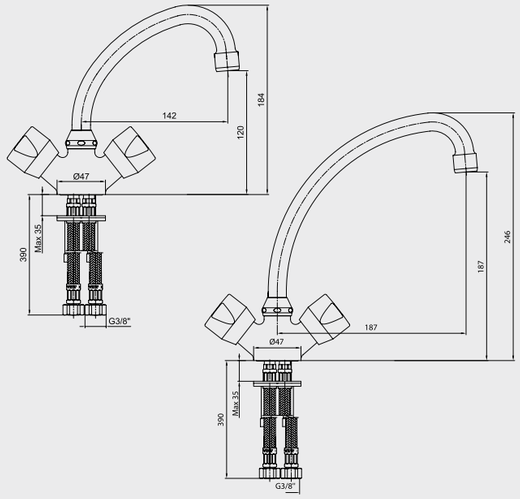

102108555
- Çıkış ucu uzunluğu 142 mm'dir.
- Çıkış ucu yüksekliği 120 mm'dir.
- 360° döner çıkış uçlu
- 3 bar basınçta su akış miktarı dakikada 9,4 lt'dir.
  "ST"li kodlarda ise dakikada maksimum 5 lt'dir.

102108556
- Çıkış ucu uzunluğu 187 mm'dir.
- Çıkış ucu yüksekliği 187 mm'dir.
- 360° döner çıkış uçlu
- 3 bar basınçta su akış miktarı dakikada maksimum 9,4 lt
  "ST"li kodlarda ise dakikada maksimum 5 lt'dir.

102108555	102108555ST	102108556	102108556ST
Krom	Krom	Krom	Krom

E.C.A. Pınar Yatık Borulu Eviye Bataryası



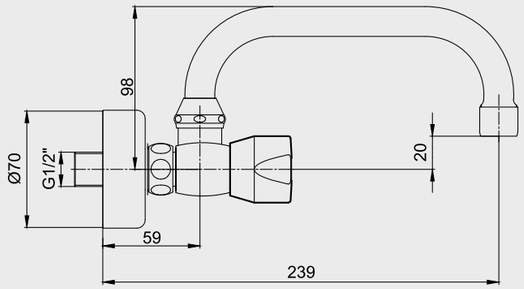

- Çıkış ucu uzunluğu 239 mm'dir.
- Çıkış ucu döner boruludur.
- 3 bar basınçta su akış miktarı dakikada maksimum 7 lt
  "ST"li kodlarda ise dakikada maksimum 5 lt'dir.

102107177	102107177ST
Krom	Krom

Elmor Tesisat Malzemesi Tic. A.Ş. mamul fiyat ve görünüş detaylarında değişiklik yapma hakkına sahiptir.
E.C.A. ürünleri ile kullanılacak ara muslukların, filtreli ara musluk olması tavsiye edilir. (Sayfa 210-211)

E.C.A. Pınar Dik Borulu Eviye Bataryası



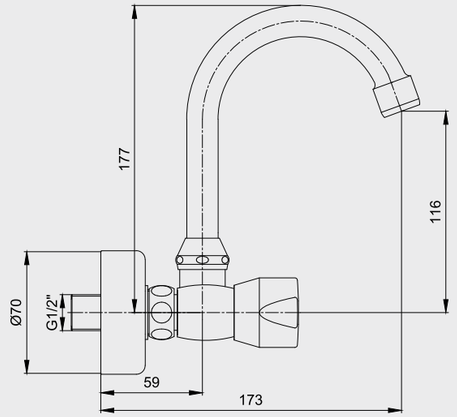

- Çıkış ucu uzunluğu 173 mm'dir.
- Çıkış ucu döner boruludur.
- 3 bar basınçta su akış miktarı dakikada maksimum 7 lt
  "ST"li kodlarda ise dakikada maksimum 5 lt'dir.

102107178	102107178ST
Krom	Krom

E.C.A. Pınar Spiralli Berber / Eviye Bataryası



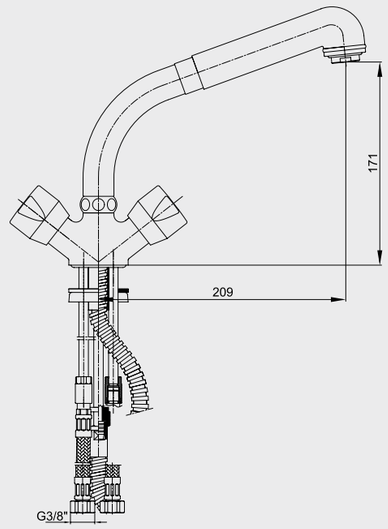

- Çıkış ucu uzunluğu 209 mm'dir.
- Çıkış ucu yüksekliği 171 mm'dir.
- 360° döner çıkış uçlu
- 3 bar basınçta su akış miktarı
  dakikada maksimum 11 lt
  "ST"li kodlarda ise dakikada maksimum 5 lt'dir.

102118017	102118017ST
Krom	Krom

Katalogda yer alan resimler ve teknik çizimler bilgi içindir.
Fiyatlara KDV ayrıca dahil edilir. Tavsiye edilen bayi satış fiyatlarıdır.

E.C.A. Pınar Musluk



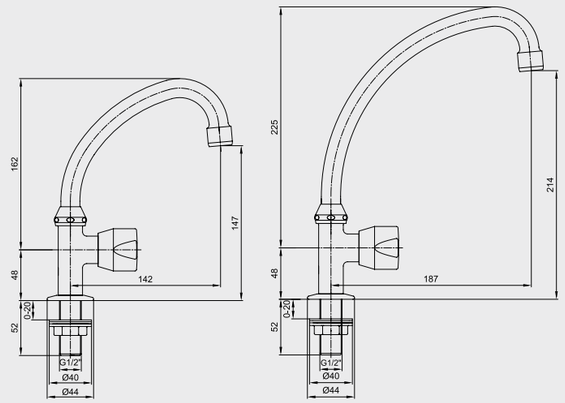

Pınar Lavabo Musluğu - 102108541
- Rozet dahildir.
- Çıkış ucu uzunluğu 142 mm'dir.
- Çıkış ucu yüksekliği 147 mm'dir.
- 360° döner çıkış uçlu
- 3 bar basınçta su akış miktarı dakikada 8,7 lt'dir.

Pınar Eviye Musluğu - 102108534
- Rozet dahildir.
- Çıkış ucu uzunluğu 187 mm'dir.
- Çıkış ucu yüksekliği 214 mm'dir.
- 360° döner çıkış uçlu
- 3 bar basınçta su akış miktarı dakikada 8,7 lt'dir.

102108541	102108534
Krom	Krom

E.C.A. Pınar Duş Bataryası



- Duş çıkış ekseni 65 mm'dir
- Üst takım bağlantısı G 1/2" dir.

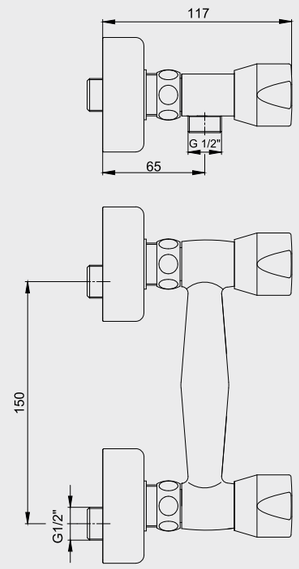

102102301
Krom

Elmor Tesisat Malzemesi Tic. A.Ş. mamul fiyat ve görünüş detaylarında değişiklik yapma hakkına sahiptir.
E.C.A. ürünleri ile kullanılacak ara muslukların, filtreli ara musluk olması tavsiye edilir. (Sayfa 210-211)

E.C.A. Pınar Bide Bataryası



- Çıkış ucu uzunluğu 100 mm'dir.
- Çıkış ucu yüksekliği 61 mm'dir.
- 3 bar basınçta su akış miktarı dakikada 8,4 lt.'dir.

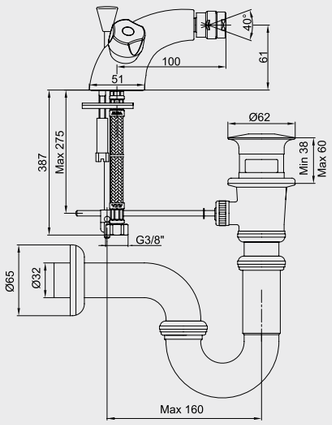

102110173
Krom

E.C.A. Pınar Yarı Ankastre Banyo Bataryası



- Çıkış ucu uzunluğu 135 mm'dir,
- Kilitlemeli yön değiştirici.

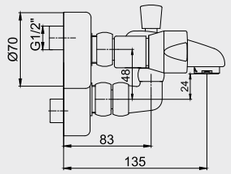

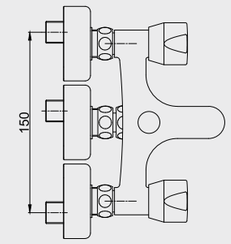

102102300
Krom

E.C.A. Pınar Ara Taharet Musluğu



- Rozet dahildir,
- Özel blister ambalaj.

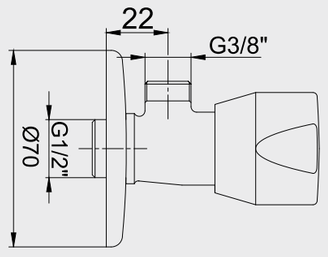

102111104
Krom

Katalogda yer alan resimler ve teknik çizimler bilgi içindir.
Fiyatlara KDV ayrıca dahil edilir. Tavsiye edilen bayi satış fiyatlarıdır.

E.C.A. Pınar Kısa Musluk (Süzgeçli)



- Rozet dahildir,
- Özel blister ambalaj,
- Çıkış ucu uzunluğu 82 mm'dir.

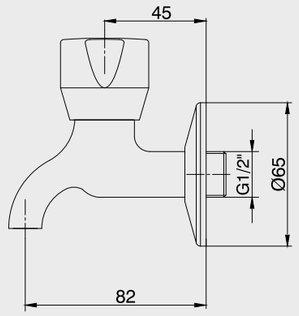

102109274
Krom

E.C.A. Pınar Su Tasarruflu Kısa Musluk



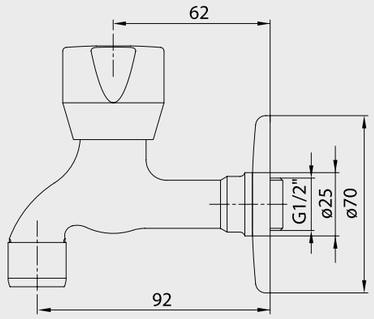

- Rozet dahildir.
- Özel blister ambalaj
- Çıkış ucu uzunluğu 92 mm'dir.
- 3 bar basınçta su akış miktarı dakikada 8,4 lt'dir.

102109281
Krom

E.C.A. Pınar Uzun Musluk Süzgeçli



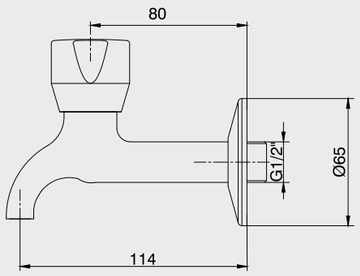

- Rozet dahildir,
- Özel blister ambalaj,
- Çıkış ucu uzunluğu 114 mm'dir.

102109275
Krom

Elmor Tesisat Malzemesi Tic. A.Ş. mamul fiyat ve görünüş detaylarında değişiklik yapma hakkına sahiptir.
E.C.A. ürünleri ile kullanılacak ara muslukların, filtreli ara musluk olması tavsiye edilir. (Sayfa 210-211)

E.C.A. Pınar Serisi

E.C.A. Pınar Çamaşır Musluğu



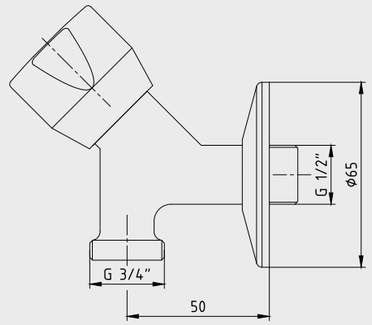

- Rozet dahildir,
- Özel blister ambalaj,
- Çıkış ucu uzunluğu 50 mm'dir.
- Çıkış bağlantısı G 3/4" dir.

102109276
Krom

E.C.A. Pınar Aplike Musluk - Yatık Borulu



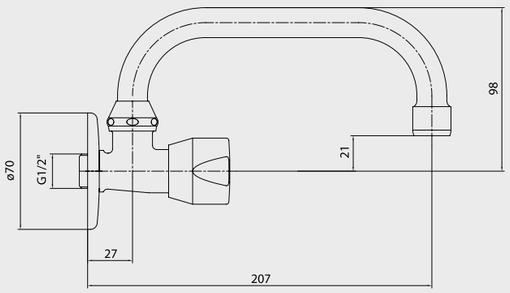

- Rozet dahildir.
- Çıkış ucu uzunluğu 207 mm'dir.
- Çıkış ucu döner borulu
- 3 bar basınçta su akış miktarı dakikada 9 lt' dir.

102107185
Krom

Katalogda yer alan resimler ve teknik çizimler bilgi içindir.
Fiyatlara KDV ayrıca dahil edilir. Tavsiye edilen bayi satış fiyatlarıdır.

E.C.A. Termostatik Bataryalar



E.C.A. Termostatik Lavabo Bataryası

ÜCRETSİZ MONTAJ



- 20°C -50°C kontrol aralığı
- 180°C - G1/2'' seramik salmastralıdır.
- Çıkış ucu uzunluğu 161 mm'dir.
- Çıkış ucu yüksekliği 185 mm'dir.
- Kireç kırıcılı perlatör
- Soğuk su kesildiğinde sıcak suyu da keserek, kullanım suyu sıcaklığının tehlikeli olabilecek dereceye kadar yükselme riski önlenmiş olur
- 360° döner çıkış uçlu
- 3 bar basınçta su akış miktarı dakikada 7 lt. "ST"li kodlarda ise dakikada 5 lt'dir.

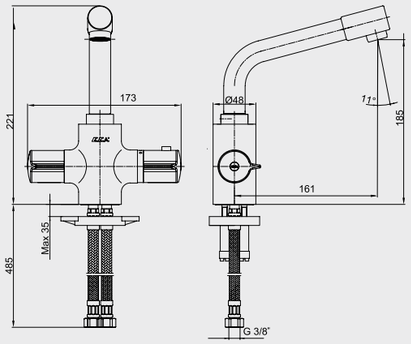

102108730	102108730ST
Krom	Krom

E.C.A. Termostatik Banyo Bataryası

ÜCRETSİZ MONTAJ



- Duş ucu akışı ekseni 180 mm'dir.
- Duş çıkış ekseni 122 mm'dir.
- Üst takım bağlantısı G 1/2''dir.
- 20 °C – 50 °C kontrol aralığı
- 180° G1/2'' seramik salmastralıdır.
- Soğuk su kesildiğinde sıcak suyu da keserek, kullanım suyu sıcaklığının tehlikeli olabilecek dereceye kadar yükselme riski önlenmiş olur

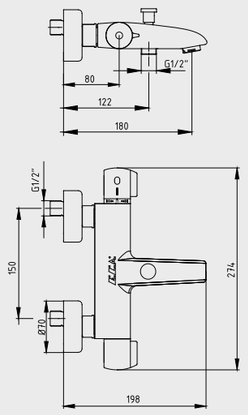

102102340
Krom

Elmor Tesisat Malzemesi Tic. A.Ş. mamul fiyat ve görünüş detaylarında değişiklik yapma hakkına sahiptir.
E.C.A. ürünleri ile kullanılacak ara muslukların, filtreli ara musluk olması tavsiye edilir. (Sayfa 210-211)

E.C.A. Termostatik Eviye Bataryası

ÜCRETSİZ MONTAJ



- 20 °C – 50 °C kontrol aralığı
- 180° - G 1/2'' seramik salmastralıdır
- Çıkış ucu uzunluğu 200 mm'dir
- Çıkış ucu yüksekliği 257 mm'dir
- Soğuk su kesildiğinde sıcak suyu da keserek, kullanım suyu sıcaklığının tehlikeli olabilecek dereceye kadar yükselme riski önlenmiş olur
- 360° döner çıkış uçlu
- Kireç temizleme sistemli perlatör
- 3 bar basınçta su akış miktarı dakikada 7 lt ''ST''li kodlarda ise dakikada 5 lt'dir

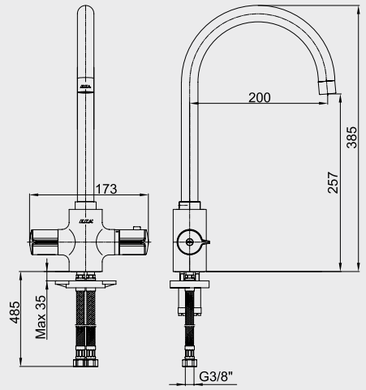

102108754	102108754ST
Krom	Krom

E.C.A. Termostatik Duş Bataryası

ÜCRETSİZ MONTAJ



- Duş çıkış ekseni 80 mm'dir.
- Üst takım bağlantısı G 1/2''dir.
- 20°C – 50 °C kontrol aralığı
- 180° G 1/2'' seramik salmastralıdır.
- Soğuk su kesildiğinde sıcak suyu da keserek, kullanım suyu sıcaklığının tehlikeli olabilecek dereceye kadar yükselme riski önlenmiş olur

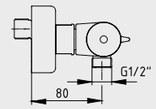

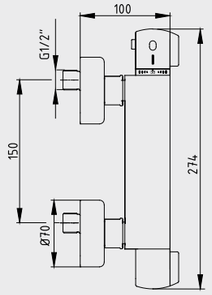

102102341
Krom

E.C.A. Termostatik Karışım Vanası



- Fabrika çıkış ayarı 38°C'dir.
- 38°C serbest akıştaki en fazla su akış miktarı 60 l/ d'dir.
- Tavsiye edilen çalışma basıncı aralığı 1-5 bar'dır.
- Maxsimum çalışma basıncı 10 bar'dır.
- Minimum çalışma basıncı 0.5'dir.
- 20°C- 60°C sıcaklık kontrol aralığı
- G 1/2'' bağlantıya uygundur.
- Sıva üstü tesisat bağlantısına uygundur.
- Uygulanacağı projeye göre kaç adet ürün besleyeceği fabrikamız tarafından projelendirilecektir.

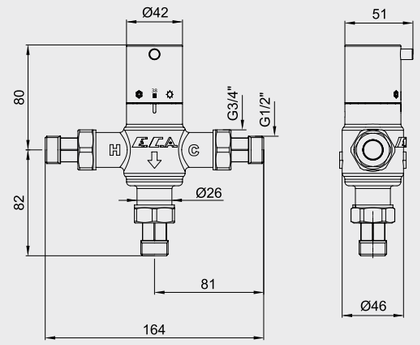

402163001
Krom

Katalogda yer alan resimler ve teknik çizimler bilgi içindir.
Fiyatlara KDV ayrıca dahil edilir. Tavsiye edilen bayi satış fiyatlarıdır.

E.C.A. Termostatik Ankastre Banyo/Duş Bataryası Sıva Üstü Grubu - 2 Yollu



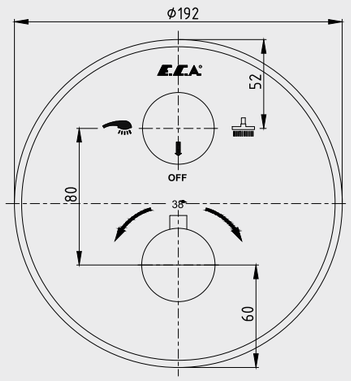

- Montajı yapılan alanı kapatan geniş yüzeyli rozet
- 20°C - 60°C kontrol aralığı
- 38°C'de sıcak su uyarı ve koruma butonu bulunmaktadır.
- Duş başlığı ve el duşu markalamalı 2 yollu özel yön değiştirici (Markalama alternatifleri mevcuttur)
- 102166204 kodlu sıva altı grubu ayrıca alınmalıdır.

102167215-YDE
Krom

E.C.A. Termostatik Ankastre Banyo/Duş Bataryası Sıva Üstü Grubu - 2 Yollu



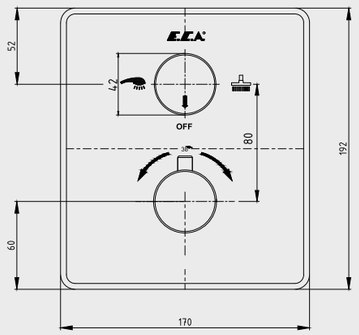

- Montajı yapılan alanı kapatan geniş yüzeyli rozet
- 20°C - 60°C kontrol aralığı
- 38°C'de sıcak su uyarı ve koruma butonu bulunmaktadır.
- Duş başlığı ve el duşu markalamalı 2 yollu özel yön değiştirici(Markalama alternatifleri mevcuttur)
- 102166204 kodlu sıva altı grubu ayrıca alınmalıdır.

102167215-KDE
Krom

Elmor Tesisat Malzemesi Tic. A.Ş. mamul fiyat ve görünüş detaylarında değişiklik yapma hakkına sahiptir.
E.C.A. ürünleri ile kullanılacak ara muslukların, filtreli ara musluk olması tavsiye edilir. (Sayfa 210-211)

E.C.A. Termostatik Ankastre Banyo/Duş Bataryası Sıva Üstü Grubu - 2 Yollu



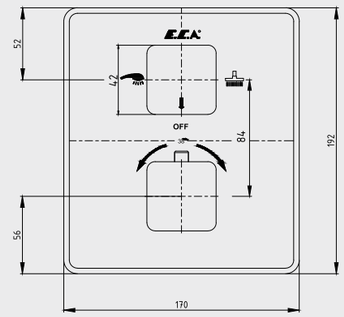

- Montajı yapılan alanı kapatan geniş yüzeyli rozet
- 20°C - 60°C kontrol aralığı
- 38°C'de sıcak su uyarı ve koruma butonu bulunmaktadır.
- Duş başlığı ve el duşu markalamalı 2 yollu özel yön değiştirici (Markalama alternatifleri mevcuttur)
- 102166204 kodlu sıva altı grubu ayrıca alınmalıdır.

102167216-KDE
Krom

E.C.A. Termostatik Ankastre Banyo/Duş Bataryası Sıva Altı Grubu - 2 Yollu



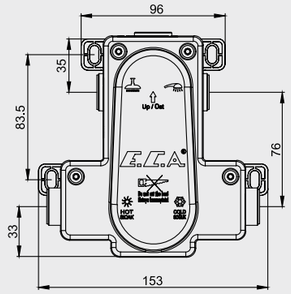

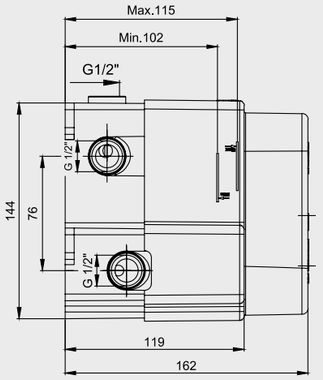

- Plastik muhafazalı sıva altı gövde
- Plastik ve galvaniz boruya uygun bağlantı
- Tesisat bağlantıları G 1/2'' dir.
- Sıva üstü grubu ayrıca alınmalıdır.
- 2 yollu özel yön değiştirici
- Açma/kapama valfleri sıcak/soğuk su girişindedir.
- Soğuk su kesildiğinde sıcak suyu da keserek, kullanım suyu sıcaklığının tehlikeli olabilecek dereceye kadar yükselme riski önlenmiş olur
- Max 10 bar çalışma basıncı
- Min 0.5 bar çalışma basıncı
- 20°C - 60°C kontrol aralığı

102166204
Krom

Katalogda yer alan resimler ve teknik çizimler bilgi içindir.
Fiyatlara KDV ayrıca dahil edilir. Tavsiye edilen bayi satış fiyatlarıdır.

E.C.A. Termostatik Bataryalar

E.C.A. Termostatik Teleskobik Kolonlu Duş Bataryası



ÜCRETSİZ MONTAJ

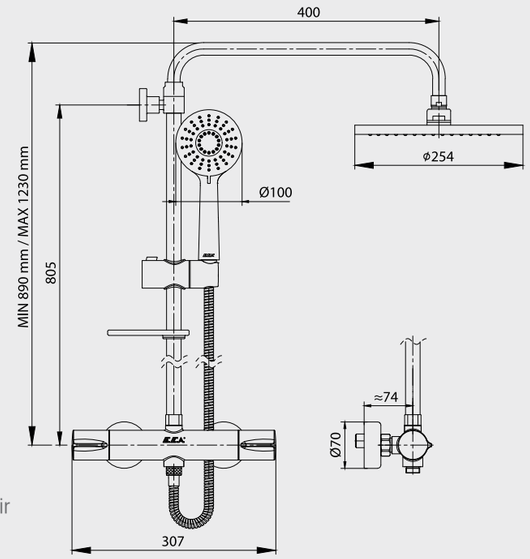

- 20°C -50°C kontrol aralığı
- Ürün yüksekliği min 890 mm - max 1230 mm'dir
- Duş başlığı ekseni ~474 mm'dir.
- 2 yollu özel mekanizmalı yön değiştirici
- Ø254 mm duş başlığı
- Teleskobik özelliği sayesinde duş başlığının konum ayarı yapılabilmektedir
- El duşu su akış miktarı 13,5 L/d dır
- Duş başlığı su akış miktarı 7,7 l/d dır
- Soğuk su kesildiğinde sıcak suyu da keserek, kullanım suyu sıcaklığının tehlikeli olabilecek dereceye kadar yükselme riski önlenmiş olur.

102102489
Krom

E.C.A. Termostatik Teleskobik Kolonlu Duş Bataryası



ÜCRETSİZ MONTAJ

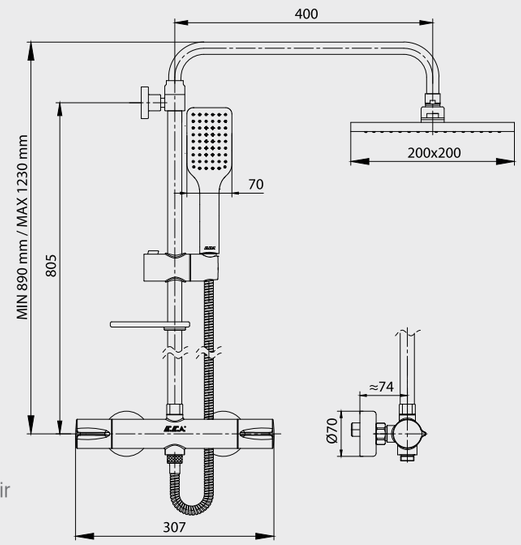

- 20°C -50°C kontrol aralığı
- Ürün yüksekliği min 890 mm - max 1230 mm'dir
- Duş başlığı ekseni ~474 mm'dir.
- 2 yollu özel mekanizmalı yön değiştirici
- 200 mm x 200 mm duş başlığı
- Teleskobik özelliği sayesinde duş başlığının konum ayarı yapılabilmektedir
- El duşu su akış miktarı 7,4 L/d dır
- Duş başlığı su akış miktarı 7 l/d dır
- Soğuk su kesildiğinde sıcak suyu da keserek, kullanım suyu sıcaklığının tehlikeli olabilecek dereceye kadar yükselme riski önlenmiş olur.

102102490
Krom

Elmor Tesisat Malzemesi Tic. A.Ş. mamul fiyat ve görünüş detaylarında değişiklik yapma hakkına sahiptir.
E.C.A. ürünleri ile kullanılacak ara muslukların, filtreli ara musluk olması tavsiye edilir. (Sayfa 210-211)



E.C.A. Touch Serisi

Hygiene PLUS E.C.A.

TOUCH E.C.A.

SU + enerji maksimum tasarruf

E.C.A. Myra Dokunmatik Lavabo Bataryası



ÜCRETSİZ MONTAJ

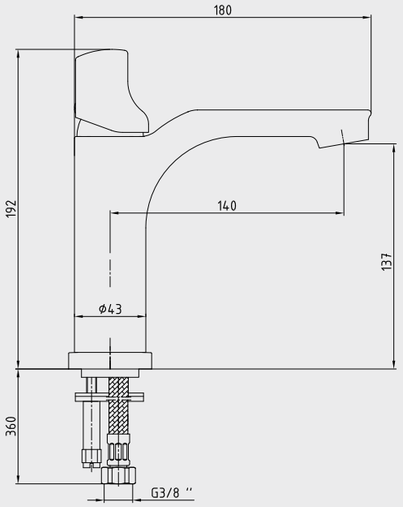

- Çıkış ucu uzunluğu 140 mm'dir.
- Çıkış ucu yüksekliği 137 mm'dir.
- Kireç kırıcılı gizli perlatör
- 3 bar basınçta su akış miktarı dakikada maksimum 7,8 lt "ST"li kodlarda ise dakikada maksimum 5 lt'dir.
- Soğukta açılma özelliği
- 4 adet AA 1,5 V lityum kalem pil ile çalışmaktadır.
- Dokunmatik özelliği ile birlikte hijyenik ve pratik kullanım sağlar.
- Uzun ömürlü kullanım sağlar.
- Ürün kolu açık konumdayken, batarya gövdesine bir dokunuşla su akışı sağlanıp, tekrar bir dokunuşla su akışı durdurulmaktadır.
- Dokunmatik özelliği kullanıldığında, su akışı sağlandıktan 42 sn sonra güvenlik nedeniyle otomatik olarak su akışı kesilmektedir.
- İstenildiği takdirde dokunmatik özelliği devre dışı bırakılarak ürün manuel olarak da kullanılabilir.

A'DESIGN AWARD WINNER 2016 SILVER

102188031H	102188031HST
Krom	Krom

Katalogda yer alan resimler ve teknik çizimler bilgi içindir.
Fiyatlara KDV ayrıca dahil edilir. Tavsiye edilen bayi satış fiyatlarıdır.

E.C.A. Touch Serisi, **Türkiye'de ilk ve tek** olan **Hygiene Plus** teknolojisi ile üretilmektedir.

E.C.A. Myra Dokunmatik Eviye Bataryası



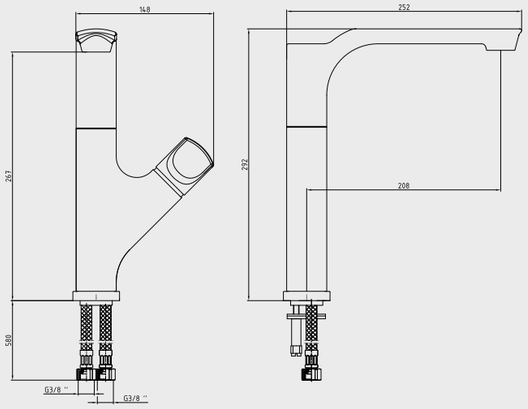

- Çıkış ucu uzunluğu 208 mm'dir.
- Çıkış ucu yüksekliği 267 mm'dir.
- Kireç kırıcılı gizli perlatör
- 3 bar basınçta su akış miktarı dakikada maksimum 6,7 lt "ST"li kodlarda ise dakikada maksimum 5 lt'dir.
- Soğukta açılma özelliği
- 4 adet AA 1,5 V lityum kalem pil ile çalışmaktadır.
- Dokunmatik özelliği ile birlikte hijyenik ve pratik kullanım sağlar.
- Uzun ömürlü kullanım sağlar.
- Ürün kolu açık konumdayken, batarya gövdesine bir dokunuşla su akışı sağlanıp, tekrar bir dokunuşla su akışı durdurulmaktadır.
- Dokunmatik özelliği kullanıldığında, su akışı sağlandıktan 42 sn sonra güvenlik nedeniyle otomatik olarak su akışı kesilmektedir.
- İstenildiği takdirde dokunmatik özelliği devre dışı bırakılarak ürün manuel olarak da kullanılabilir.
- 360° döner çıkış uçlu

102118069H	102118069HST
Krom	Krom

E.C.A. Myra Dokunmatik Orta Boy Lavabo Bataryası



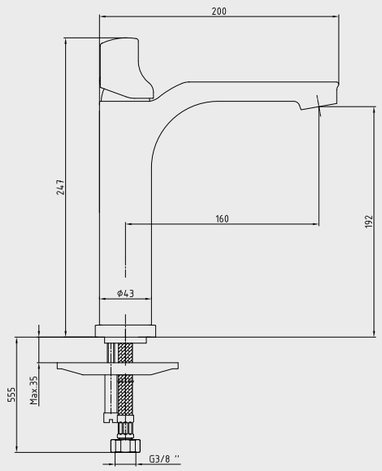

- Çıkış ucu uzunluğu 160 mm'dir.
- Çıkış ucu yüksekliği192 mm'dir.
- Kireç kırıcılı gizli perlatör
- 3 bar basınçta su akış miktarı dakikada maksimum 7,8 lt "ST"li kodlarda ise dakikada maksimum 5 lt'dir.
- Soğukta açılma özelliği
- 4 adet AA 1,5 V lityum kalem pil ile çalışmaktadır.
- Dokunmatik özelliği ile birlikte hijyenik ve pratik kullanım sağlar.
- Uzun ömürlü kullanım sağlar.
- Ürün kolu açık konumdayken, batarya gövdesine bir dokunuşla su akışı sağlanıp, tekrar bir dokunuşla su akışı durdurulmaktadır.
- Dokunmatik özelliği kullanıldığında, su akışı sağlandıktan 42 sn sonra güvenlik nedeniyle otomatik olarak su akışı kesilmektedir.
- İstenildiği takdirde dokunmatik özelliği devre dışı bırakılarak ürün manuel olarak da kullanılabilir.

102188029H	102188029HST
Krom	Krom

E.C.A. Touch Serisi, **Türkiye'de ilk ve tek** olan **Hygiene Plus** teknolojisi ile üretilmektedir.

Elmor Tesisat Malzemesi Tic. A.Ş. mamul fiyat ve görünüş detaylarında değişiklik yapma hakkına sahiptir.
E.C.A. ürünleri ile kullanılacak ara muslukların, filtreli ara musluk olması tavsiye edilir. (Sayfa 210-211)

E.C.A. Myra Dokunmatik Yüksek Tip Lavabo Bataryası



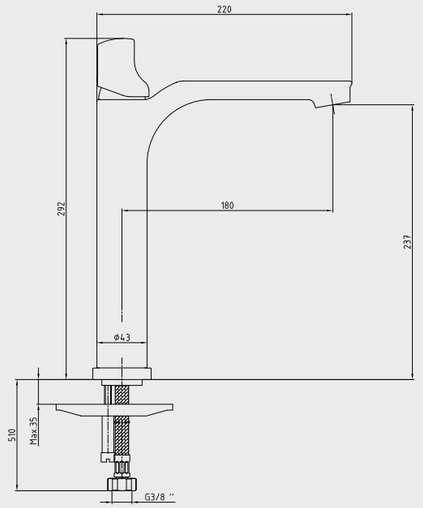

- Çıkış ucu uzunluğu 180 mm'dir.
- Çıkış ucu yüksekliği 237 mm'dir.
- Kireç kırıcılı gizli perlatör
- 3 bar basınçta su akış miktarı dakikada maksimum 7,8 lt "ST"li kodlarda ise dakikada maksimum 5 lt'dir.
- Soğukta açılma özelliği
- 4 adet AA 1,5 V lityum kalem pil ile çalışmaktadır.
- Dokunmatik özelliği ile birlikte hijyenik ve pratik kullanım sağlar.
- Uzun ömürlü kullanım sağlar.
- Ürün kolu açık konumdayken, batarya gövdesine bir dokunuşla su akışı sağlanıp, tekrar bir dokunuşla su akışı durdurulmaktadır.
- Dokunmatik özelliği kullanıldığında, su akışı sağlandıktan 42 sn sonra güvenlik nedeniyle otomatik olarak su akışı kesilmektedir.
- İstenildiği takdirde dokunmatik özelliği devre dışı bırakılarak ürün manuel olarak da kullanılabilir.

102188030H	102188030HST
Krom	Krom

E.C.A. Luna Dokunmatik Eviye Bataryası



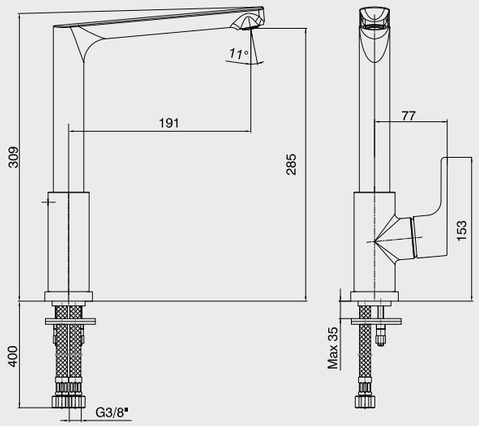

- Çıkış ucu uzunluğu 191 mm'dir.
- Çıkış ucu yüksekliği 285 mm'dir.
- Kireç kırıcılı gizli perlatör
- 3 bar basınçta su akış miktarı dakikada maksimum 6,5 lt "ST"li kodlarda ise dakikada maksimum 5 lt'dir.
- 4 adet AA 1,5 V lityum kalem pil ile çalışmaktadır.
- Dokunmatik özelliği ile birlikte hijyenik ve pratik kullanım sağlar.
- Uzun ömürlü kullanım sağlar.
- Ürün kolu açık konumdayken, batarya gövdesine bir dokunuşla su akışı sağlanıp, tekrar bir dokunuşla su akışı durdurulmaktadır.
- Dokunmatik özelliği kullanıldığında, su akışı sağlandıktan 42 sn sonra güvenlik nedeniyle otomatik olarak su akışı kesilmektedir.
- İstenildiği takdirde dokunmatik özelliği devre dışı bırakılarak ürün manuel olarak da kullanılabilir.
- 360° döner çıkış uçlu

102118075H	102118075HST
Krom	Krom

Katalogda yer alan resimler ve teknik çizimler bilgi içindir.
Fiyatlara KDV ayrıca dahil edilir. Tavsiye edilen bayi satış fiyatlarıdır.

E.C.A. Touch Serisi, **Türkiye'de ilk ve tek** olan **Hygiene Plus** teknolojisi ile üretilmektedir.

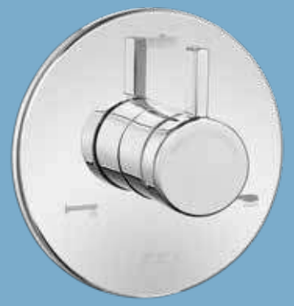

E.C.A. Ankastre Yön Değiştiriciler



E.C.A. Fotoselli Bataryalar

YENİ

E.C.A. Ankastre Yön Değiştirici Sıva Üstü Grubu - 3 Yollu



- Duş başlığı, el duşu ve çıkış ucu markalamalı 3 yollu özel yön değiştirici
- Köşeli, yuvarlak ve elips olmak üzere 3 tip rozet alternatifi mevcuttur
- 102166306 kodlu sıva altı grubu ayrıca alınmalıdır

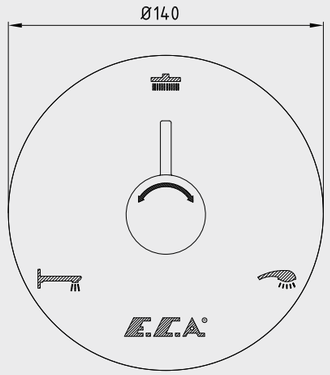

102167319-Y
Krom

YENİ

E.C.A. Ankastre Yön Değiştirici Sıva Altı Grubu - 3 Yollu



- Plastik muhafazalı sıva altı gövde
- Plastik ve galvaniz boruya uygun bağlantı
- Mermer ve granit duvar kaplamasına uygun
- 37 mm ayar imkanı
- Tesisat bağlantıları G 1/2" dir
- Sıva üstü grubu ayrıca alınmalıdır

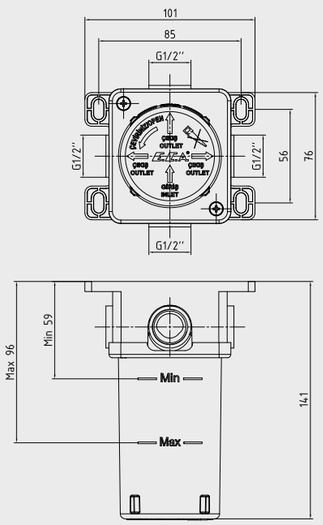

102166306

E.C.A. Luna Fotoselli Lavabo Musluğu - Pilli



ÜCRETSİZ MONTAJ

- Tek su girişlidir.
- Çıkış ucu uzunluğu 100 mm'dir.
- Çıkış ucu yüksekliği 130 mm'dir.
- 6 V pil ile çalışır.
- Filtreli ara musluk ürünle birlikte verilmektedir.
- Kireç kırıcılı perlatör
- 3 bar basınçta su akış miktarı dakikada 5 lt "ST"li kodlarda ise dakikada 1,3 lt'dir.

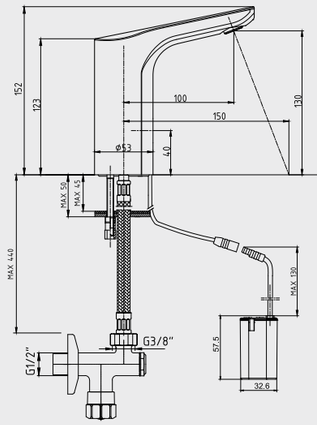

108108055	108108055ST
Krom	Krom

E.C.A. Luna Fotoselli Lavabo Musluğu - Elektrikli



ÜCRETSİZ MONTAJ

- Tek su girişlidir.
- Çıkış ucu uzunluğu 100 mm'dir.
- Çıkış ucu yüksekliği 130 mm'dir.
- 220 V güç kaynağı ile çalışır.
- Filtreli ara musluk ürünle birlikte verilmektedir.
- Kireç kırıcılı perlatör
- 3 bar basınçta su akış miktarı dakikada 5 lt'dir. "ST"li kodlarda ise dakikada 1,3 lt'dir.

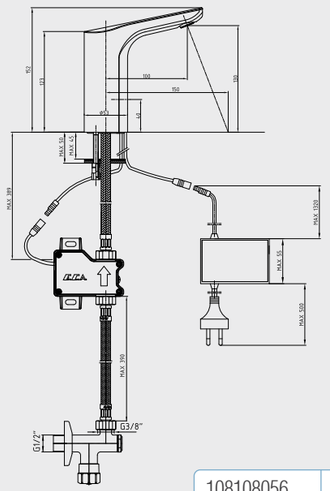

108108056	108108056ST
Krom	Krom

Elmor Tesisat Malzemesi Tic. A.Ş. mamul fiyat ve görünüş detaylarında değişiklik yapma hakkına sahiptir.
E.C.A. ürünleri ile kullanılacak ara muslukların, filtreli ara musluk olması tavsiye edilir. (Sayfa 210-211)

Katalogda yer alan resimler ve teknik çizimler bilgi içindir.
Fiyatlara KDV ayrıca dahil edilir. Tavsiye edilen bayi satış fiyatlarıdır.

E.C.A. Luna Fotoselli Lavabo Bataryası (T Adaptörlü) - Elektrikli



ÜCRETSİZ MONTAJ

- Çift su girişlidir (T adaptörü ile)
- 220 V güç kaynağı ile çalışır
- Çıkış ucu uzunluğu 100 mm'dir
- Çıkış ucu yüksekliği 130 mm'dir
- Filtreli ara musluklar ürünle birlikte verilmektedir
- Kireç kırıcılı perlatör
- 3 bar basınçta su akış miktarı dakikada 5 lt'dir
  "ST"li kodlarda ise dakikada 1,3 lt'dir

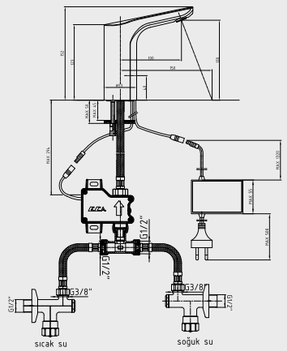

108108054	108108054ST
Krom	Krom

E.C.A. Luna Fotoselli Lavabo Bataryası - Pilli



ÜCRETSİZ MONTAJ

- Çift su girişlidir.
- Çıkış ucu uzunluğu 100 mm'dir.
- Çıkış ucu yüksekliği 130 mm'dir.
- 6 V pil ile çalışır.
- Filtreli ara musluklar ürünle birlikte verilmektedir.
- Kireç kırıcılı perlatör
- 3 bar basınçta su akış miktarı dakikada 5 lt'dir.
  "ST"li kodlarda ise dakikada 1,3 lt'dir.

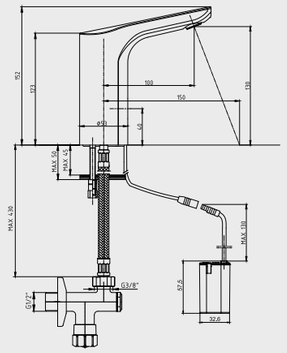

108108051	108108051ST
Krom	Krom

E.C.A. Luna Fotoselli Lavabo Bataryası - Elektrikli



ÜCRETSİZ MONTAJ

- Çift su girişlidir.
- Çıkış ucu uzunluğu 100 mm'dir.
- Çıkış ucu yüksekliği 130 mm'dir.
- 220 V güç kaynağı ile çalışır.
- Filtreli ara musluklar ürünle birlikte verilmektedir.
- Kireç kırıcılı perlatör
- 3 bar basınçta su akış miktarı dakikada 5 lt'dir.
  "ST"li kodlarda ise dakikada 1,3 lt'dir.

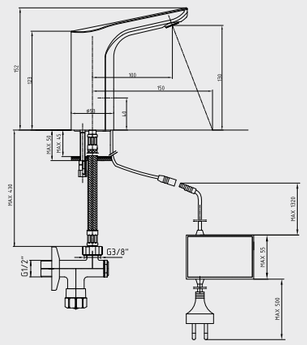

108108052	108108052ST
Krom	Krom

Elmor Tesisat Malzemesi Tic. A.Ş. mamul fiyat ve görünüş detaylarında değişiklik yapma hakkına sahiptir.
E.C.A. ürünleri ile kullanılacak ara muslukların, filtreli ara musluk olması tavsiye edilir. (Sayfa 210-211)

E.C.A. Fotoselli Lavabo Musluğu - Pilli



ÜCRETSİZ MONTAJ

- Tek su girişlidir.
- Çıkış ucu uzunluğu 120 mm'dir.
- Çıkış ucu yüksekliği 132 mm'dir.
- 6 V pil ile çalışır.
- Filtreli ara musluk ürünle birlikte verilmektedir.
- Kireç temizleme sistemli perlatör
- 3 bar basınçta su akış miktarı dakikada 5 lt'dir.
  "ST"li kodlarda ise dakikada 1,3 lt'dir.

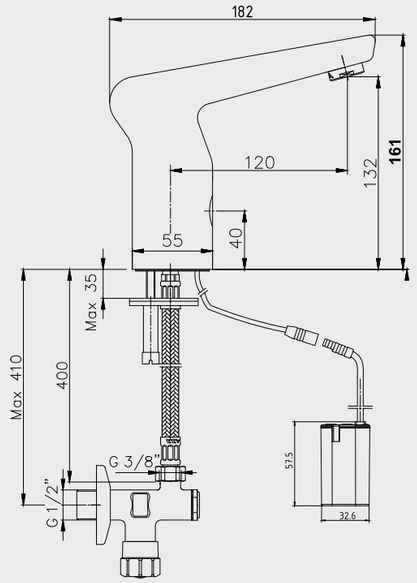

108108047	108108047ST
Krom	Krom

E.C.A. Fotoselli Lavabo Musluğu - Elektrikli



ÜCRETSİZ MONTAJ

- Tek su girişlidir.
- Çıkış ucu uzunluğu 120 mm'dir.
- Çıkış ucu yüksekliği 132 mm'dir.
- 220 Volt güç kaynağı ile çalışır.
- Filtreli ara musluk ürünle birlikte verilmektedir.
- Kireç temizleme sistemli perlatör
- 3 bar basınçta su akış miktarı dakikada 5 lt'dir.
  "ST"li kodlarda ise dakikada 1,3 lt'dir.

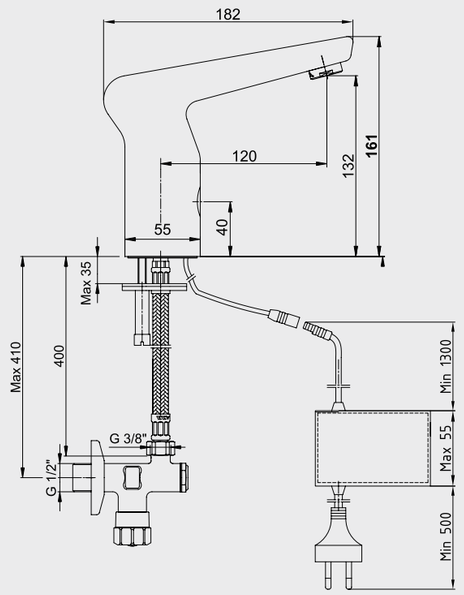

108108048	108108048ST
Krom	Krom

Katalogda yer alan resimler ve teknik çizimler bilgi içindir.
Fiyatlara KDV ayrıca dahil edilir. Tavsiye edilen bayi satış fiyatlarıdır.

E.C.A. Fotoselli Lavabo Bataryası - Pilli



ÜCRETSİZ MONTAJ

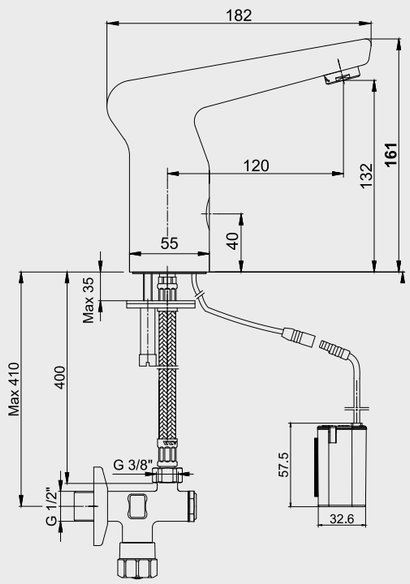

- Çift su girişlidir.
- Çıkış ucu uzunluğu 120 mm'dir.
- Çıkış ucu yüksekliği 132 mm'dir.
- 6 V pil ile çalışır.
- Filtreli ara musluklar ürünle birlikte verilmektedir.
- Kireç temizleme sistemli perlatör
- 3 bar basınçta su akış miktarı dakikada 5 lt'dir. "ST"li kodlarda ise dakikada 1,3 lt'dir.

108108017 Krom	108108017ST Krom

E.C.A. Fotoselli Lavabo Bataryası - Elektrikli



ÜCRETSİZ MONTAJ

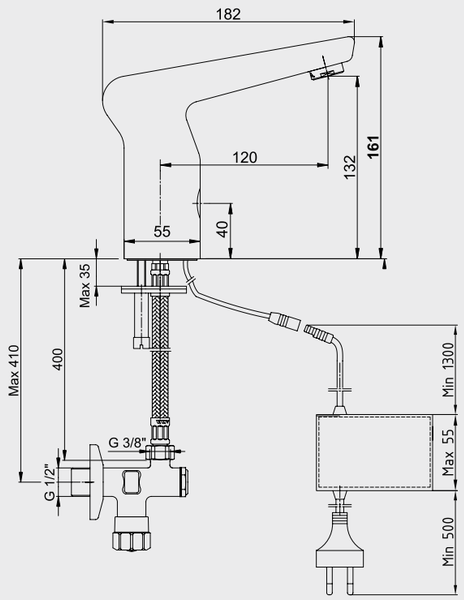

- Çift su girişlidir.
- Çıkış ucu uzunluğu 120 mm'dir.
- Çıkış ucu yüksekliği 132 mm'dir.
- Filtreli ara musluklar ürünle birlikte verilmektedir.
- Kireç temizleme sistemli perlatör
- 220 Volt güç kaynağı ile çalışır.
- 3 bar basınçta su akış miktarı dakikada 5 lt'dir. "ST"li kodlarda ise dakikada 1,3 lt'dir.

108108025 Krom	108108025ST Krom

Elmor Tesisat Malzemesi Tic. A.Ş. mamul fiyat ve görünüş detaylarında değişiklik yapma hakkına sahiptir.
E.C.A. ürünleri ile kullanılacak ara muslukların, filtreli ara musluk olması tavsiye edilir. (Sayfa 210-211)

E.C.A. Luna Fotoselli Lavabo Bataryası Elektrikli



ÜCRETSİZ MONTAJ

- Çift su girişlidir.
- Çıkış ucu uzunluğu 100 mm'dir.
- Çıkış ucu yüksekliği 130 mm'dir.
- 220 V güç kaynağı ile çalışır.
- Elektrik kesilmesinde güç kaynağı içindeki şarjlı pille geçici süre çalışmaya devam eder.
- Filtreli ara musluklar ürünle birlikte verilmektedir.
- Kireç temizleme sistemli perlatör
- 3 bar basınçta su akış miktarı dakikada 5 lt, "ST"li kodlarda ise dakikada 1,3 lt'dir.

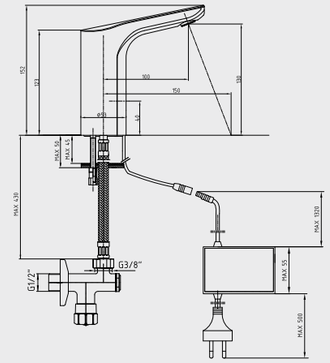

108108060 Krom	108108060ST Krom

E.C.A. Fotoselli Pisuvar Musluğu (Pilli - Sıva Altı)



ÜCRETSİZ MONTAJ

- Tek su girişlidir.
- 6 V pil ile çalışır.
- Maksimum su akış süresi 15 sn'dir.

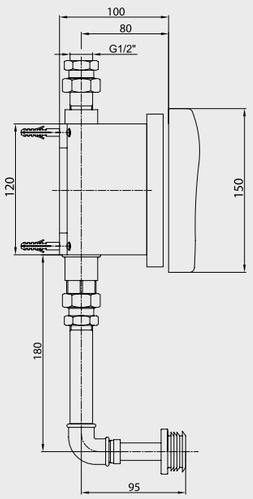

102111080 Krom

E.C.A. Fotoselli Pisuvar Musluğu (Elektrikli - Sıva Altı)



ÜCRETSİZ MONTAJ

- Tek su girişlidir.
- 220 Volt güç kaynağı ile çalışır.
- Maksimum su akış süresi 15 sn'dir.

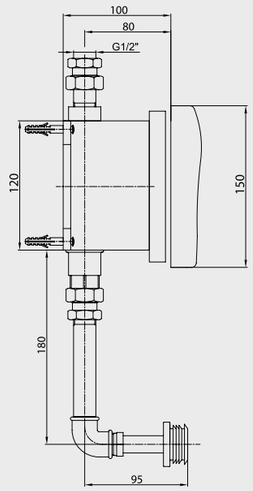

102111074 Krom

Katalogda yer alan resimler ve teknik çizimler bilgi içindir.
Fiyatlara KDV ayrıca dahil edilir. Tavsiye edilen bayi satış fiyatlarıdır.

E.C.A. Fotoselli Lavabo Bataryası - Pilli



ÜCRETSİZ MONTAJ

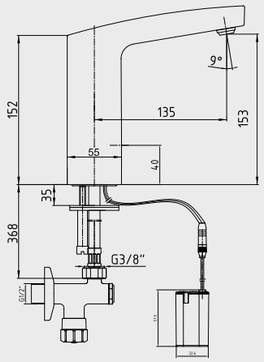

- Çift su girişlidir.
- Çıkış ucu uzunluğu 135 mm'dir.
- Çıkış ucu yüksekliği 153 mm'dir.
- 6 V pil ile çalışır.
- Filtreli ara musluklar ürünle birlikte verilmektedir.
- Kireç temizleme sistemli perlatör
- 3 bar basınçta su akış miktarı dakikada 5 lt'dir. "ST"li kodlarda ise dakikada 1,3 lt'dir.

108108034 Krom	108108034ST Krom

E.C.A. Fotoselli Lavabo Bataryası - Elektrikli



ÜCRETSİZ MONTAJ

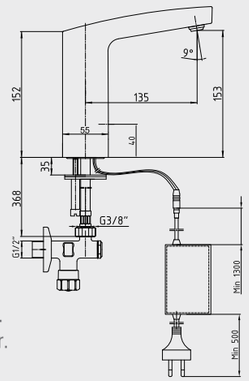

- Çift su girişlidir.
- Çıkış ucu uzunluğu 135 mm'dir.
- Çıkış ucu yüksekliği 153 mm'dir.
- 220 V güç kaynağı ile çalışır.
- Filtreli ara musluklar ürünle birlikte verilmektedir.
- Kireç temizleme sistemli perlatör
- 3 bar basınçta su akış miktarı dakikada 5 lt'dir. "ST"li kodlarda ise dakikada 1,3 lt'dir.

108108041 Krom	108108041ST Krom

E.C.A. Fotoselli Lavabo Musluğu - Pilli



ÜCRETSİZ MONTAJ

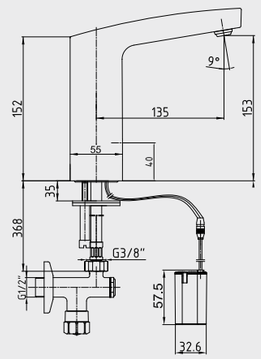

- Tek su girişlidir.
- Çıkış ucu uzunluğu 135 mm'dir.
- Çıkış ucu yüksekliği 153 mm'dir.
- 6 V pil ile çalışır.
- Filtreli ara musluk ürünle birlikte verilmektedir.
- Kireç temizleme sistemli perlatör
- 3 bar basınçta su akış miktarı dakikada 5 lt'dir. "ST"li kodlarda ise dakikada 1,3 lt'dir.

108108039 Krom	108108039ST Krom

Elmor Tesisat Malzemesi Tic. A.Ş. mamul fiyat ve görünüş detaylarında değişiklik yapma hakkına sahiptir.
E.C.A. ürünleri ile kullanılacak ara muslukların, filtreli ara musluk olması tavsiye edilir. (Sayfa 210-211)

E.C.A. Fotoselli Lavabo Musluğu - Elektrikli



ÜCRETSİZ MONTAJ

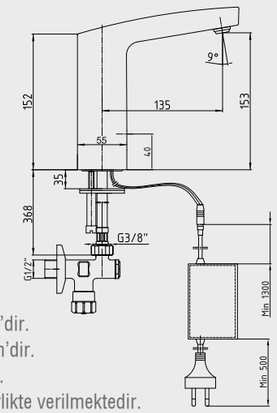

- Tek su girişlidir.
- Çıkış ucu uzunluğu 135 mm'dir.
- Çıkış ucu yüksekliği 153 mm'dir.
- 220 V güç kaynağı ile çalışır.
- Filtreli ara musluk ürünle birlikte verilmektedir.
- Kireç temizleme sistemli perlatör
- 3 bar basınçta su akış miktarı dakikada 5 lt'dir. "ST"li kodlarda ise dakikada 1,3 lt'dir.

108108042 Krom	108108042ST Krom

E.C.A. Compact Fotoselli Lavabo Musluğu - Pilli



ÜCRETSİZ MONTAJ

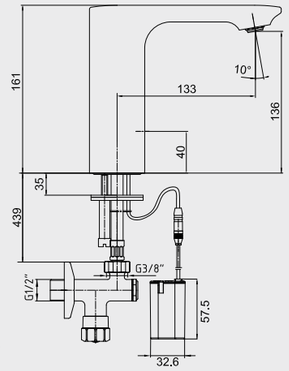

- Tek su girişlidir.
- Çıkış ucu uzunluğu 133 mm'dir.
- Çıkış ucu yüksekliği 136 mm'dir.
- 6 V pil ile çalışır.
- Filtreli ara musluk ürünle birlikte verilmektedir.
- Kireç temizleme sistemli perlatör
- 3 bar basınçta su akış miktarı dakikada 5 lt'dir. "ST"li kodlarda ise dakikada 1,3 lt'dir.

108108038 Krom	108108038ST Krom

E.C.A. Compact Fotoselli Lavabo Musluğu - Elektrikli



ÜCRETSİZ MONTAJ

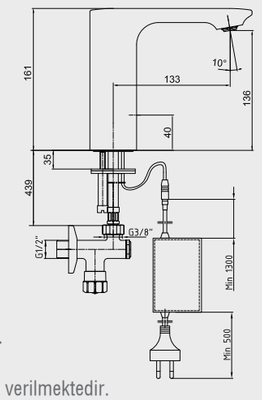

- Tek su girişlidir.
- Çıkış ucu uzunluğu 133 mm'dir.
- Çıkış ucu yüksekliği 136 mm'dir.
- 220 V güç kaynağı ile çalışır.
- Filtreli ara musluk ürünle birlikte verilmektedir.
- Kireç temizleme sistemli perlatör
- 3 bar basınçta su akış miktarı dakikada 5 lt'dir. "ST"li kodlarda ise dakikada 1,3 lt'dir.

108108043 Krom	108108043ST Krom

Katalogda yer alan resimler ve teknik çizimler bilgi içindir.
Fiyatlara KDV ayrıca dahil edilir. Tavsiye edilen bayi satış fiyatlarıdır.

E.C.A. Compact Fotoselli Lavabo Bataryası - Pilli



- Çift su girişlidir.
- Çıkış ucu uzunluğu 133 mm'dir.
- Çıkış ucu yüksekliği 136 mm'dir.
- 6 V pil ile çalışır.
- Filtreli ara musluklar ürünle birlikte verilmektedir.
- Kireç temizleme sistemli perlatör
- 3 bar basınçta su akış miktarı dakikada 5 lt'dir. "ST"li kodlarda ise dakikada 1,3 lt'dir.

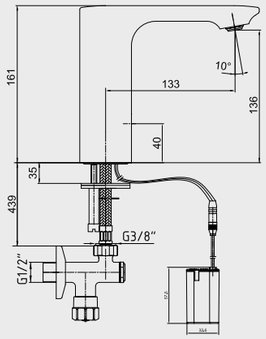

108108037 Krom	108108037ST Krom

E.C.A. Compact Fotoselli Lavabo Bataryası - Elektrikli



- Çift su girişlidir.
- Çıkış ucu uzunluğu 133 mm'dir.
- Çıkış ucu yüksekliği 136 mm'dir.
- 220 V güç kaynağı ile çalışır.
- Filtreli ara musluklar ürünle birlikte verilmektedir.
- Kireç temizleme sistemli perlatör
- 3 bar basınçta su akış miktarı dakikada 5 lt'dir. "ST"li kodlarda ise dakikada 1,3 lt'dir.

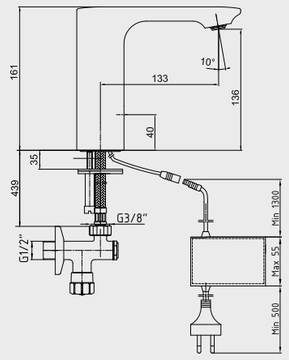

108108044 Krom	108108044ST Krom

E.C.A. Compact Fotoselli Orta Boy Lavabo Bataryası - Pilli

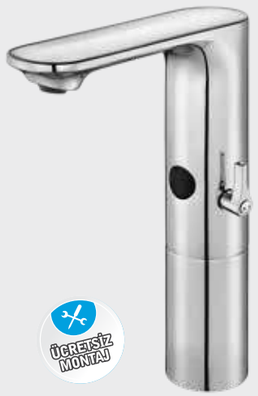

- Çift su girişlidir.
- Çıkış ucu uzunluğu 133 mm'dir.
- Çıkış ucu yüksekliği 226 mm'dir.
- 6 V pil ile çalışır.
- Filtreli ara musluklar ürünle birlikte verilmektedir.
- Kireç temizleme sistemli perlatör
- 3 bar basınçta su akış miktarı dakikada 5 lt'dir. "ST"li kodlarda ise dakikada 1,3 lt'dir.

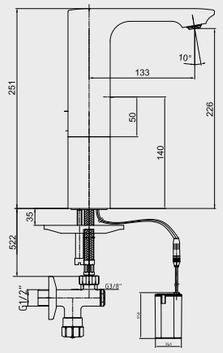

108108040 Krom	108108040ST Krom

Elmor Tesisat Malzemesi Tic. A.Ş. mamul fiyat ve görünüş detaylarında değişiklik yapma hakkına sahiptir.
E.C.A. ürünleri ile kullanılacak ara muslukların, filtreli ara musluk olması tavsiye edilir. (Sayfa 210-211)

E.C.A. Compact Fotoselli Orta Boy Lavabo Bataryası - Elektrikli

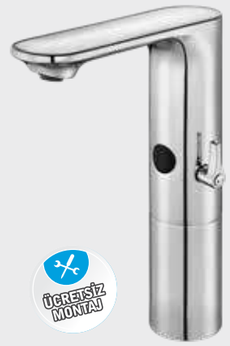

- Çift su girişlidir.
- Çıkış ucu uzunluğu 133 mm'dir.
- Çıkış ucu yüksekliği 226 mm'dir.
- 220 V güç kaynağı ile çalışır.
- Filtreli ara musluklar ürünle birlikte verilmektedir.
- Kireç temizleme sistemli perlatör
- 3 bar basınçta su akış miktarı dakikada 5 lt'dir. "ST"li kodlarda ise dakikada 1,3 lt'dir.

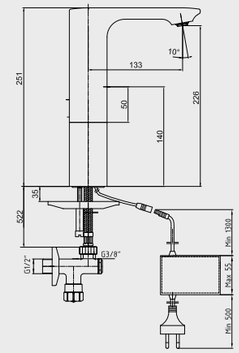

108108046 Krom	108108046ST Krom

E.C.A. Compact Fotoselli Yüksek Tip Lavabo Bataryası - Pilli

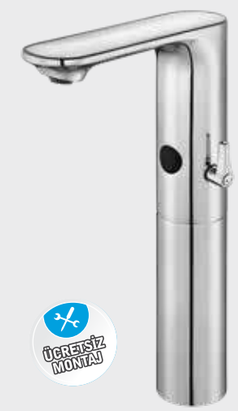

- Çift su girişlidir.
- Çıkış ucu uzunluğu 133 mm'dir.
- Çıkış ucu yüksekliği 286 mm'dir.
- 6 V pil ile çalışır.
- Filtreli ara musluklar ürünle birlikte verilmektedir.
- Kireç temizleme sistemli perlatör
- 3 bar basınçta su akış miktarı dakikada 5 lt'dir. "ST"li kodlarda ise dakikada1,3 lt'dir.

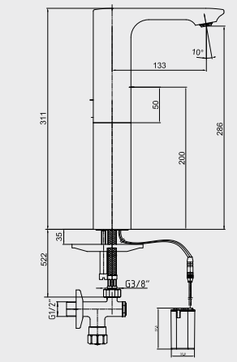

108108036 Krom	108108036ST Krom

E.C.A. Compact Fotoselli Yüksek Tip Lavabo Bataryası - Elektrikli

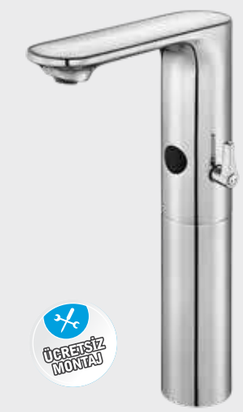

- Çift su girişlidir.
- Çıkış ucu uzunluğu 133 mm'dir.
- Çıkış ucu yüksekliği 286 mm'dir.
- 220 V güç kaynağı ile çalışır.
- Filtreli ara musluklar ürünle birlikte verilmektedir.
- Kireç temizleme sistemli perlatör
- 3 bar basınçta su akış miktarı dakikada 5 lt'dir. "ST"li kodlarda ise dakikada 1,3 lt'dir.

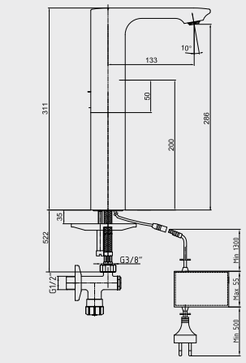

108108045 Krom	108108045ST Krom

Katalogda yer alan resimler ve teknik çizimler bilgi içindir.
Fiyatlara KDV ayrıca dahil edilir. Tavsiye edilen bayi satış fiyatlarıdır.

E.C.A. Fotoselli Ankastre Lavabo Bataryası - Pilli



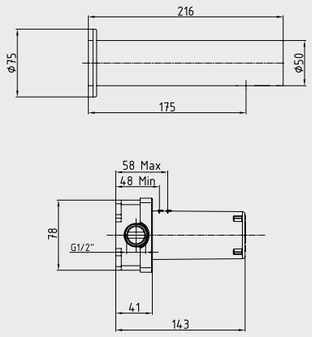

- Çift su girişlidir.
- 6 V pil ile çalışır.
- Ürün içinde filtre mevcuttur.
- Çıkış ucu uzunluğu 175 mm'dir.
- Kolay montaj sağlayan özel sıva altı kutu
- Akış açısı ayarlanabilir kireç kırıcılı perlatör
- 3 bar basınçta su akış miktarı dakikada 4,7 lt'dir. ST'li kodlarda ise dakikada 1,7 lt'dir.

108105001	108105001ST	108805001
Krom	Krom	Altın Görünümlü

E.C.A. Fotoselli Aplike Lavabo Musluğu - Pilli



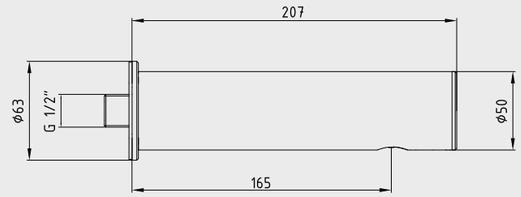

- Tek su girişlidir.
- 6V pil ile çalışır.
- Ürün içinde filtre mevcuttur.
- Çıkış ucu uzunluğu 165 mm'dir.
- Akış açısı ayarlanabilir kireç kırıcılı perlatör
- 3 bar basınçta su akış miktarı dakikada 5 lt'dir. ST'li kodlarda ise dakikada 1,7 lt'dir.

108109004	108109004ST	108809004
Krom	Krom	Altın Görünümlü

E.C.A. Fotoselli Ankastre Lavabo Bataryası - Elektrikli



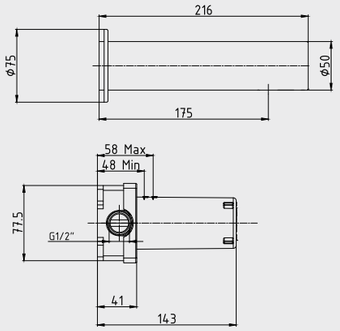

- Çift su girişlidir.
- 220 V güç kaynağı ile çalışır.
- Ürün içinde filtre mevcuttur.
- Çıkış ucu uzunluğu 175 mm'dir.
- Akış açısı ayarlanabilir kireç kırıcılı perlatör
- Kolay montaj sağlayan özel sıva altı kutu
- Elektrik kesilmesinde güç kaynağı içindeki şarjlı pille geçici süre çalışmaya devam eder.
- 3 bar basınçta su akış miktarı dakikada 4,7 lt 'dir. ST'li kodlarda ise dakikada 1,7 lt'dir.

108105002	108105002ST	108805002
Krom	Krom	Altın Görünümlü

Altın görünümlü mamul siparişleri özel sipariş olarak kabul edilecektir.

Elmor Tesisat Malzemesi Tic. A.Ş. mamul fiyat ve görünüş detaylarında değişiklik yapma hakkına sahiptir.
E.C.A. ürünleri ile kullanılacak ara muslukların, filtreli ara musluk olması tavsiye edilir. (Sayfa 210-211)

E.C.A. Fotoselli Pisuvar Musluğu - Pilli



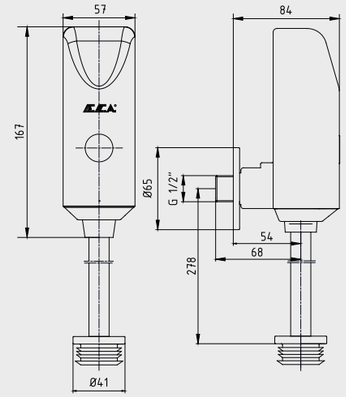

- Tek su girişlidir.
- 6V pil ile çalışır.
- Maksimum akış süresi 15 sn'dir.

108111001
Krom

E.C.A. Fotoselli Taharet Musluğu (Pilli - Sıva Altı)



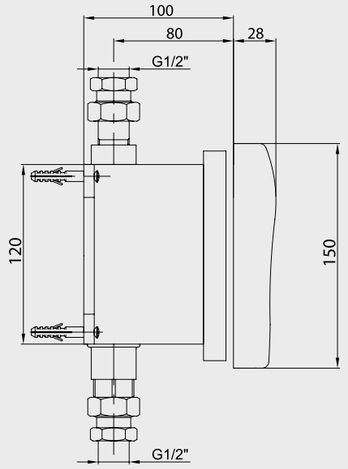

- Tek su girişlidir.
- 6 V pili ile çalışır.
- Algılama mesafesi 5 - 20 cm. arası uzaktan kumanda ile ayarlanabilir.
- Tesisat bağlantı ölçüleri G 1/2"dir.

102111093
Krom

Katalogda yer alan resimler ve teknik çizimler bilgi içindir.
Fiyatlara KDV ayrıca dahil edilir. Tavsiye edilen bayi satış fiyatlarıdır.

E.C.A. Uzaktan Kumanda



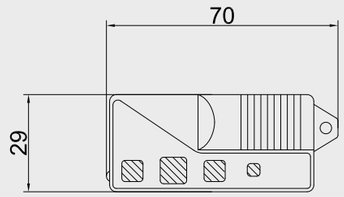

- Opsiyoneldir,
- Fotoselli ürünler ile birlikte kullanılır,
- Pisuvar musluklarında algılama mesafesini ayarlar,
- Pisuvar musluklarında yıkama süresini ayarlar,
- Fotoselli muslukları devre dışı bırakmada kullanılır,
- Blister ambalaj.

102126967

E.C.A. Fotoselli Duş Musluğu (Pilli - Sıva Altı)



ÜCRETSİZ MONTAJ

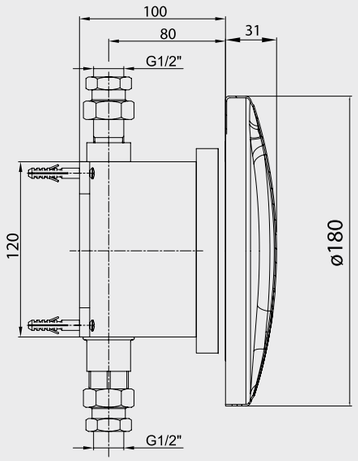

- Tek su veya karışım suyu girişlidir.
- 6 V pili ile çalışır.
- Su akış süresi maksimum 300 sn.'dir.
- Algılama mesafesi 12 - 80 cm'dir.
- Çalışması için ürün önünde minimum 2 sn. durulması gerekir.

102102338
Paslanmaz Çelik Görünümlü

Krom harici kaplamalı ürün siparişleriniz için termin istenmesi gerekmektedir.

Elmor Tesisat Malzemesi Tic. A.Ş. mamul fiyat ve görünüş detaylarında değişiklik yapma hakkına sahiptir.
E.C.A. ürünleri ile kullanılacak ara muslukların, filtreli ara musluk olması tavsiye edilir. (Sayfa 210-211)



E.C.A. Easy-Wash Fotoselli Lavabo Bataryaları

Hygiene PLUS

Easy WASH

E.C.A. Easy-Wash 1 Yüksek Tip Fotoselli Lavabo Bataryası - Elektrikli



ÜCRETSİZ MONTAJ

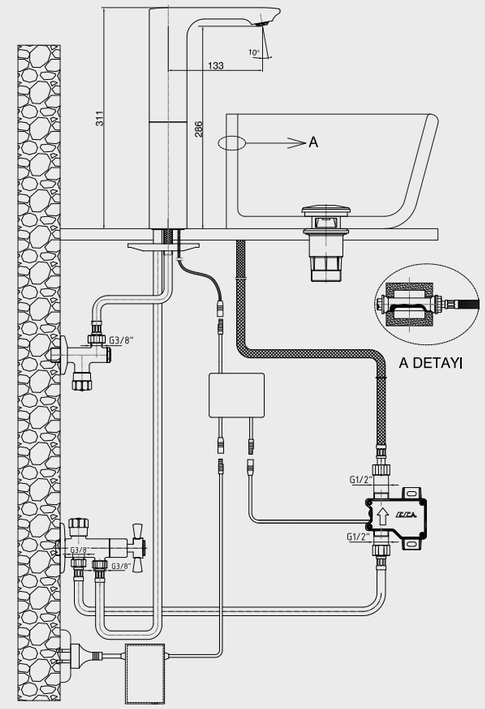

- Çift su girişlidir.
- Çıkış ucu uzunluğu 133 mm'dir.
- Çıkış ucu yüksekliği 286 mm'dir.
- 220 V güç kaynağı ile çalışır
- Filtreli ara musluklar ürünle birlikte verilmektedir.
- Kireç temizleme sistemli perlatör
- Serel Poseidon Tezgah Üstü Lavabo PS32 ile uyumludur.
- 3 bar basınçta su akış miktarı dakikada 5 lt'dir.

102199270H
Krom

Katalogda yer alan resimler ve teknik çizimler bilgi içindir.
Fiyatlara KDV ayrıca dahil edilir. Tavsiye edilen bayi satış fiyatlarıdır.

E.C.A. Easy-Wash Fotoselli Lavabo Bataryaları, **Türkiye'de ilk ve tek** olan **Hygiene Plus** teknolojisi ile üretilmektedir.

E.C.A. Easy-Wash Fotoselli Lavabo Bataryaları

E.C.A. Easy-Wash 2 Fotoselli Lavabo Bataryası - Elektrikli



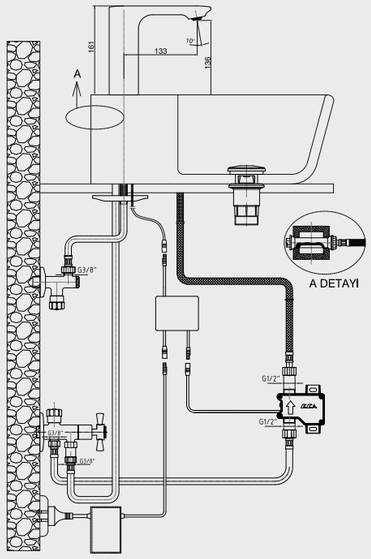

- Çift su girişlidir.
- Çıkış ucu uzunluğu 133 mm'dir.
- Çıkış ucu yüksekliği 136 mm'dir.
- 220 V güç kaynağı ile çalışır.
- Filtreli ara musluklar ürünle birlikte verilmektedir.
- Kireç temizleme sistemli perlatör
- SEREL Poseidon Tezgah Üstü Lavabo PS30 ve SEREL Poseidon Tezgah Altı Lavabo PS46 ile uyumludur.
- 3 bar basınçta su akış miktarı dakikada 5 lt'dir.

102199271H
Krom

E.C.A. Easy-Wash 3 Fotoselli Lavabo Bataryası - Elektrikli



ICO 2016 NICO AWARDS
product winner

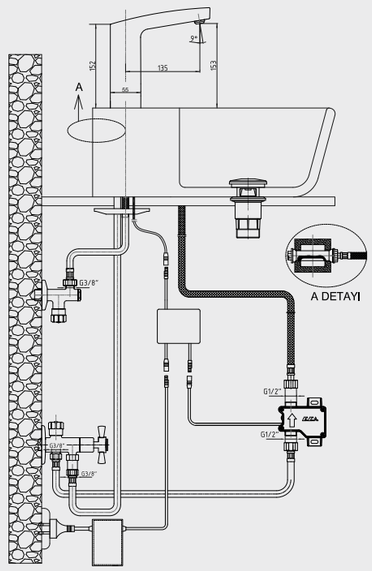

- Çift su girişlidir.
- Çıkış ucu uzunluğu 135 mm'dir.
- Çıkış ucu yüksekliği 153 mm'dir.
- 220 V güç kaynağı ile çalışır.
- Filtreli ara musluklar ürünle birlikte verilmektedir.
- Kireç temizleme sistemli perlatör
- SEREL Poseidon Tezgah Üstü Lavabo PS30 ve SEREL Poseidon Tezgah Altı Lavabo PS46 ile uyumludur.
- 3 bar basınçta su akış miktarı dakikada 5 lt'dir.

102199272H
Krom

E.C.A. Easy-Wash Fotoselli Lavabo Bataryaları, **Türkiye'de ilk ve tek** olan **Hygiene Plus** teknolojisi ile üretilmektedir.

Elmor Tesisat Malzemesi Tic. A.Ş. mamul fiyat ve görünüş detaylarında değişiklik yapma hakkına sahiptir.
E.C.A. ürünleri ile kullanılacak ara muslukların, filtreli ara musluk olması tavsiye edilir. (Sayfa 210-211)



SU + enerji maksimum tasarruf

E.C.A. Zaman Ayarlı Musluklar

E.C.A. Zaman Ayarlı Lavabo Musluğu



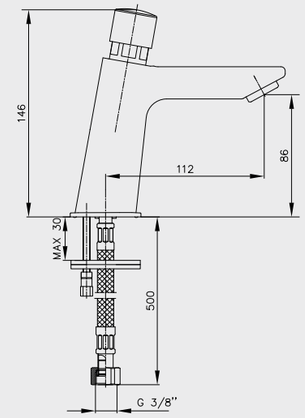

- Tek su girişlidir.
- Su akış zamanı 0-40 sn. arası ayarlanabilir.
- Çıkış ucu uzunluğu 112 mm'dir.
- Çıkış ucu yüksekliği 86 mm'dir.
- Kireç kırıcılı perlatör
- 3 bar basınçta su akış miktarı dakikada maksimum 5 lt'dir.

102188127
Krom

YENİ

E.C.A. Zaman Ayarlı Aplike Lavabo Musluğu



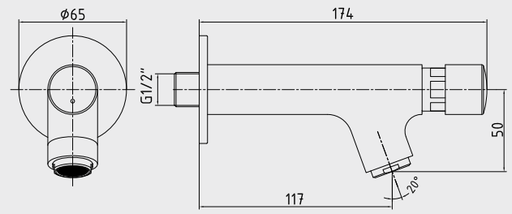

- Tek su girişlidir
- Su akış zamanı 0-40 sn. arası ayarlanabilir
- Çıkış ucu uzunluğu 117 mm'dir
- Kireç kırıcılı perlatör
- 3 bar basınçta su akış miktarı dakikada maksimum 5 lt'dir

102109454
Krom

Katalogda yer alan resimler ve teknik çizimler bilgi içindir.
Fiyatlara KDV ayrıca dahil edilir. Tavsiye edilen bayi satış fiyatlarıdır.

E.C.A. Zaman Ayarlı Ankastre Duş Musluğu



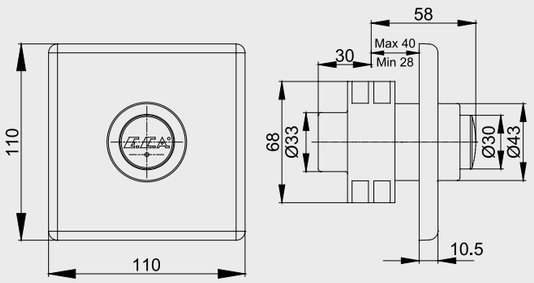

- Tek su girişlidir.
- Su akış zamanı 0-40 sn. arası ayarlanabilir.

102102495
Krom

E.C.A. Zaman Ayarlı Aplike Duş Musluğu



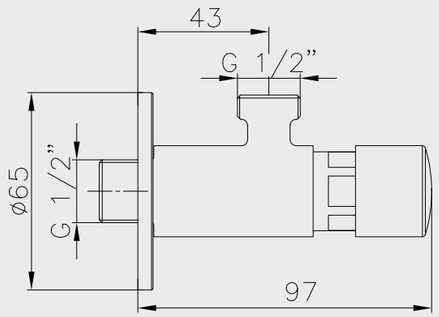

- Tek su girişlidir.
- Su akış zamanı 0-40 sn. arası ayarlanabilir.
- Duş çıkışı G1/2”dir.

102102496
Krom

Elmor Tesisat Malzemesi Tic. A.Ş. mamul fiyat ve görünüş detaylarında değişiklik yapma hakkına sahiptir.
E.C.A. ürünleri ile kullanılacak ara muslukların, filtreli ara musluk olması tavsiye edilir. (Sayfa 210-211)

E.C.A. Zaman Ayarlı Aplike Pisuvar Musluğu



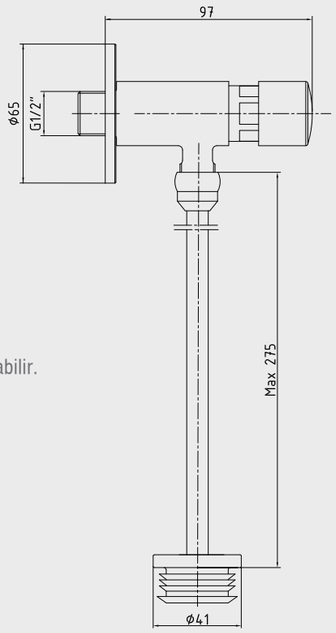

- Tek su girişlidir.
- Su akış zamanı 0-40 sn. arası ayarlanabilir.

102111146
Krom

E.C.A. Zaman Ayarlı Ankastre Pisuvar Musluğu



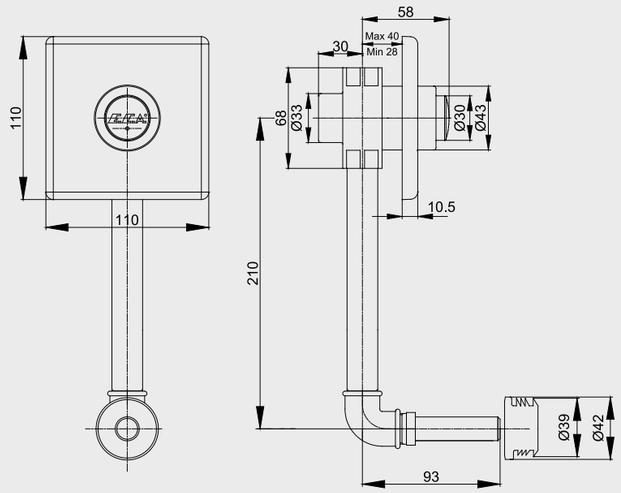

- Tek su girişlidir.
- Su akış zamanı 0-40 sn. arası ayarlanabilir.

102111147
Krom

Katalogda yer alan resimler ve teknik çizimler bilgi içindir.
Fiyatlara KDV ayrıca dahil edilir. Tavsiye edilen bayi satış fiyatlarıdır.



E.C.A. Medical Serisi

E.C.A. Medical Bedensel Engelli ve Doktor Bataryası



- Soğukta açılıp ilerledikçe sıcak olan özel kartuş
- Çıkış ucu uzunluğu 124 mm'dir.
- Çıkış ucu yüksekliği 80 mm'dir.
- Özel kumanda kolu, köpüksüz su akışlı ve kireç kırıcılı perlatör
- Sabit debilidir, debi ayarı yoktur
- 3 bar basınçta su akış miktarı dakikada 8 lt. "ST"li kodlarda ise dakikada 5 lt'dir.

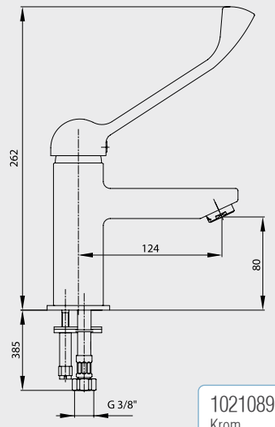

102108901H	102108901HST
Krom	Krom

E.C.A. Medical Bedensel Engelli ve Doktor Bataryası



- Çıkış ucu uzunluğu 112 mm'dir.
- Çıkış ucu yüksekliği 84 mm'dir.
- Kireç kırıcılı perlatöre sahiptir.
- 3 bar basınçta su akış miktarı dakikada 8 lt "ST"li kodlarda ise dakikada 5 lt'dir.

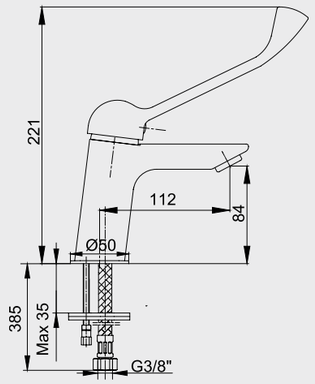

102188059H	102188059HST
Krom	Krom

E.C.A. Medical Aplike Bedensel Engelli ve Doktor Bataryası



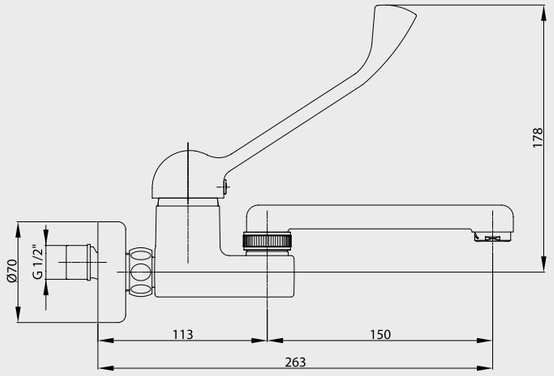

- Soğukta açılıp ilerledikçe sıcak olan özel kartuş
- Çıkış ucu uzunluğu 263 mm'dir.
- Özel kumanda kolu, köpüksüz su akışlı ve kireç kırıcılı perlatör
- Tam sıcak konumunda debi ayarı yoktur.
- Çıkış ucu döner boruludur.
- 3 bar basınçta su akış miktarı dakikada 9,3 lt "ST"li kodlarda ise dakikada 5 lt'dir.

102107258H	102107258HST
Krom	Krom

E.C.A. Medical Bedensel Engelli Banyo Bataryası



- Çıkış ucu uzunluğu 152 mm'dir.
- Üst takım bağlantısı G1/2"dir.
- Kilitlemeli yön değiştirici
- Kireç kırıcılı perlatör

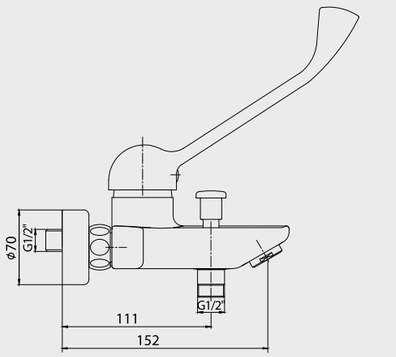

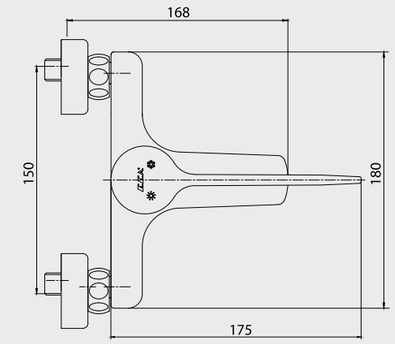

102102471H
Krom

E.C.A. Ayaklı Küvet ve Lavabo Armatürleri



E.C.A. Ayaklı Lavabo Musluğu



- "G1/2" bağlantılı
- Seramik salmastralı
- Tek su girişli
- Kireç kırıcılı perlatör
- Çıkış ucu uzunluğu 196 mm'dir.
- Çıkış ucu yüksekliği 1.030 mm'dir.
- Serel 1901 kodlu Monoblok Lavabo ile uyumludur.

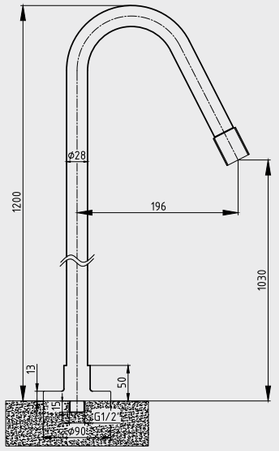

102109455	102809455
Krom	Altın Görünümlü

E.C.A. Luna Ayaklı Küvet Bataryası

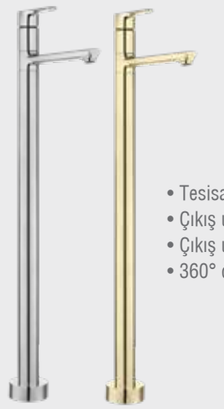

- Tesisat bağlantısı G 1/2"dir.
- Çıkış ucu uzunluğu 187 mm'dir.
- Çıkış ucu yüksekliği 730 mm'dir.
- 360° döner çıkış uçlu

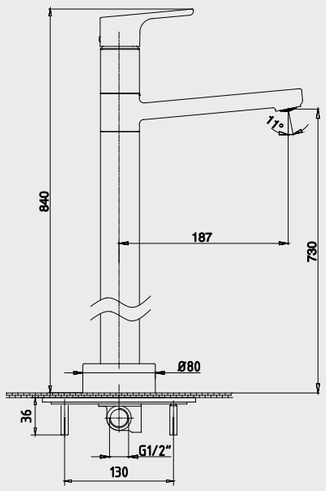

102162007	102862007
Krom	Altın Görünümlü

Altın görünümlü mamul siparişleri özel sipariş olarak kabul edilecektir.

Elmor Tesisat Malzemesi Tic. A.Ş. mamul fiyat ve görünüş detaylarında değişiklik yapma hakkına sahiptir.
E.C.A. ürünleri ile kullanılacak ara muslukların, filtreli ara musluk olması tavsiye edilir. (Sayfa 210-211)

E.C.A. Ankastre Küvet Armatürleri

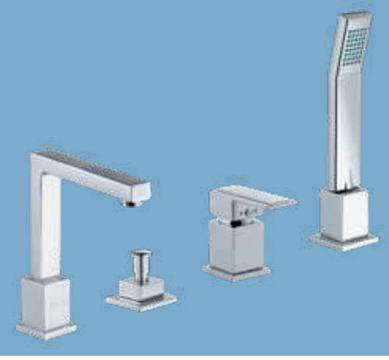

E.C.A. MIX-C Ankastre Küvet Bataryası



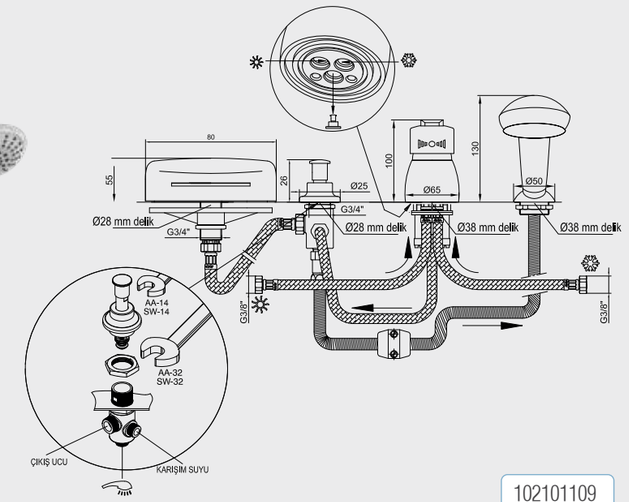

- Sıcaklık ve debi limitörlü seramik özel kartuş,
- Logica el duşu kullanılmaktadır,
- Burkulmaz somunlu krom kaplı pirinç spiral, 2 m.

102101109
Krom

E.C.A. IVY Ankastre Şelale Küvet Bataryası



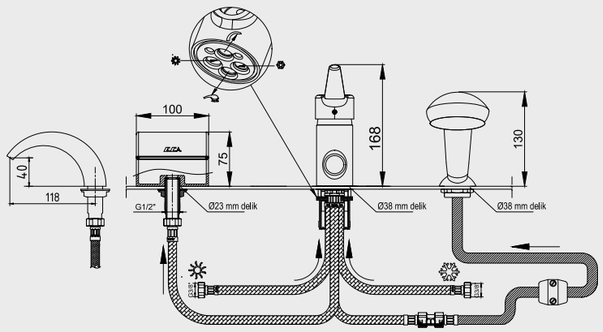

- Çıkış ucu uzunluğu 118 mm'dir.
- Çıkış ucu yüksekliği 40 mm'dir.
- Şelale akış
- Burkulmaz somunlu krom kaplamalı pirinç spiral 2 m.
- Özel kilitli yön değiştirici.

102153012
Krom

Katalogda yer alan resimler ve teknik çizimler bilgi içindir.
Fiyatlara KDV ayrıca dahil edilir. Tavsiye edilen bayi satış fiyatlarıdır.

E.C.A. Ankastre Küvet Armatürleri

E.C.A. Elegant Ankastre Küvet Bataryası



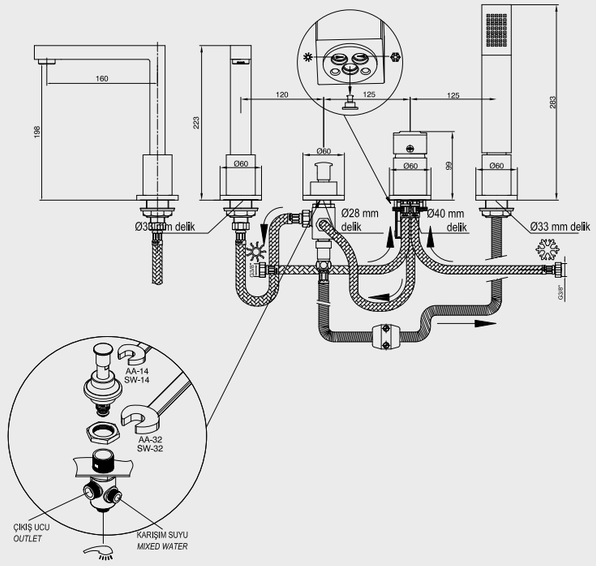

- Çıkış ucu uzunluğu 160 mm'dir.
- Çıkış ucu yüksekliği 198 mm'dir.
- 360° döner çıkış uçlu
- Kilitlemeli yön değiştirici
- Elegant el duşu kullanılmaktadır.
- Burkulmaz somunlu krom kaplı pirinç spiral, 2 m.

102101056
Krom

E.C.A. Elegant Ankastre Küvet Bataryası



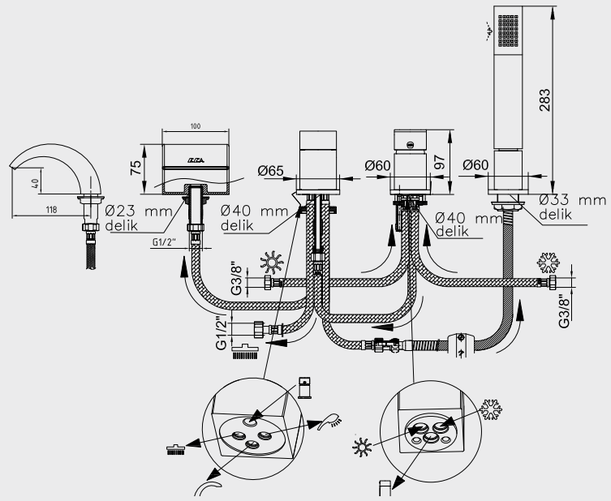

- Çıkış ucu uzunluğu 118 mm'dir
- Çıkış ucu yüksekliği 40 mm'dir
- Şelale akış
- 3 yollu özel yön değiştirici elduşu, çıkış ucu duvar bağlantısı ile duş başlığı
- Burkulmaz somunlu krom kaplamalı pirinç spiral, 2 m.

102153003
Krom

Elmor Tesisat Malzemesi Tic. A.Ş. mamul fiyat ve görünüş detaylarında değişiklik yapma hakkına sahiptir.
E.C.A. ürünleri ile kullanılacak ara muslukların, filtreli ara musluk olması tavsiye edilir. (Sayfa 210-211)



E.C.A. Özel Mutfak Armatürleri

E.C.A. Flux Eviye Bataryası



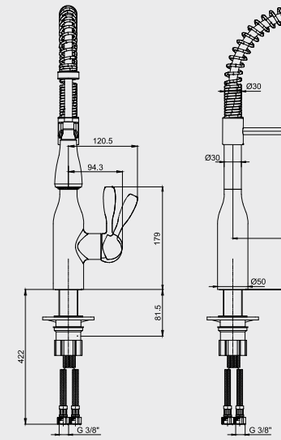

- Paslanmaz çelik görünümlü
- Çıkış ucu uzunluğu 220 mm'dir.
- Çıkış ucu yüksekliği 176 mm'dir.
- Çift fonksiyonlu el duşu
- El duşu üzerinde anlık su kesme butonu bulunmaktadır.
- 360° dönebilen yaylı çıkış ucu
- Soğukta açılma özelliği
- 3 bar basınçta su akış miktarı dakikada 7,2 lt'dir.

406218019	406218034
Paslanmaz Çelik Görünümlü	Paslanmaz Çelik Görünümlü (Sıvı Sabunluklu)

E.C.A. Wica Eviye Bataryası



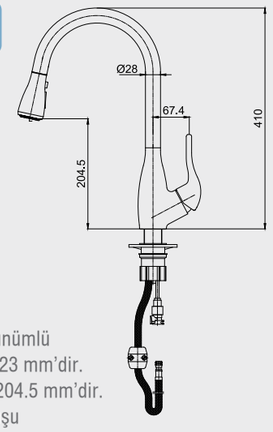

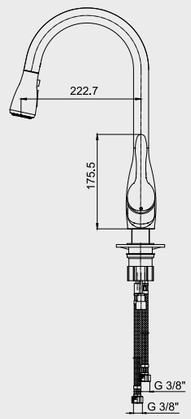

- Paslanmaz çelik görünümlü
- Çıkış ucu uzunluğu 223 mm'dir.
- Çıkış ucu yüksekliği 204.5 mm'dir.
- Çift fonksiyonlu el duşu
- El duşu üzerinde anlık su kesme butonu bulunmaktadır.
- Soğukta açılma özelliği
- 360° döner çıkış uçlu
- 3 bar basınçta su akış miktarı dakikada 6,3 lt'dir.

406218020	406218035
Paslanmaz Çelik Görünümlü	Paslanmaz Çelik Görünümlü (Sıvı Sabunluklu)

Katalogda yer alan resimler ve teknik çizimler bilgi içindir.
Fiyatlara KDV ayrıca dahil edilir. Tavsiye edilen bayi satış fiyatlarıdır.

Krom harici kaplamalı ürün siparişleriniz için termin istenmesi gerekmektedir.

E.C.A. Çift Akışlı (Dual Flow) Eviye Bataryası



- Filtre edilmiş su girişli
- Filtre edilmiş su için ayrı kumanda kolu
- Çıkış ucu uzunluğu 191 mm'dir.
- Çıkış ucu yüksekliği 225 mm'dir.
- Filtreleme sistemi ürüne dahil değildir.
- Kireç kırıcılı perlatör
- 360° döner çıkış uçlu
- 3 bar basınçta su akış miktarı dakikada maksimum 7,8 lt'dir.

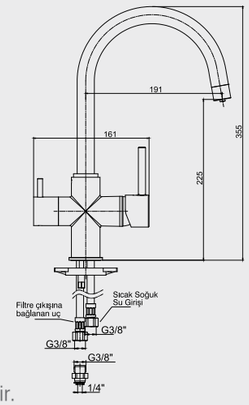

102118137
Krom

YENİ

E.C.A. Ivy Spiralli Eviye Bataryası



- Çıkış ucu uzunluğu 184 mm.'dir.
- Çıkış ucu yüksekliği 150 mm'dir.
- Kireç kırıcılı özel yıkama ünitesi
- Burkulmaz somunlu krom kaplı pirinç spiral 1,5 m'dir.
- 90° döner çıkış uçlu
- 3 bar basınçta su akış miktarı dakikada 9 lt'dir.
  "ST"li kodlarda ise dakikada 5 lt'dir.

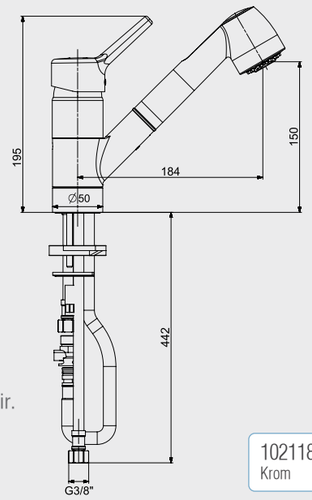

102118151
Krom

102118151ST
Krom

YENİ

E.C.A. Dalia-Minimal Spiralli Eviye Bataryası



- Çıkış ucu uzunluğu 222 mm'dir
- Çıkış ucu yüksekliği 296 mm'dir
- 360° döner çıkış uçlu
- Kireç kırıcılı perlatör
- 3 bar basınçta su akış miktarı dakikada maksimum 5,7 lt
- Çift fonksiyonlu el duşu
- El duşu üzerinde anlık su kesme butonu bulunmaktadır

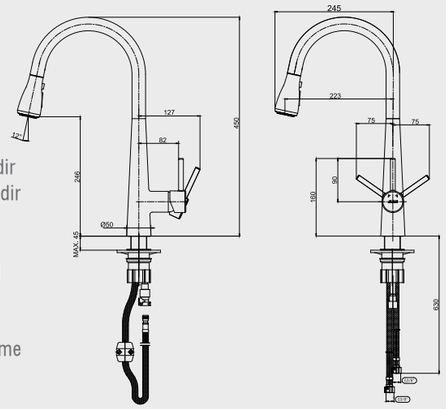

402118056
Krom

Elmor Tesisat Malzemesi Tic. A.Ş. mamul fiyat ve görünüş detaylarında değişiklik yapma hakkına sahiptir.
E.C.A. ürünleri ile kullanılacak ara muslukların, filtreli ara musluk olması tavsiye edilir. (Sayfa 210-211)

E.C.A. Özel Mutfak Armatürleri

YENİ

E.C.A. Dalia-Minimal Mafsallı Eviye Bataryası



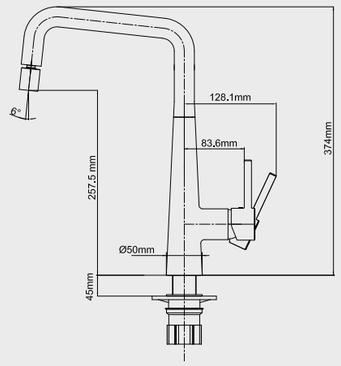

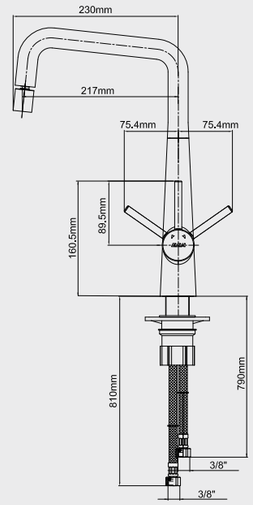

- Çıkış ucu uzunluğu 217 mm'dir
- Çıkış ucu yüksekliği 257 mm'dir
- 360° döner çıkış uçlu
- Kireç kırıcılı mafsallı perlatör
- 3 bar basınçta su akış miktarı dakikada maksimum 5,7 lt

402118057
Krom

E.C.A. Tek Gövde Endüstriyel Mutfak Bataryası



- Çıkış ucu uzunluğu 304 mm'dir.
- Çıkış ucu yüksekliği 437 mm'dir.
- 3 bar basınçta su akış miktarı dakikada 7 lt'dir.
- 360° döner çıkış uçlu
- 90 derece dönüşlü seramik salmastralıdır.

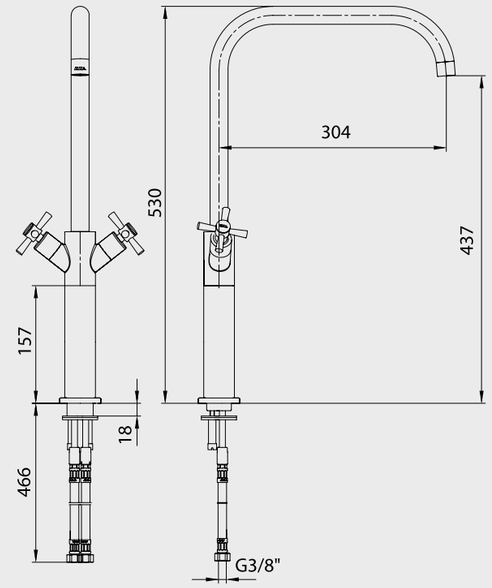

102108398
Krom

Katalogda yer alan resimler ve teknik çizimler bilgi içindir.
Fiyatlara KDV ayrıca dahil edilir. Tavsiye edilen bayi satış fiyatlarıdır.

E.C.A. Tek Gövde Endüstriyel Mutfak Bataryası



- 360° döner çıkış uçlu
- Sıcaklık ve debi limitörlü Ø40 mm seramik kartuş
- Kireç kırıcılı el duşlu
- 3 bar basınçta su akış miktarı dakikada 7 lt'dir

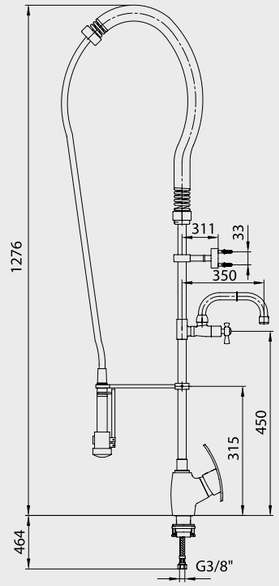

102108649
Krom

E.C.A. Tek Gövde Endüstriyel Mutfak Bataryası



- Sıcaklık ve debi limitörlü Ø40 mm seramik kartuş
- Kireç kırıcılı el duşlu
- 360° döner çıkış uçlu

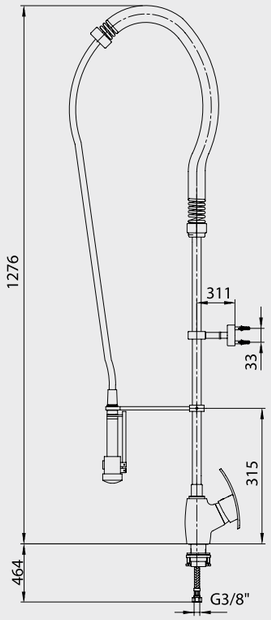

102108648
Krom

Elmor Tesisat Malzemesi Tic. A.Ş. mamul fiyat ve görünüş detaylarında değişiklik yapma hakkına sahiptir.
E.C.A. ürünleri ile kullanılacak ara muslukların, filtreli ara musluk olması tavsiye edilir. (Sayfa 210-211)

E.C.A. Aplike Endüstriyel Mutfak Bataryası



- Sıcaklık ve debi limitörlü Ø40 mm seramik kartuş
- Kireç kırıcılı el duşlu
- Çıkış ucu musluğu 180° dönüşlü seramik salmastralı
- 360° döner çıkış uçlu
- Çıkış ucu uzunluğu 350 mm'dir.

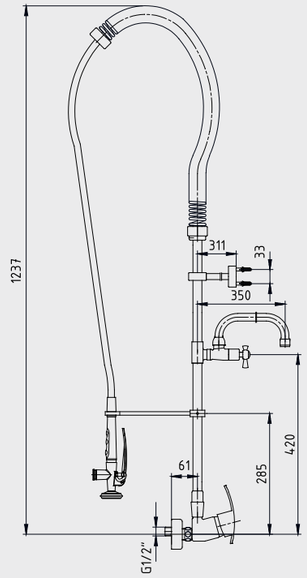

102107133
Krom

E.C.A. Aplike Endüstriyel Mutfak Bataryası



- Sıcaklık ve debi limitörlü Ø 40 mm seramik kartuş,
- Kireç kırıcılı el duşlu.
- 360° döner çıkış uçlu

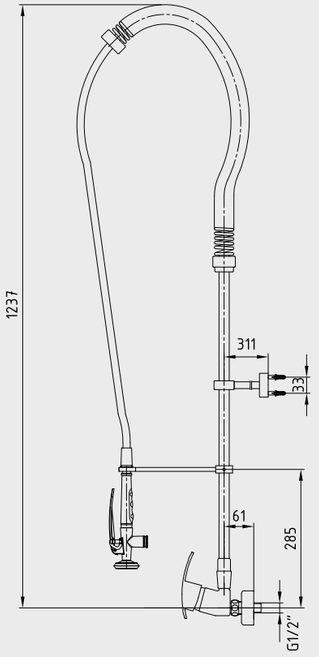

102107132
Krom

Katalogda yer alan resimler ve teknik çizimler bilgi içindir.
Fiyatlara KDV ayrıca dahil edilir. Tavsiye edilen bayi satış fiyatlarıdır.

E.C.A. Mix C Spiralli Eviye Bataryası



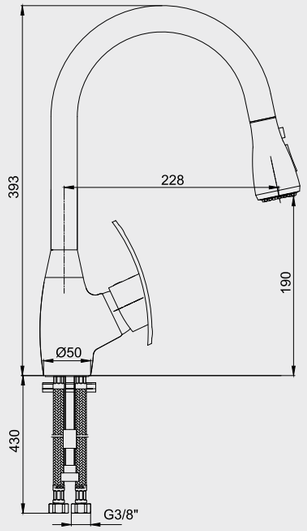

- Sıcaklık ve debi limitörlü seramik kartuş
- Çıkış ucu uzunluğu 228 mm'dir.
- Çıkış ucu yüksekliği 190 mm'dir.
- İki fonksiyonlu akış, kireç kırıcılı el duşu
- El duşu üzerinde anlık su kesme butonu bulunmaktadır.
- Burkulmaz somunlu krom kaplı prinç spiral 1,5 m
- 360° döner çıkış uçlu
- Kolay montaj anahtarı ürün ile birlikte verilmektedir.
- 3 bar basınçta su akış miktarı dakikada maksimum 5,7 lt
  "ST"li kodlarda ise dakikada maksimum 5 lt'dir.

102108586	102108586ST
Krom	Krom

E.C.A. Spylos Spiralli Eviye Bataryası



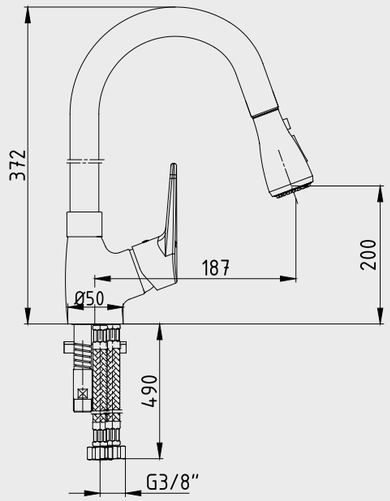

- Çıkış ucu uzunluğu 187 mm'dir.
- Çıkış ucu yüksekliği 200 mm'dir.
- Kireç kırıcılı perlatör
- 3 bar basınçta su akış miktarı dakikada 6 lt.
  "ST"li kodlarda ise dakikada maksimum 5 lt'dir.
- 360° döner çıkış uçlu
- Çift fonksiyonlu el duşu
- El duşu üzerinde anlık su kesme butonu bulunmaktadır.

102118142	102118142ST
Krom	Krom

Elmor Tesisat Malzemesi Tic. A.Ş. mamul fiyat ve görünüş detaylarında değişiklik yapma hakkına sahiptir.
E.C.A. ürünleri ile kullanılacak ara muslukların, filtreli ara musluk olması tavsiye edilir. (Sayfa 210-211)

E.C.A. Nita Yaylı Eviye Bataryası



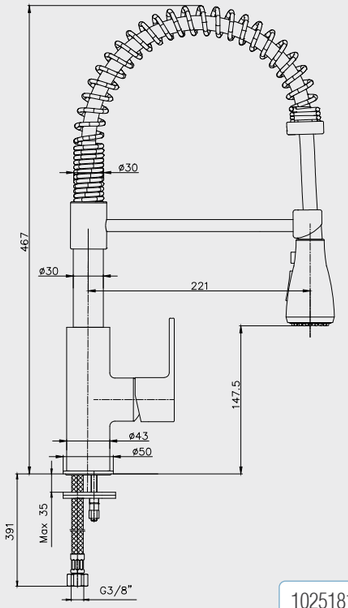

- Çıkış ucu uzunluğu 221 mm'dir.
- Çıkış ucu yüksekliği 147.5 mm'dir.
- Çift fonksiyonlu el duşu
- 360° dönebilen yaylı çıkış ucu
- 3 bar basınçta su akış miktarı dakikada 6,7 lt
- El duşu üzerinde anlık su kesme butonu bulunmaktadır.

102518106
Paslanmaz Çelik Görünümlü

E.C.A. Nita Spiralli Eviye Bataryası



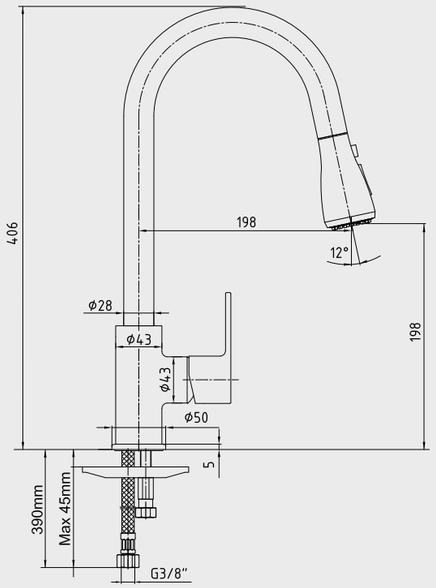

- Çıkış ucu uzunluğu 198 mm'dir.
- Çıkış ucu yüksekliği 198 mm'dir.
- Çift fonksiyonlu el duşu,
- El duşu üzerinde anlık su kesme butonu bulunmaktadır.
- 360° döner çıkış uçlu
- 3 bar basınçta su akış miktarı dakikada 5,8 lt

102118107
Krom

Katalogda yer alan resimler ve teknik çizimler bilgi içindir.
Fiyatlara KDV ayrıca dahil edilir. Tavsiye edilen bayi satış fiyatlarıdır.

Krom harici kaplamalı ürün siparişleriniz için termin istenmesi gerekmektedir.



E.C.A. Mafsallı Üst Takımlar

E.C.A. Spil Mafsallı Banyo Üst Takım



- Bir fonksiyonlu, kireç kırıcılı, Ø 85 mm
- Mafsallı
- 150 cm Burkulmaz kenetli spiralli
- Su akış debisi 3 barda 7,2 L/d'dır.

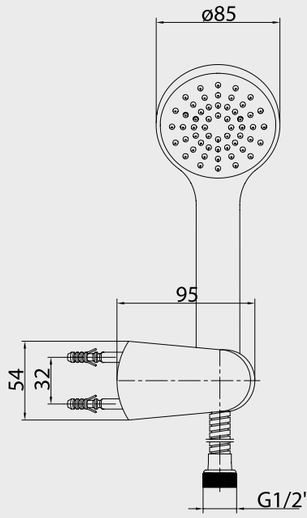

102117336
Krom

E.C.A. Nita Mafsallı Banyo Üst Takım



102117338
- Üç fonksiyonlu, kireç kırıcılı, Ø 85 mm
- Mafsallı
- 150 cm Burkulmaz kenetli spiralli
- Su akış debisi 3 barda 8 L/d'dır.

102117368
- Üç foksiyonlu, kireç kırıcı, Ø 85 mm
- Mafsallı
- 175 cm burkulmaz pvc spiralli
- Su akış debisi 3 barda 8 L/d'dır.

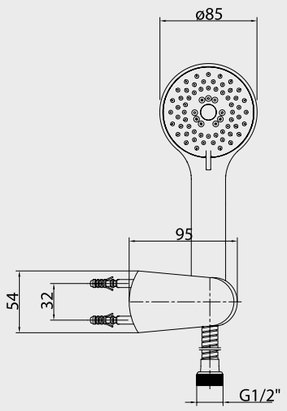

102117338	102117368
Krom	Krom

Elmor Tesisat Malzemesi Tic. A.Ş. mamul fiyat ve görünüş detaylarında değişiklik yapma hakkına sahiptir.
E.C.A. ürünleri ile kullanılacak ara muslukların, filtreli ara musluk olması tavsiye edilir. (Sayfa 210-211)

E.C.A. Luna Mafsallı Banyo Üst Takım



- Bir fonksiyonlu, kireç kırıcılı, Ø 95 mm
- Mafsallı
- 150 cm Burkulmaz kenetli spiralli
- Su akış debisi 3 barda 7,3 L/d'dır.

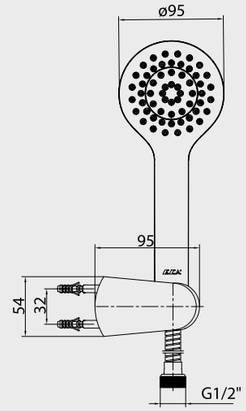

102117341
Krom

E.C.A. Tiera Mafsallı Banyo Üst Takım



102117342 / 102817342
- Bir fonksiyonlu, kireç kırıcılı, 70x105 mm
- Mafsallı
- 150 cm Burkulmaz kenetli spiralli
- Su akış debisi 3 barda 7,4 L/d'dır.

102117356 / 102117342C1
- Bir fonksiyonlu, kireç kırıcılı, 70x105 mm
- Mafsallı
- 175 cm burkulmaz pvc spiralli
- Su akış debisi 3 barda 8 L/d'dır.

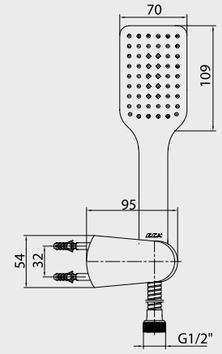

102117342	102817342	102117356	102117342C1
Krom	Altın Görünümlü	Krom	Mat Siyah

E.C.A. Purity Mafsallı Banyo Üst Takım



102117367
- Üç fonksiyonlu, kireç kırıcılı, Ø 110 mm
- Mafsallı
- 150 cm burkulmaz kenetli spiralli
- Su akış debisi 3 barda 7,4 lt'dir
- Düğme ile değiştirilebilen yağmur akış, soft akış ve masaj özellikli 3 fonksiyona sahiptir.

102117375
- Üç fonksiyonlu, kireç kırıcılı, Ø 110 mm
- Mafsallı
- 175 cm burkulmaz pvc spiralli
- Su akış debisi 3 barda 7,4 lt'dir
- Düğme ile değiştirilebilen yağmur akış, soft akış ve masaj özellikli 3 fonksiyona sahiptir.

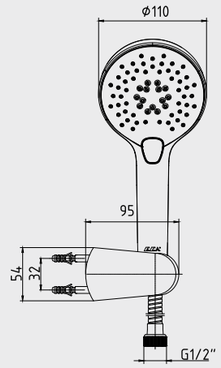

102117367	102117375
Krom	Krom

Katalogda yer alan resimler ve teknik çizimler bilgi içindir.
Fiyatlara KDV ayrıca dahil edilir. Tavsiye edilen bayi satış fiyatlarıdır.

Krom harici kaplamalı ürün siparişleriniz için termin istenmesi gerekmektedir.
Altın görünümlü mamul siparişleri özel sipariş olarak kabul edilecektir.

E.C.A. Icon Mafsallı Banyo Üst Takım



102117366
- Üç fonksiyonlu, kireç kırıcılı, 106X106 mm
- Mafsallı
- 150 cm burkulmaz kenetli spiralli
- Su akış debisi 3 barda 8 lt'dir
- Düğme ile değiştirilebilen yağmur akış, soft akış ve masaj özellikli 3 fonksiyona sahiptir.

102117374
- Üç fonksiyonlu, kireç kırıcılı, 106X106 mm
- Mafsallı
- 175 cm burkulmaz pvc spiralli
- Su akış debisi 3 barda 8 lt'dir
- Düğme ile değiştirilebilen yağmur akış, soft akış ve masaj özellikli 3 fonksiyona sahiptir.

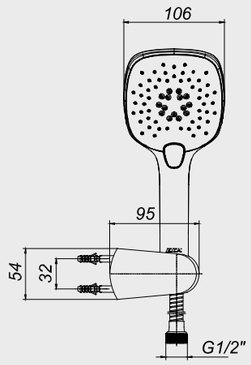

102117366	102117374
Krom	Krom

E.C.A. Logica Mafsallı Banyo Üst Takım



- Beş fonksiyonlu, kireç kırıcılı Ø 110 mm
- Mafsallı
- Su akış debisi 3 barda 7,2 L/d'dır
- 150 cm Burkulmaz kenetli spiralli

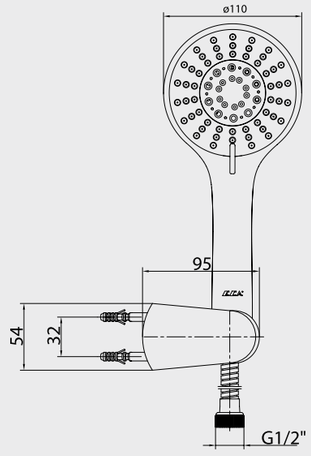

102117340
Krom

E.C.A. Zafir Mafsallı Banyo Üst Takım



- Üç fonksiyonlu, kireç kırıcılı, Ø 95 mm
- Mafsallı
- 150 cm burkulmaz kenetli spiralli
- Su akış debisi 3 barda 6 L/d'dır.

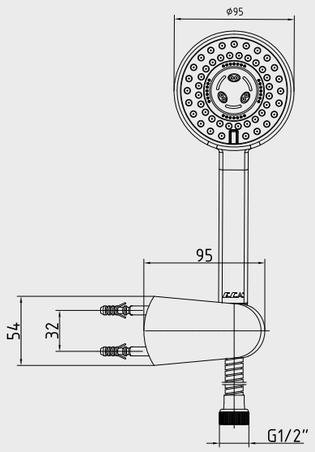

102117346
Krom

Elmor Tesisat Malzemesi Tic. A.Ş. mamul fiyat ve görünüş detaylarında değişiklik yapma hakkına sahiptir.
E.C.A. ürünleri ile kullanılacak ara muslukların, filtreli ara musluk olması tavsiye edilir. (Sayfa 210-211)

E.C.A. Fırat Mafsallı Banyo Üst Takım



102117319 / 102817319
- Üç fonksiyonlu, kireç kırıcılı, Ø 100 mm
- Mafsallı
- 150 cm burkulmaz kenetli spiralli
- Su akış debisi 3 barda 13,5 L/d'dır.

102117322
- Üç fonksiyonlu, kireç kırıcılı, Ø 100 mm
- Mafsallı
- 175 cm burkulmaz pvc spiralli
- Su akış debisi 3 barda 13 L/d'dır.

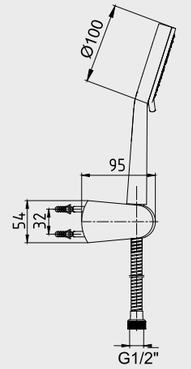

102117319	102817319	102117322
Krom	Altın Görünümlü	Krom

E.C.A. Minimal Mafsallı Banyo Üst Takım



102117308
- Tek fonksiyonlu, kireç kırıcılı
- Minimal mafsallı
- 150 cm burkulmaz kenetli spiralli
- Su akış debisi 3 barda 9,5 L/d'dır.

102117295
- Tek fonksiyonlu, kireç kırıcılı
- Minimal mafsallı
- 175 cm burkulmaz pvc spiralli
- Su akış debisi 3 barda 9 L/d'dır.

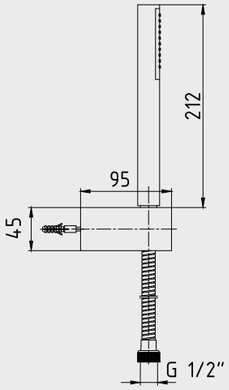

102117308	102117295
Krom	Krom

E.C.A. Elegant Mafsallı Banyo Üst Takım



102117305
- Tek fonksiyonlu, kireç kırıcılı
- Prizmatik mafsallı
- 150 cm burkulmaz kenetli spiralli
- Su akış debisi 3 barda 11,8 L/d'dır.

102117296
- Tek fonksiyonlu, kireç kırıcılı
- Prizmatik mafsallı
- 175 cm burkulmaz pvc spiralli
- Su akış debisi 3 barda 11,5 L/d'dır.

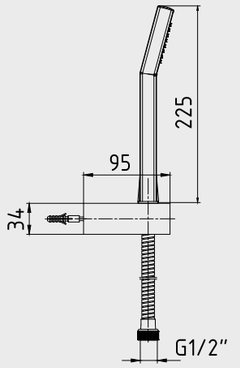

102117305	102117296
Krom	Krom

Katalogda yer alan resimler ve teknik çizimler bilgi içindir.
Fiyatlara KDV ayrıca dahil edilir. Tavsiye edilen bayi satış fiyatlarıdır.

Krom harici kaplamalı ürün siparişleriniz için termin istenmesi gerekmektedir.
Altın görünümlü mamul siparişleri özel sipariş olarak kabul edilecektir.



E.C.A. Hareketli Üst Takımlar

E.C.A. Spil Hareketli Banyo Üst Takım



- Bir fonksiyonlu, kireç kırıcılı, Ø 85 mm
- Hareketli bar
- Sabunluklu
- 150 cm burkulmaz kenetli spiralli
- Su akış debisi 3 barda 7,2 L/d'dır.

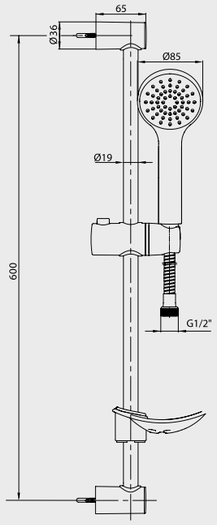

102146023
Krom

E.C.A. Nita Hareketli Banyo Üst Takım



- Üç fonksiyonlu, kireç kırıcılı Ø 85 mm
- Hareketli bar
- Sabunluklu
- Su akış debisi 3 barda 8 L/d'dır
- 150 cm Burkulmaz kenetli spiralli

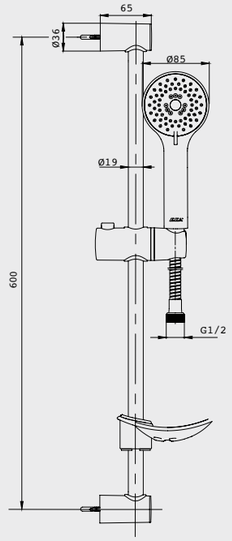

102146025
Krom

Elmor Tesisat Malzemesi Tic. A.Ş. mamul fiyat ve görünüş detaylarında değişiklik yapma hakkına sahiptir.
E.C.A. ürünleri ile kullanılacak ara muslukların, filtreli ara musluk olması tavsiye edilir. (Sayfa 210-211)

E.C.A. Luna Hareketli Banyo Üst Takım



- Bir fonksiyonlu, kireç kırıcılı, Ø 95 mm
- Hareketli bar
- Sabunluklu
- Su akış debisi 3 barda 7,3 L/d'dır.
- 150 cm burkulmaz kenetli spiralli

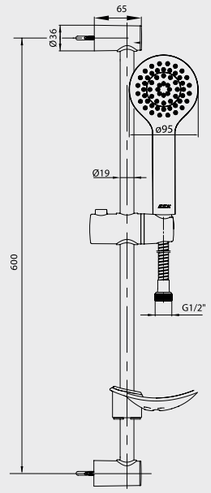

102146028
Krom

E.C.A. Tiera Hareketli Banyo Üst Takım



102146029 / 102846029
- Bir fonksiyonlu, kireç kırıcılı, 70x105 mm
- Hareketli bar
- Sabunluklu
- Su akış debisi 3 barda 7,4 L/d'dır.
- 150 cm burkulmaz kenetli spiralli

102146029C1
- Bir fonksiyonlu, kireç kırıcılı, 70x105 mm
- Hareketli bar
- Sabunluklu
- Su akış debisi 3 barda 8 L/d'dır.
- 175 cm burkulmaz pvc spiralli

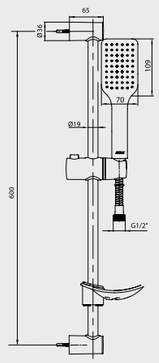

102146029	102846029	102146029C1
Krom	Altın Görünümlü	Mat Siyah

E.C.A. Purity Hareketli Banyo Üst Takım



102146061
- Üç fonksiyonlu, kireç kırıcılı, Ø 110 mm
- Hareketli bar
- Sabunluklu
- 150 cm burkulmaz kenetli spiralli
- Su akış debisi 3 barda 7,4 lt'dir
- Düğme ile değiştirilebilen yağmur akış, soft akış ve masaj özellikli 3 fonksiyona sahiptir.

102146065
- Üç fonksiyonlu, kireç kırıcılı, Ø 110 mm
- Hareketli bar
- Sabunluklu
- 175 cm burkulmaz pvc spiralli
- Su akış debisi 3 barda 7,4 lt'dir
- Düğme ile değiştirilebilen yağmur akış, soft akış ve masaj özellikli 3 fonksiyona sahiptir.

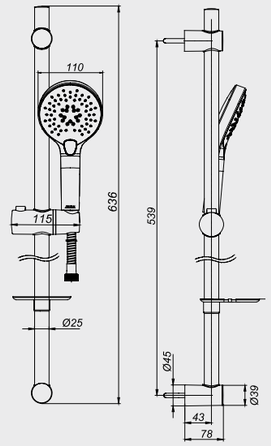

102146061	102146065
Krom	Krom

Katalogda yer alan resimler ve teknik çizimler bilgi içindir.
Fiyatlara KDV ayrıca dahil edilir. Tavsiye edilen bayi satış fiyatlarıdır.

Krom harici kaplamalı ürün siparişleriniz için termin istenmesi gerekmektedir.
Altın görünümlü mamul siparişleri özel sipariş olarak kabul edilecektir.

E.C.A. Icon Hareketli Banyo Üst Takım



102146060
- Üç fonksiyonlu, kireç kırıcılı, 106X106 mm
- Hareketli bar
- Sabunluklu
- 150 cm burkulmaz kenetli spiralli
- Su akış debisi 3 barda 8 lt'dir
- Düğme ile değiştirilebilen yağmur akış, soft akış ve masaj özellikli 3 fonksiyona sahiptir.

102146064
- Üç fonksiyonlu, kireç kırıcılı, 106X106 mm
- Hareketli bar
- Sabunluklu
- 175 cm burkulmaz pvc spiralli
- Su akış debisi 3 barda 8 lt'dir
- Düğme ile değiştirilebilen yağmur akış, soft akış ve masaj özellikli 3 fonksiyona sahiptir.

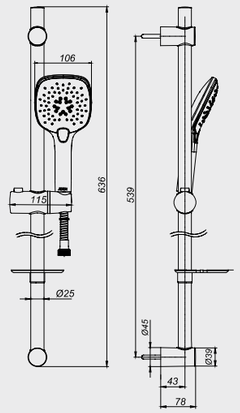

102146060	102146064
Krom	Krom

E.C.A. Logica Hareketli Banyo Üst Takım



102146027
- Beş fonksiyonlu, kireç kırıcılı, Ø 110 mm
- Hareketli bar
- Sabunluklu
- Su akış debisi 3 barda 7,2 L/d'dır.
- 150 cm Burkulmaz kenetli spiralli

102146039
- Beş fonksiyonlu, kireç kırıcılı, Ø 110 mm
- Hareketli bar
- Sabunluklu
- Su akış debisi 3 barda 6,8 L/d'dır
- 175 cm burkulmaz pvc spiralli

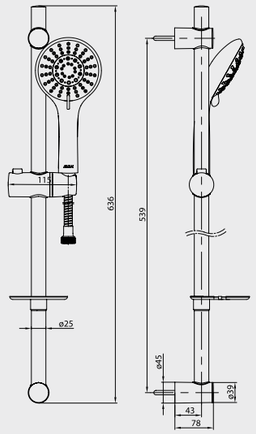

102146027	102146039
Krom	Krom

E.C.A. Zafir Hareketli Banyo Üst Takım



- Üç fonksiyonlu, kireç kırıcılı
- Ø 95 mm
- Hareketli bar
- Sabunluklu
- Su akış debisi 3 barda 6 L/d
- 150 cm Burkulmaz kenetli spiralli

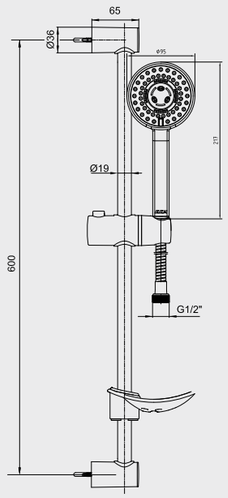

102146040
Krom

Elmor Tesisat Malzemesi Tic. A.Ş. mamul fiyat ve görünüş detaylarında değişiklik yapma hakkına sahiptir.
E.C.A. ürünleri ile kullanılacak ara muslukların, filtreli ara musluk olması tavsiye edilir. (Sayfa 210-211)

E.C.A. Hareketli Üst Takımlar

E.C.A. Fırat Hareketli Banyo Üst Takım



102146006
- Üç fonksiyonlu, kireç kırıcılı, Ø 100 mm
- Hareketli bar
- Sabunluklu
- 150 cm burkulmaz kenetli spiralli
- Su akış debisi 3 barda 13,5 L/d'dır.

102146009
- Üç fonksiyonlu, kireç kırıcılı, Ø 100 mm
- Hareketli bar
- Sabunluklu
- 175 cm burkulmaz pvc spiralli
- Su akış debisi 3 barda 13 L/d'dır

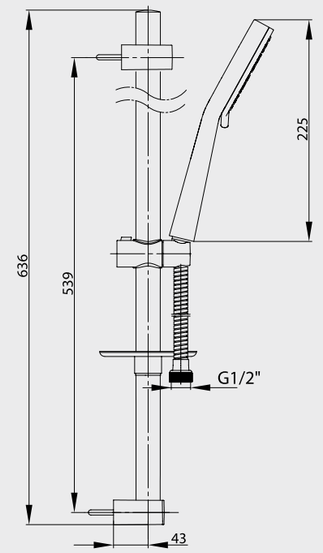

102146006	102146009
Krom	Krom

E.C.A. Minimal Hareketli Banyo Üst Takım



102117313
- Bir fonksiyonlu, kireç kırıcılı
- Hareketli bar
- Sabunluklu
- 150 cm burkulmaz kenetli spiralli
- Su akış debisi 3 barda 9,5 L/d'dır.

102117297
- Bir fonksiyonlu, kireç kırıcılı
- Hareketli bar
- Sabunluklu
- 175 cm burkulmaz pvc spiralli
- Su akış debisi 3 barda 9 L/d'dır

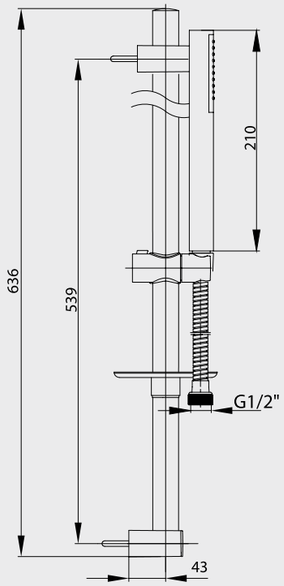

102117313	102117297
Krom	Krom

Katalogda yer alan resimler ve teknik çizimler bilgi içindir.
Fiyatlara KDV ayrıca dahil edilir. Tavsiye edilen bayi satış fiyatlarıdır.

E.C.A. Hareketli Üst Takımlar

E.C.A. Elegant Hareketli Banyo Üst Takım



102117310
- Bir fonksiyonlu, kireç kırıcılı
- Hareketli bar
- Sabunluklu
- 150 cm burkulmaz kenetli spiralli
- Su akış debisi 3 barda 11,8 L/d'dır.

102117298
- Bir fonksiyonlu, kireç kırıcılı
- Hareketli bar
- Sabunluklu
- 175 cm burkulmaz pvc spiralli
- Su akış debisi 3 barda 11,5 L/d'dır.

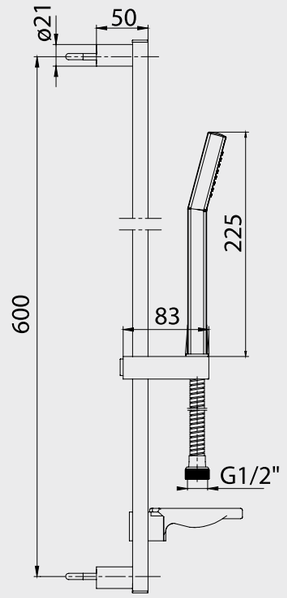

102117310	102117298
Krom	Krom

E.C.A. Nobilis Hareketli Banyo Üst Takım



- Üç fonksiyonlu, kireç kırıcılı, Ø 100 mm
- Hareketli bar
- Sabunluklu
- 150 cm burkulmaz kenetli spiralli, adaptörsüz
- Su akış debisi 3 barda 25,8 L/d'dır.

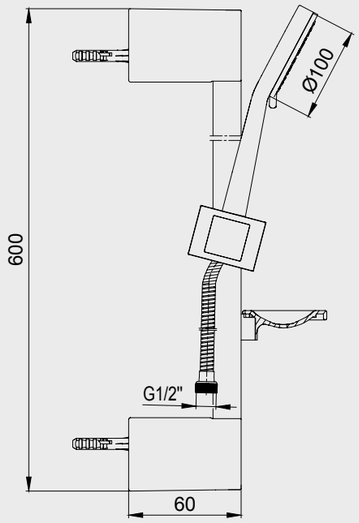

102846011
Altın Görünümlü

Altın görünümlü mamul siparişleri özel sipariş olarak kabul edilecektir.

Elmor Tesisat Malzemesi Tic. A.Ş. mamul fiyat ve görünüş detaylarında değişiklik yapma hakkına sahiptir.
E.C.A. ürünleri ile kullanılacak ara muslukların, filtreli ara musluk olması tavsiye edilir. (Sayfa 210-211)



maksimum tasarruf
SU + enerji

E.C.A. Duş Kolonları

E.C.A. Termostatik Teleskobik Kolonlu Duş Bataryası



- 20°C -50°C kontrol aralığı
- Ürün yüksekliği min 890 mm - max 1230 mm'dir
- Duş başlığı ekseni ~474 mm'dir.
- 2 yollu özel mekanizmalı yön değiştirici
- Ø254 mm duş başlığı
- Teleskobik özelliği sayesinde duş başlığının konum ayarı yapılabilmektedir
- El duşu su akış miktarı 13,5 L/d dır
- Duş başlığı su akış miktarı 7,7 l/d dır
- Soğuk su kesildiğinde sıcak suyu da keserek, kullanım suyu sıcaklığının tehlikeli olabilecek dereceye kadar yükselme riski önlenmiş olur

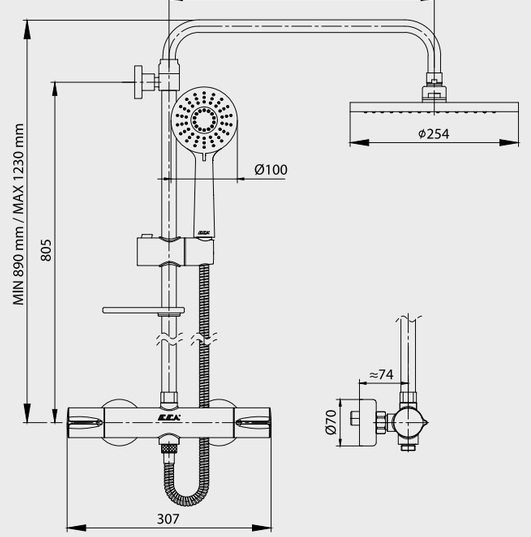

102102489
Krom

Katalogda yer alan resimler ve teknik çizimler bilgi içindir.
Fiyatlara KDV ayrıca dahil edilir. Tavsiye edilen bayi satış fiyatlarıdır.

E.C.A. Termostatik Teleskobik Kolonlu Duş Bataryası



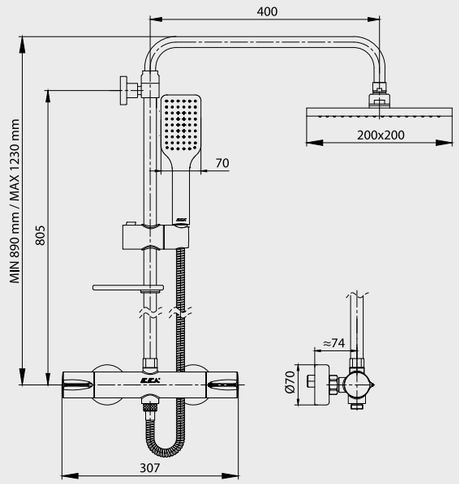

- 20°C -50°C kontrol aralığı
- Ürün yüksekliği min 890 mm - max 1230 mm'dir
- Duş başlığı ekseni ~474 mm'dir.
- 2 yollu özel mekanizmalı yön değiştirici
- 200 mm x 200 mm duş başlığı
- Teleskobik özelliği sayesinde duş başlığının konum ayarı yapılabilmektedir
- El duşu su akış miktarı 7,4 L/d dır
- Duş başlığı su akış miktarı 7 l/d dır
- Soğuk su kesildiğinde sıcak suyu da keserek, kullanım suyu sıcaklığının tehlikeli olabilecek dereceye kadar yükselme riski önlenmiş olur.

102102490
Krom

E.C.A. Myra Teleskobik Kolonlu Duş Sistemi



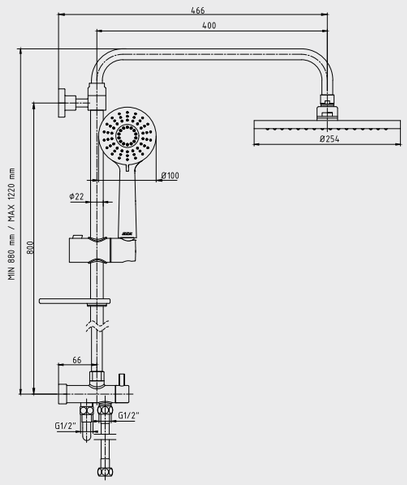

- Ø254 mafsallı duş başlığı
- 3 fonksiyonlu el duşu
- Teleskobik özelliği sayesinde duş başlığının konum ayarı yapılabilmektedir
- Ürün yüksekliği min 880 mm - max 1220 mm'dir
- Duş başlığı akış ekseni 466 mm
- 1.5 m burkulmaz el duşu spirali
- 70 cm karışım suyu giriş spirali
- El duşu su akış miktarı 13,5 L/d dır
- Duş başlığı su akış miktarı 7,7 l/d dır
- 2 yollu özel mekanizmalı yöndeğiştirici
- Tüm aplike banyo ve duş bataryaları ile kullanılabilir.

102158030
Krom

Elmor Tesisat Malzemesi Tic. A.Ş. mamul fiyat ve görünüş detaylarında değişiklik yapma hakkına sahiptir.
E.C.A. ürünleri ile kullanılacak ara muslukların, filtreli ara musluk olması tavsiye edilir. (Sayfa 210-211)

E.C.A. Dalia Teleskobik Kolonlu Duş Sistemi



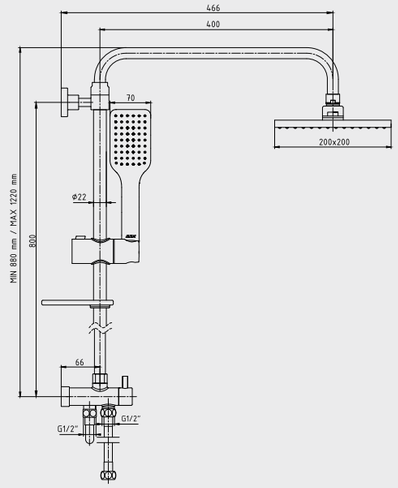

- 200x200 mm mafsallı duş başlığı
- Tek fonksiyonlu el duşu
- Teleskobik özelliği sayesinde duş başlığının konum ayarı yapılabilmektedir
- Ürün yüksekliği min 880 mm - max 1220 mm'dir
- Duş başlığı akış ekseni 466 mm
- 1.5 m burkulmaz el duşu spirali
- 70 cm karışım suyu giriş spirali
- El duşu su akış miktarı 7,4 L/d dır
- Duş başlığı su akış miktarı 7 l/d dır
- 2 yollu özel mekanizmalı yöndeğiştirici
- Tüm aplike banyo ve duş bataryaları ile kullanılabilir.

102158031
Krom

E.C.A. Luna Teleskobik Kolonlu Duş Sistemi



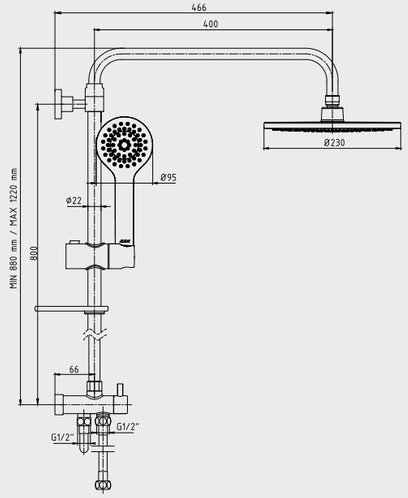

- Ø230 mm mafsallı duş başlığı
- Tek fonksiyonlu el duşu
- Teleskobik özelliği sayesinde duş başlığının konum ayarı yapılabilmektedir
- Ürün yüksekliği min 880 mm - max 1220 mm'dir
- Duş başlığı akış ekseni 466 mm
- 1.5 m burkulmaz el duşu spirali
- 70 cm karışım suyu giriş spirali
- El duşu su akış miktarı 7,3 L/d dır
- Duş başlığı su akış miktarı 10 l/d dır
- 2 yollu özel mekanizmalı yöndeğiştirici
- Tüm aplike banyo ve duş bataryaları ile kullanılabilir.

102158032
Krom

Katalogda yer alan resimler ve teknik çizimler bilgi içindir.
Fiyatlara KDV ayrıca dahil edilir. Tavsiye edilen bayi satış fiyatlarıdır.

E.C.A. Duş Kolonları

E.C.A. Tiera Kolonlu Duş Sistemi



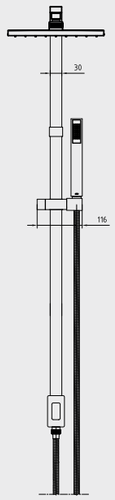

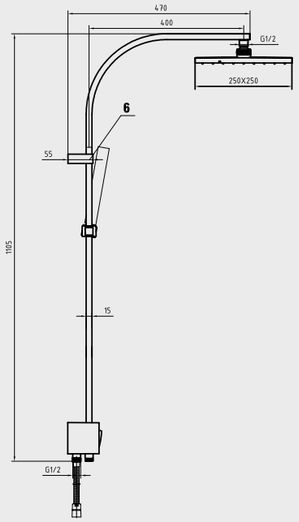

102158012 / 102858012
- 250x250 mm mafsallı duş başlığı
- Tek fonksiyonlu el duşu
- Ürün yüksekliği 1105 mm
- Duş başlığı akış ekseni 450 mm
- 1.5 m Burkulmaz el duşu spirali
- 70 cm karışım suyu giriş spirali
- El duşu su akış miktarı 11 L/d dır.
- Duş başlığı su akış miktarı 10 l/d dır.
- 2 yollu özel mekanizmalı yöndeğiştirici
- Tüm aplike banyo ve duş bataryaları ile kullanılabilir.

102158012C1
- 175 cm burkulmaz pvc el duşu spirali
- 80 cm karışım suyu pvc giriş spirali

102158012	102858012	102158012C1
Krom	Altın Görünümlü	Mat Siyah

E.C.A. Natura Teleskobik Kolonlu Duş Bataryası

YENİ



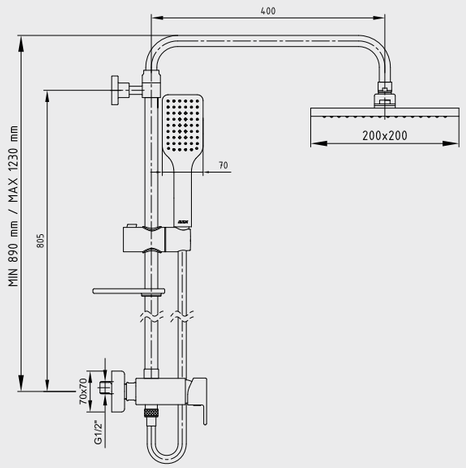

- 200x200 mm mafsallı duş başlığı
- Tek fonksiyonlu el duşu
- Teleskobik özelliği sayesinde duş başlığının konum ayarı yapılabilmektedir
- Ürün yüksekliği min 880 mm - max 1220 mm'dir
- Duş başlığı akış ekseni 466 mm
- 1.5 m burkulmaz el duşu spirali
- 70 cm karışım suyu giriş spirali
- El duşu su akış miktarı 7,4 L/d dır
- Duş başlığı su akış miktarı 7 l/d dır
- 2 yollu özel mekanizmalı yöndeğiştirici
- Tüm aplike banyo ve duş bataryaları ile kullanılabilir

102154038
Krom

Krom harici kaplamalı ürün siparişleriniz için termin istenmesi gerekmektedir.
Altın görünümlü mamul siparişleri özel sipariş olarak kabul edilecektir.

Elmor Tesisat Malzemesi Tic. A.Ş. mamul fiyat ve görünüş detaylarında değişiklik yapma hakkına sahiptir.
E.C.A. ürünleri ile kullanılacak ara muslukların, filtreli ara musluk olması tavsiye edilir. (Sayfa 210-211)



SU + enerji maksimum tasarruf

E.C.A. Duş Başlıkları

E.C.A. Purity Duş Başlığı



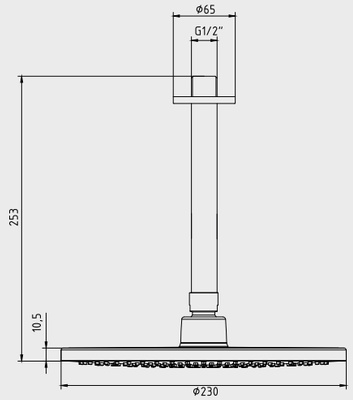

- Ø 230 mm
- Kireç kırıcılıdır.
- 3 bar basınçtaki debisi 10 lt'dir.
- Tesisat bağlantısı G 1/2"dir.

102145050
Krom

E.C.A. Purity Duş Başlığı



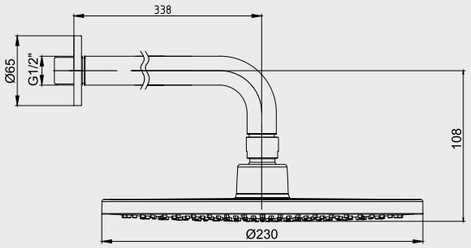

- Ø 230 mm
- Kireç kırıcılıdır.
- 3 bar basınçtaki debisi 10 lt'dir.
- Tesisat bağlantısı G 1/2"dir.

102145049
Krom

Katalogda yer alan resimler ve teknik çizimler bilgi içindir.
Fiyatlara KDV ayrıca dahil edilir. Tavsiye edilen bayi satış fiyatlarıdır.

E.C.A. Myra Duş Başlığı



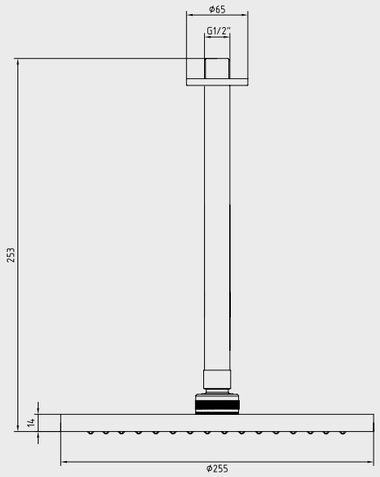

- Ø255 mm
- Kireç kırıcılıdır.
- 3 Bar basınçtaki debisi 7,7 lt/dk'dır.
- Tesisat bağlantısı G 1/2"dir.

102145033	102845033	102145033C1
Krom	Altın Görünümlü	Mat Siyah

E.C.A. Myra Duş Başlığı



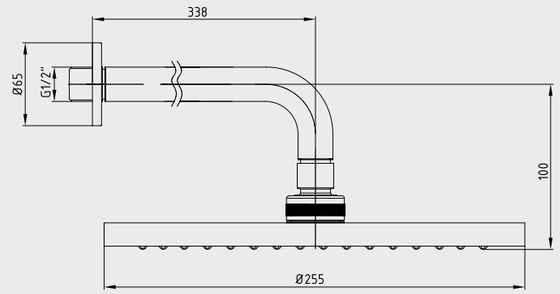

- Ø255 mm
- Kireç kırıcılıdır.
- 3 Bar basınçtaki debisi 7,7 lt/dk'dır.
- Tesisat bağlantısı G 1/2"dir.

102145034	102845034	102145034C1
Krom	Altın Görünümlü	Mat Siyah

Krom harici kaplamalı ürün siparişleriniz için termin istenmesi gerekmektedir.
Altın görünümlü mamul siparişleri özel sipariş olarak kabul edilecektir.

Elmor Tesisat Malzemesi Tic. A.Ş. mamul fiyat ve görünüş detaylarında değişiklik yapma hakkına sahiptir.
E.C.A. ürünleri ile kullanılacak ara muslukların, filtreli ara musluk olması tavsiye edilir. (Sayfa 210-211)

E.C.A. Tiera Duş Başlığı



- 200x200 mm
- Kireç kırıcılıdır.
- 3 Bar basınçtaki debisi 7 lt/dk'dır.
- Tesisat bağlantısı G 1/2"dir.

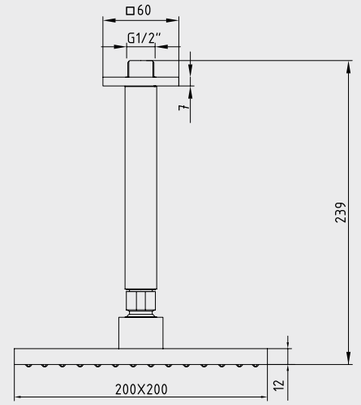

102145032	102845032	102145032C1
Krom	Altın Görünümlü	Mat Siyah

E.C.A. Tiera Duş Başlığı



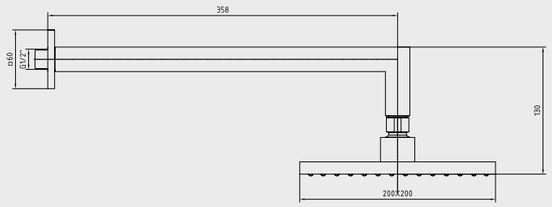

- 200x200 mm
- Kireç kırıcılıdır.
- 3 Bar basınçtaki debisi 7 lt/dk'dır.
- Tesisat bağlantısı G 1/2"dir.

102145031	102845031	102145031C1
Krom	Altın Görünümlü	Mat Siyah

Katalogda yer alan resimler ve teknik çizimler bilgi içindir.
Fiyatlara KDV ayrıca dahil edilir. Tavsiye edilen bayi satış fiyatlarıdır.

Krom harici kaplamalı ürün siparişleriniz için termin istenmesi gerekmektedir.
Altın görünümlü mamul siparişleri özel sipariş olarak kabul edilecektir.

E.C.A. Mina Duş Başlığı



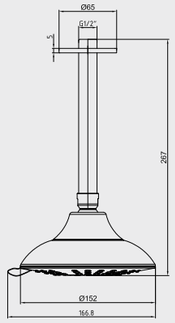

- Ø152 mm
- Kireç kırıcılıdır.
- 3 Bar basınçtaki debisi 5,1 litredir.
- Tesisat bağlantısı G 1/2"dir.

102145036
Krom

E.C.A. Mina Duş Başlığı



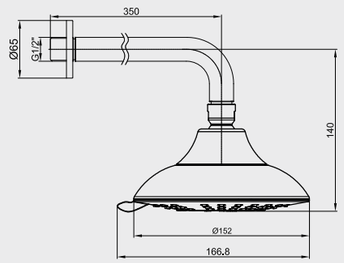

- Ø152 mm
- Kireç kırıcılıdır.
- 3 Bar basınçtaki debisi 5,1 litredir.
- Tesisat bağlantısı G 1/2"dir.

102145037
Krom

E.C.A. Arda Duş Başlığı



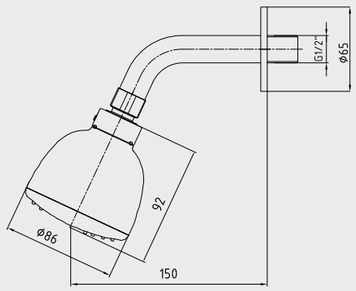

- Tek foksiyonlu kireç kırıcılı
- Ø 86 mm
- Su akış debisi 8,1 L/d
- G 1/2" dişi dişlidir.

102127321
Krom

Elmor Tesisat Malzemesi Tic. A.Ş. mamul fiyat ve görünüş detaylarında değişiklik yapma hakkına sahiptir.
E.C.A. ürünleri ile kullanılacak ara muslukların, filtreli ara musluk olması tavsiye edilir. (Sayfa 210-211)

E.C.A. Duş Başlıkları

E.C.A. İnce Duş Başlığı



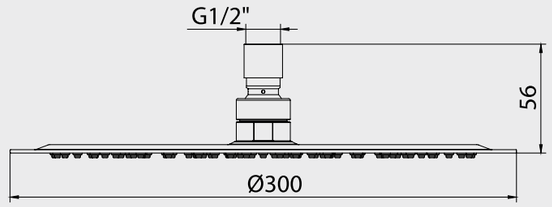

- Ø 300 mm
- Tesisat bağlantı boru grubu ayrıca alınmalıdır.
- Kireç kırıcılı
- Paslanmaz çelik
- 3 Bardaki su akış debisi 12 L/d dır.

102145014
Krom

E.C.A. İnce Duş Başlığı 300X300



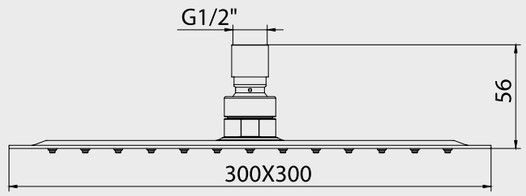

- 300x300 mm
- Tesisat bağlantı boru grubu ayrıca alınmalıdır.
- Kireç kırıcılı
- Paslanmaz çelik
- 3 Bardaki su akış debisi 11,2 L/d dır.

102145013
Krom

Katalogda yer alan resimler ve teknik çizimler bilgi içindir.
Fiyatlara KDV ayrıca dahil edilir. Tavsiye edilen bayi satış fiyatlarıdır.

E.C.A. İnce Duş Başlığı



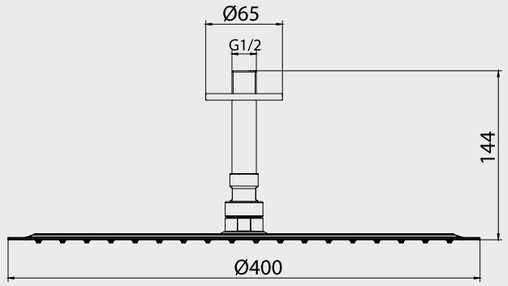

- Ø 400 mm
- Tavandan tesisat bağlantı boru grubu dahildir.
- Kireç kırıcılı
- Paslanmaz çelik
- 3 Bardaki su akış debisi 15,4 L/d dır.

102145016
Krom

E.C.A. İnce Duş Başlığı



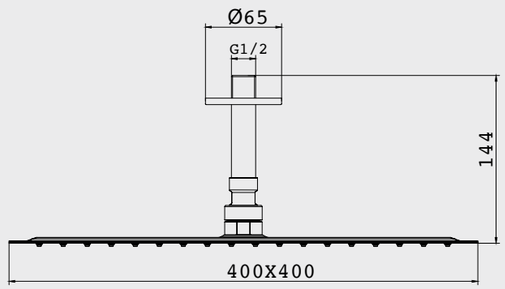

- 400X400 mm
- Tavandan tesisat bağlantı boru grubu dahildir.
- Kireç kırıcılı
- Paslanmaz çelik
- 3 Bardaki su akış debisi 14 L/d dır.

102145015
Krom

Elmor Tesisat Malzemesi Tic. A.Ş. mamul fiyat ve görünüş detaylarında değişiklik yapma hakkına sahiptir.
E.C.A. ürünleri ile kullanılacak ara muslukların, filtreli ara musluk olması tavsiye edilir. (Sayfa 210-211)

E.C.A. 2F Duş Jeti (Normal + Masajlı)



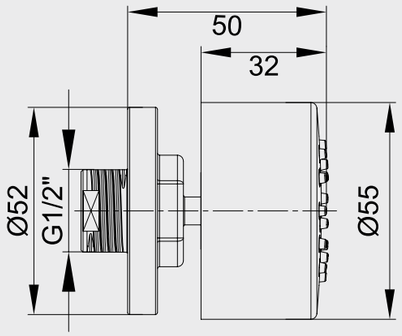

- 2F duş jeti (normal+masajlı)
- Duş jeti başlığı çapı 55 mm'dir
- G 1/2" erkek dişlidir
- Minimum 3 bar basınçta kullanılması önerilir
- 3 bardaki masajlı su akış miktarı dakikada maksimum 2,5 lt 'dir
- 3 bardaki normal su akış miktarı dakikada maksimum 6,5 lt 'dir

102137011
Krom

E.C.A. 1F Duş Jeti



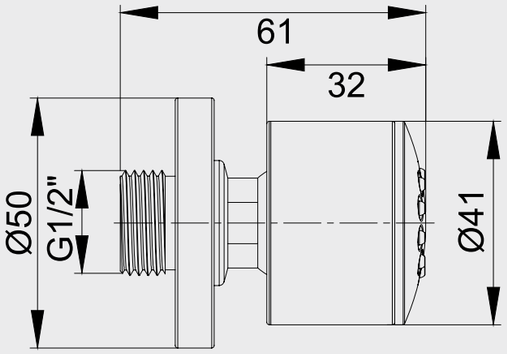

- 1F duş jeti masajlı
- Duş jeti başlığı çapı 41 mm'dir
- G 1/2" erkek dişlidir
- Minimum 3 bar basınçta kullanılması önerilir
- 3 bar basınçta su akış miktarı dakikada maksimum 7 lt 'dir

102137012
Krom

Katalogda yer alan resimler ve teknik çizimler bilgi içindir.
Fiyatlara KDV ayrıca dahil edilir. Tavsiye edilen bayi satış fiyatlarıdır.

E.C.A. Tavandan Duş Başlığı Borusu



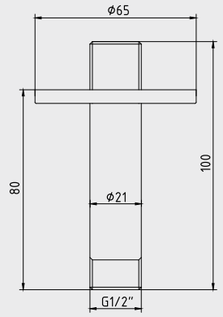

- Tavandan 80mm uzunluk
- Tesisat bağlantısı G 1/2"dir.

102126601
Krom

E.C.A. Duvardan Duş Başlığı Borusu



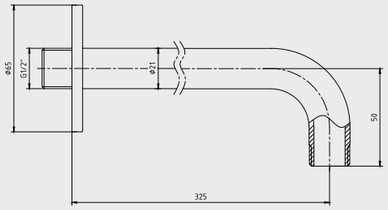

- Duvardan 325mm uzunluk
- Tesisat bağlantısı G 1/2"dir.

102126608
Krom

E.C.A. Duş Başlığı Borusu (Duvardan)



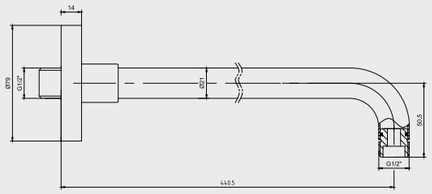

- Duvardan uzunluğu 440,5 mm'dir.
- Tesisat bağlantısı G 1/2"dır.

102126798
Krom

Elmor Tesisat Malzemesi Tic. A.Ş. mamul fiyat ve görünüş detaylarında değişiklik yapma hakkına sahiptir.
E.C.A. ürünleri ile kullanılacak ara muslukların, filtreli ara musluk olması tavsiye edilir. (Sayfa 210-211)

E.C.A. Duvardan Duş Başlığı Borusu (Kısa)



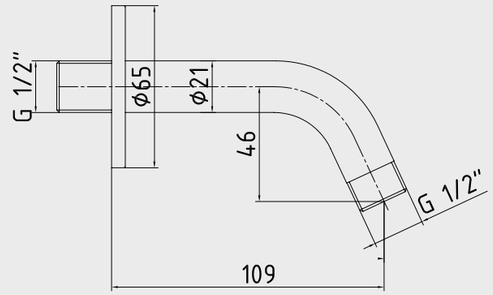

- Duvardan 109 mm dir.
- Tesisat bağlantısı G 1/2"dir.

102126650
Krom

E.C.A. Duvardan Duş Başlığı Borusu

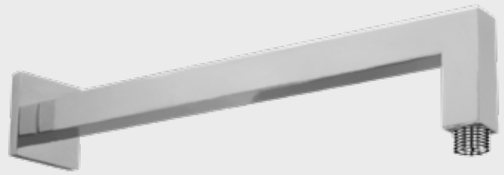

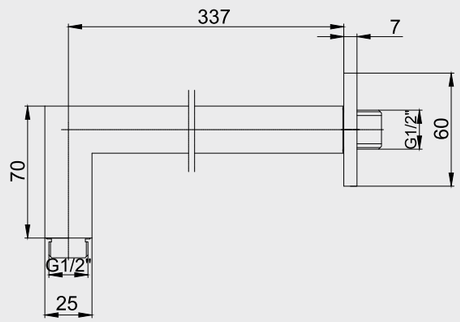

- Duvardan 344 mm uzunluk
- Tesisat bağlantısı G 1/2"dir.

102126699
Krom

Katalogda yer alan resimler ve teknik çizimler bilgi içindir.
Fiyatlara KDV ayrıca dahil edilir. Tavsiye edilen bayi satış fiyatlarıdır.

E.C.A. Duş Başlıkları

E.C.A. Tavandan Duş Başlığı Borusu



- Tavandan 168 mm uzunluk
- Tesisat bağlantısı G 1/2”dir.

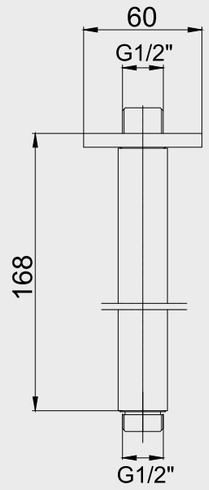

102126700
Krom

E.C.A. Tavandan Duş Başlığı Borusu



- Tavandan 230 mm uzunluk
- Tesisat bağlantısı G 1/2”dir.

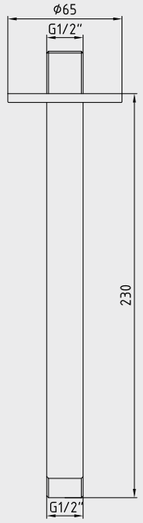

102126654
Krom

Elmor Tesisat Malzemesi Tic. A.Ş. mamul fiyat ve görünüş detaylarında değişiklik yapma hakkına sahiptir.
E.C.A. ürünleri ile kullanılacak ara muslukların, filtreli ara musluk olması tavsiye edilir. (Sayfa 210-211)



E.C.A. Dirsek Grupları

E.C.A. Duş Çıkış Dirseği





- El duşu yatak ekseni 53 mm
- Tesisat bağlantısı G 1/2”dir.
- El duşu bağlantısı G 1/2”dir.
- Duş çıkış bağlantısı G1/2”dir.
- Rozet dahilidir.

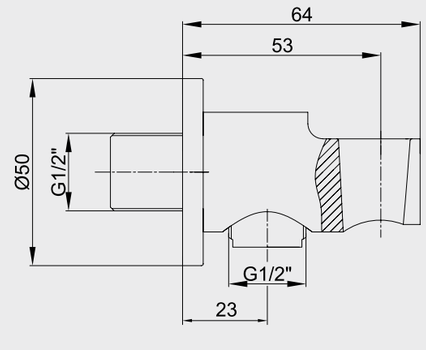

102199523 Krom	102199523C1 Mat Siyah	102199523C4 Mat Beyaz

E.C.A. Duş Çıkış Dirseği





- El duşu yatak ekseni 53 mm’dir.
- Tesisat bağlantısı G 1/2”dir.
- El duşu bağlantısı G 1/2”dir.
- Duş çıkış bağlantısı G 1/2”dir.
- Rozet dahildir.

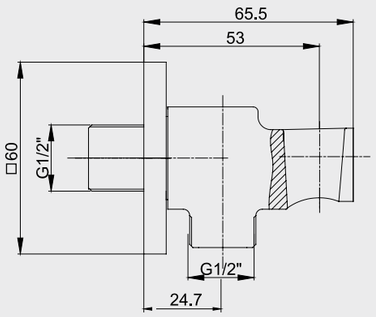

102199603 Krom	102199603C1 Mat Siyah	102199603C4 Mat Beyaz

Katalogda yer alan resimler ve teknik çizimler bilgi içindir.
Fiyatlara KDV ayrıca dahil edilir. Tavsiye edilen bayi satış fiyatlarıdır.

Krom harici kaplamalı ürün siparişleriniz için termin istenmesi gerekmektedir.

E.C.A. Dirsek Grupları

E.C.A. Elegant Duş Dirseği



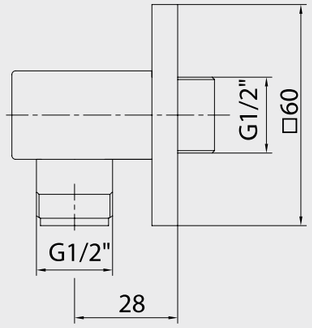

- Çıkış ucu uzunluğu 28 mm'dir.
- Duş çıkış bağlantısı G1/2"dir.
- Rozet ve çek-valf dahildir.



102126388 Krom	102826388 Altın Görünümlü	102126388C1 Mat Siyah	102126388C4 Mat Beyaz

E.C.A. Duş Çıkış Dirseği (Standart)



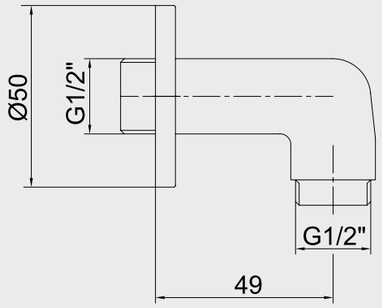

- Çıkış ucu uzunluğu 49 mm'dir.
- Duş çıkış bağlantısı G1/2"dir.
- Rozet ve çek-valf dahildir.



102126370 Krom	102126370C1 Mat Siyah	102126370C4 Mat Beyaz

E.C.A. Duş Çıkış Dirseği (Minimal)



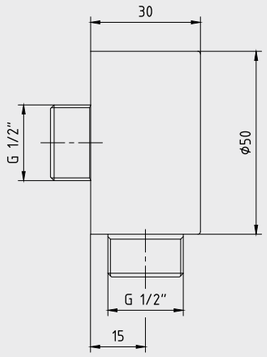

- Çıkış ucu uzunluğu 15 mm'dir.
- Duş çıkış bağlantısı G1/2"dir.
- Çek-valf dahildir.



102126634 Krom	102826634 Altın Görünümlü	102126634C1 Mat Siyah	102126634C4 Mat Beyaz

Krom harici kaplamalı ürün siparişleriniz için termin istenmesi gerekmektedir.
Altın görünümlü mamul siparişleri özel sipariş olarak kabul edilecektir.

Elmor Tesisat Malzemesi Tic. A.Ş. mamul fiyat ve görünüş detaylarında değişiklik yapma hakkına sahiptir.
E.C.A. ürünleri ile kullanılacak ara muslukların, filtreli ara musluk olması tavsiye edilir. (Sayfa 210-211)

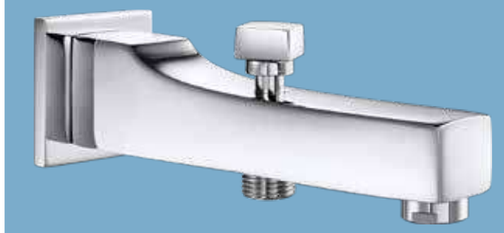

E.C.A. Çıkış Uçları

E.C.A. Çıkış Ucu



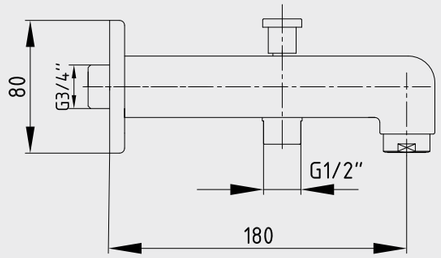

- Çıkış ucu uzunluğu 180 mm'dir.
- Çıkış ucunda kilitlemeli yön değiştirici
- Üst takım bağlantısı G 1/2"dir.
- G 3/4" bağlantılıdır.
- Kireç kırıcılı perlatör

402126094 Krom

E.C.A. Çıkış Ucu

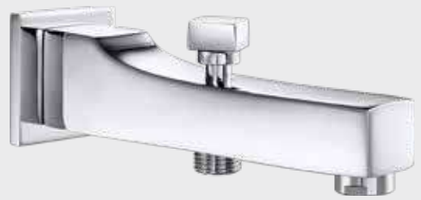

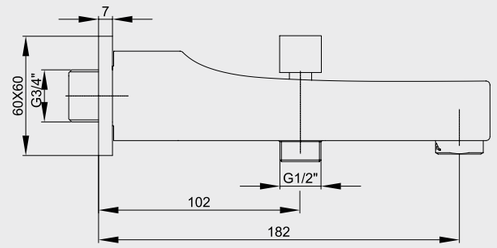

- Çıkış ucu uzunluğu 182 mm'dir.
- Kilitli yön değiştirici
- Duş çıkışı G1/2"dir.
- G 3/4" bağlantılıdır.
- Kireç kırıcılı perlatör

102159004 Krom

Katalogda yer alan resimler ve teknik çizimler bilgi içindir.
Fiyatlara KDV ayrıca dahil edilir. Tavsiye edilen bayi satış fiyatlarıdır.

E.C.A. Çıkış Ucu



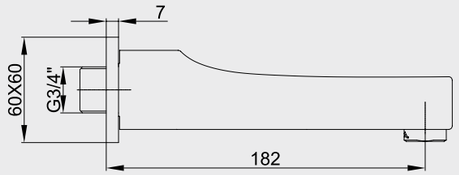

- Çıkış ucu uzunluğu 182 mm'dir.
- G 3/4" bağlantılıdır.
- Kireç kırıcılı perlatör

102159005
Krom

E.C.A. Çıkış Ucu



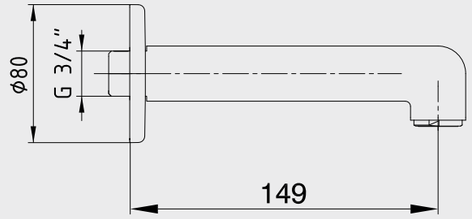

- Çıkış ucu uzunluğu 149 mm'dir.
- G 3/4" bağlantılıdır.
- Kireç kırıcılı perlatör

102126352
Krom

E.C.A. Çıkış Ucu



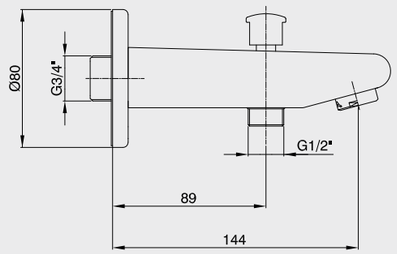

- Çıkış ucu uzunluğu 144 mm'dir.
- Çıkış ucunda kilitlemeli yön değiştirici
- Üst takım bağlantısı G 1/2"dir.
- G 3/4" bağlantılıdır.
- Kireç kırıcılı perlatör

102126431
Krom

Elmor Tesisat Malzemesi Tic. A.Ş. mamul fiyat ve görünüş detaylarında değişiklik yapma hakkına sahiptir.
E.C.A. ürünleri ile kullanılacak ara muslukların, filtreli ara musluk olması tavsiye edilir. (Sayfa 210-211)

E.C.A. Çıkış Ucu



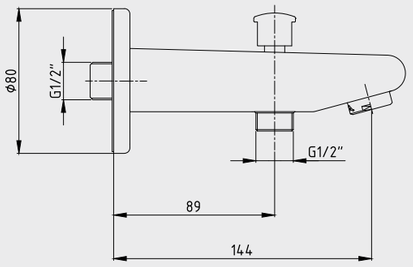

- Çıkış ucu uzunluğu 144 mm'dir
- Üst takım bağlantısı G 1/2" dir
- Çıkış ucunda kilitlemeli yön değiştirici
- G 1/2" bağlantılıdır.
- Kireç kırıcılı perlatör

102159006
Krom

E.C.A. Ankastre Banyo Bataryası Sıva Altı Boru Grubu



- Ankastre gövde bağlantısı G 1/2"dir.
- Çıkış ucu bağlantısı G 3/4"tür.
- Ankastre banyo bataryaları sıva altı grupları ile kullanılacaktır.

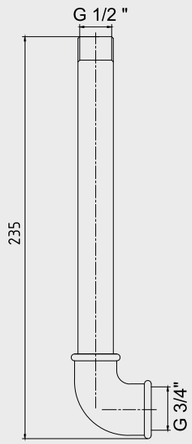

101026448

Katalogda yer alan resimler ve teknik çizimler bilgi içindir.
Fiyatlara KDV ayrıca dahil edilir. Tavsiye edilen bayi satış fiyatlarıdır.

E.C.A. Klozet Bataryası

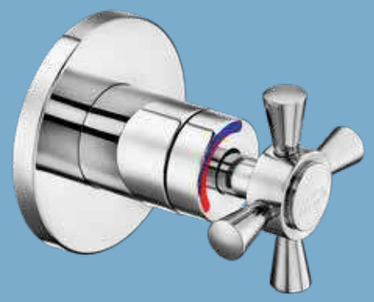

Hygiene PLUS

E.C.A. Klozet Bataryası

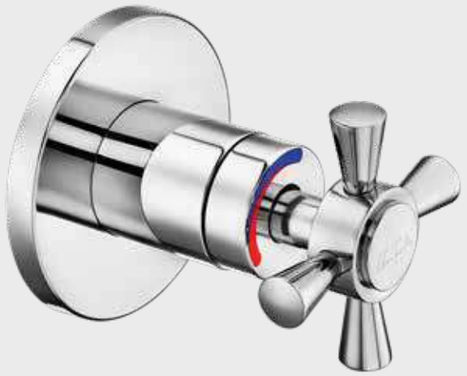

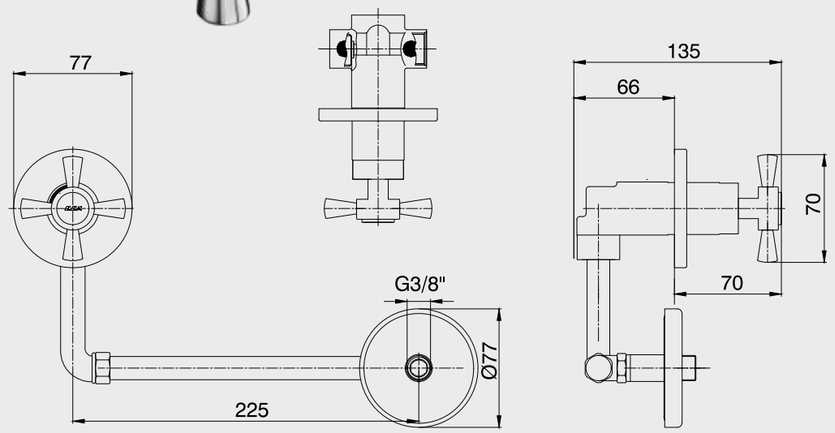

- 90 Derece dönüşlü kartuş
- Çift su girişli
- 3 bar basınçta su akış miktarı dakikada maksimum 6 lt 'dir
- Yanma emniyeti - tek eksenli ergonomik hareket
- Sıvaaltı bağlantılı
- Su çıkış nipeli ve rozeti dahildir
- Tam sıcak konumunda debi ayarı yoktur
- Sıva sırasında krom yüzeyi koruyan özel kılıf

402111031H
Krom

Elmor Tesisat Malzemesi Tic. A.Ş. mamul fiyat ve görünüş detaylarında değişiklik yapma hakkına sahiptir.
E.C.A. ürünleri ile kullanılacak ara muslukların, filtreli ara musluk olması tavsiye edilir. (Sayfa 210-211)

E.C.A. Ankastre Stop Valfler/Filtreli Ara Musluklar



E.C.A. Ankastre Ara Kesme Valfi



Hygiene PLUS

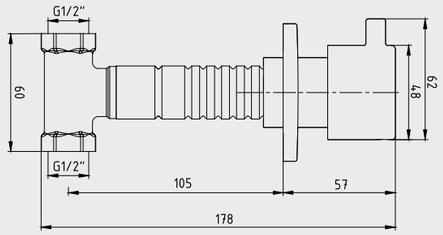

- Kayar rozetlidir.
- Fayans kırmadan değiştirilebilir klape yüzeyi
- 180 derece dönüşlü seramik salmastralı
- Tesisat bağlantısı G 1/2"dir.
- Boy ayarı tesisatın sıva üstünden derinliğine göre kesilerek ayarlanabilir özel mekanizma
- Ayar mesafesi 7 cm'dir.

102151018H
Krom

E.C.A. Ankastre Ara Kesme Valfi



Hygiene PLUS

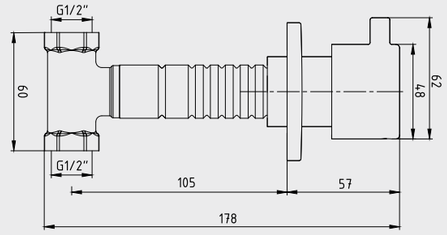

- Kayar rozetlidir.
- Fayans kırmadan değiştirilebilir klape yüzeyi
- Kapalı sistem salmastralı
- Tesisat bağlantısı G 1/2"dir.
- Boy ayarı tesisatın sıva üstünden derinliğine göre kesilerek ayarlanabilir özel mekanizma
- Ayar mesafesi 7 cm'dir.

102151020H
Krom

Katalogda yer alan resimler ve teknik çizimler bilgi içindir.
Fiyatlara KDV ayrıca dahil edilir. Tavsiye edilen bayi satış fiyatlarıdır.

Hygiene Plus özelliğine sahip ürünlerin kodlarının sonunda H bulunmaktadır.

E.C.A. Ankastre Ara Kesme Valfi



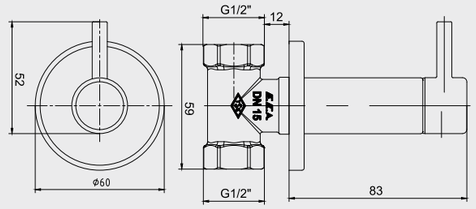

- Kayar rozetlidir.
- Fayans kırılmadan değiştirilebilir klape yüzeyi.
- Kapalı sistem salmastralı
- Tesisat bağlantısı G 1/2"dir.

102126441
Krom

E.C.A. Ankastre Ara Kesme Valfi



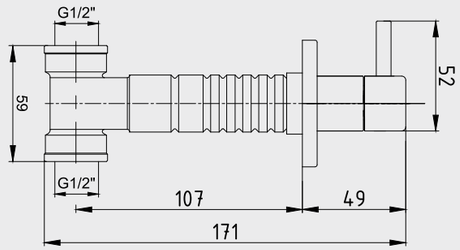

- Kayar rozetlidir.
- Fayans kırmadan değiştirilebilir klape yüzeyi.
- Kapalı sistem salmastralı.
- Tesisat bağlantısı G 1/2"dir.
- Boy ayarı tesisatın sıva üstünden derinliğine göre kesilerek ayarlanabilir özel mekanizma.
- Ayar mesafesi 7 cm'dir.

102151017
Krom

E.C.A. Ankastre Ara Kesme Valfi G 3/4"



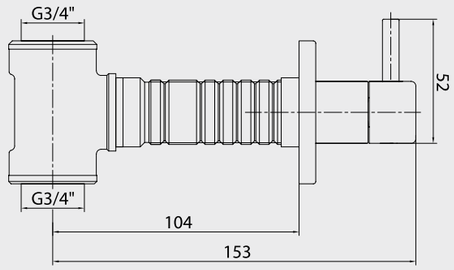

- Kayar rozetlidir.
- Fayans kırmadan değiştirilebilir klape yüzeyi
- G 3/4" seramik salmastralı
- Tesisat bağlantısı G 3/4"tür.
- Boy ayarı tesisatın sıva üstünden derinliğine göre kesilerek ayarlanabilir özel mekanizma
- Ayar mesafesi 7 cm'dir.

102151013
Krom

Elmor Tesisat Malzemesi Tic. A.Ş. mamul fiyat ve görünüş detaylarında değişiklik yapma hakkına sahiptir.
E.C.A. ürünleri ile kullanılacak ara muslukların, filtreli ara musluk olması tavsiye edilir. (Sayfa 210-211)

E.C.A. Ankastre Stop Valfler/Filtreli Ara Musluklar

E.C.A. Ankastre Ara Kesme Valfi

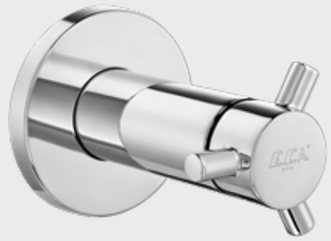

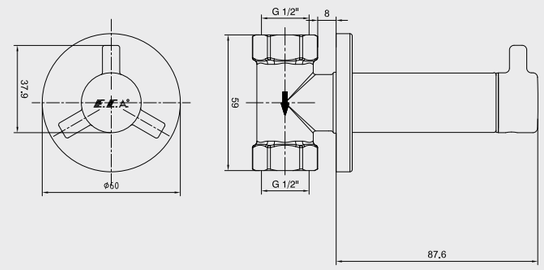

- Kayar rozetlidir.
- Fayans kırılmadan değiştirilebilir klape yüzeyi
- Kapalı sistem salmastralı
- Tesisat bağlantısı G 1/2"dir.

102126747
Krom

E.C.A. Ankastre Ara Kesme Valfi

Hygiene PLUS E.C.A.



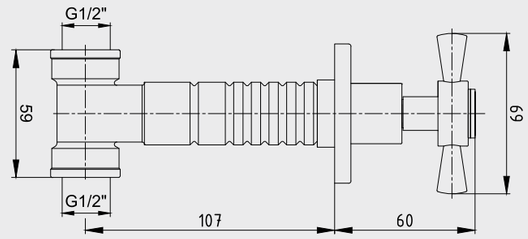

- Kayar rozetlidir.
- Fayans kırmadan değiştirilebilir klape yüzeyi
- Kapalı sistem salmastralı
- Tesisat bağlantısı G 1/2"dir.
- Boy ayarı tesisatın sıva üstünden derinliğine göre kesilerek ayarlanabilir özel mekanizma
- Ayar mesafesi 7 cm'dir.

102151011H
Krom

Katalogda yer alan resimler ve teknik çizimler bilgi içindir.
Fiyatlara KDV ayrıca dahil edilir. Tavsiye edilen bayi satış fiyatlarıdır.

Hygiene Plus özelliğine sahip ürünlerin kodlarının sonunda H bulunmaktadır.

E.C.A. Caro Ankastre Ara Kesme Valfi



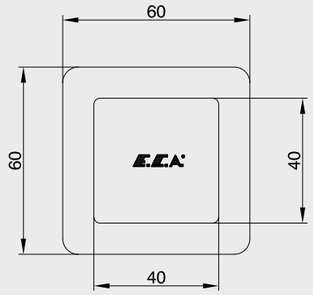

- Kayar rozetlidir.
- Fayans kırmadan değiştirilebilir klape yüzeyi
- 180 derece dönüşlü seramik salmastralı
- Tesisat bağlantısı G 1/2'' dir.
- Boy ayarı tesisatın sıva üstünden derinliğine göre kesilerek ayarlanabilir özel mekanizma
- Ayar mesafesi 7 cm'dir.

102151022 Krom	102151022C1 Mat Siyah

YENİ

E.C.A. Filtreli Ara Musluk



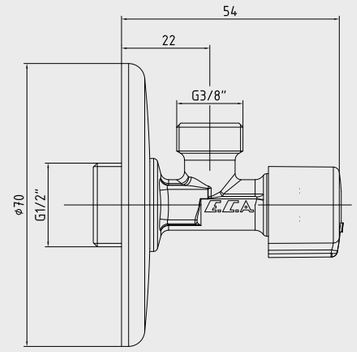

- Özel salmastra
- Rahat montaj sağlayan anahtar ağzı
- Tesisat bağlantısı G 1/2"dir
- Çıkış bağlantısı G 3/8"dir
- Pislik tutucu özel filtre

102111526 Krom	102111527 Krom - Blisterli

E.C.A. Filtreli Ara Musluk



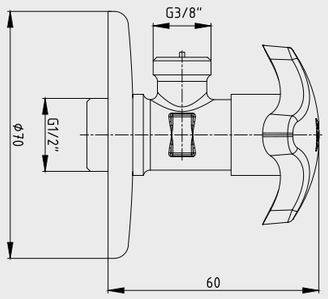

- Pislik tutucu özel filtre
- Ergonomik tasarım volan
- Rahat montaj sağlayan anahtar ağzı
- Tesisat bağlantısı G 1/2"dir.

102111128 Krom	102111124 Krom - Blisterli

Krom harici kaplamalı ürün siparişleriniz için termin istenmesi gerekmektedir.

Elmor Tesisat Malzemesi Tic. A.Ş. mamul fiyat ve görünüş detaylarında değişiklik yapma hakkına sahiptir.
E.C.A. ürünleri ile kullanılacak ara muslukların, filtreli ara musluk olması tavsiye edilir. (Sayfa 210-211)

E.C.A. Filtreli Uzun Ara Musluk



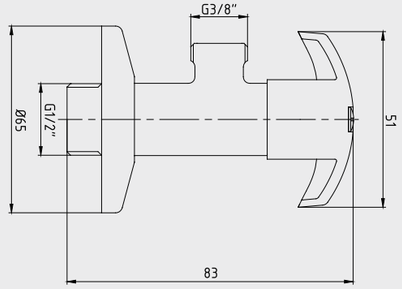

- Pislik tutucu özel filtre
- Ergonomik tasarım volan
- Tesisat bağlantısı G 1/2"dir.

102111132 Krom	102111130 Krom - Blisterli

E.C.A. Filtreli Ara Musluk (Kumlu)



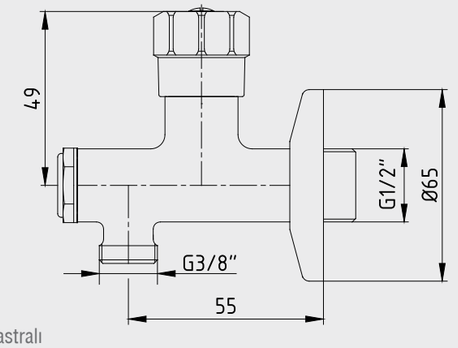

- Kayar rozetlidir.
- Kapalı sistem salmastralı
- Su miktarı ayar imkanı
- Pislik tutucu paslanmaz çelik filtre
- Rahat montaj sağlayan anahtar ağzı

102111517 Krom	102111518 Krom - Blisterli

E.C.A. Filtreli Ara Musluk



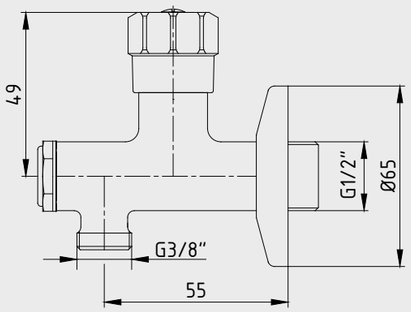

- Rozet dahildir.
- Özel blister ambalaj
- Kapalı sistem salmastralı
- Su miktarı ayar imkanı
- Pislik tutucu paslanmaz çelik filtre
- Rahat montaj sağlayan anahtar ağzı
- 8 köşeli filtre kapağı
- Kayar rozetlidir.

102111066 Krom - Blisterli

Katalogda yer alan resimler ve teknik çizimler bilgi içindir.
Fiyatlara KDV ayrıca dahil edilir. Tavsiye edilen bayi satış fiyatlarıdır.

E.C.A. Ara-Taharet / Diğer Musluklar



E.C.A. Uzun Ara Musluk

YENİ



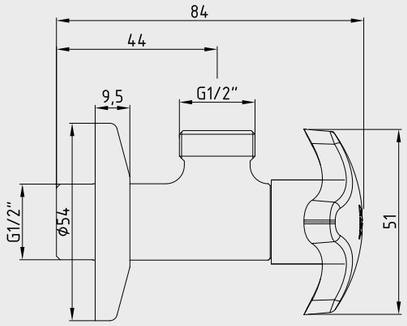

- Ergonomik tasarım volan
- Tesisat bağlantısı G 1/2" dir

102111150
Krom

E.C.A. Uzun Ara - Taharet Musluğu



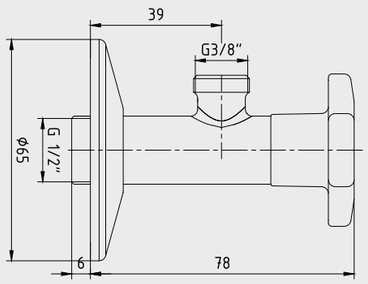

- Rozet dahildir.
- Özel blister ambalaj
- Duvar -bağlantı ucu arası 39 mm'dir.
- Rahat montaj imkanı ve ergonomik volan

102111065
Krom

Elmor Tesisat Malzemesi Tic. A.Ş. mamul fiyat ve görünüş detaylarında değişiklik yapma hakkına sahiptir.
E.C.A. ürünleri ile kullanılacak ara muslukların, filtreli ara musluk olması tavsiye edilir. (Sayfa 210-211)

E.C.A. Ara - Taharet Musluğu



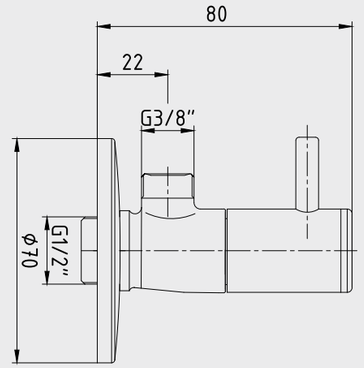

- Seriye özel rozet dahildir.
- Vakum ambalajlıdır.
- 180° seramik salmastralıdır.

102111063
Krom

E.C.A. Elegant Ara - Taharet Musluğu



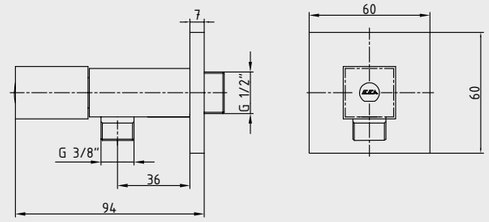

- Tesisat bağlantısı G 1/2"dir.
- Pislik tutucu paslanmaz çelik filtreli
- G 3/8" 90 derece dönüşlü seramik salmastralı

102111076
Krom

Katalogda yer alan resimler ve teknik çizimler bilgi içindir.
Fiyatlara KDV ayrıca dahil edilir. Tavsiye edilen bayi satış fiyatlarıdır.

E.C.A. Çift Çıkışlı Ara Musluk



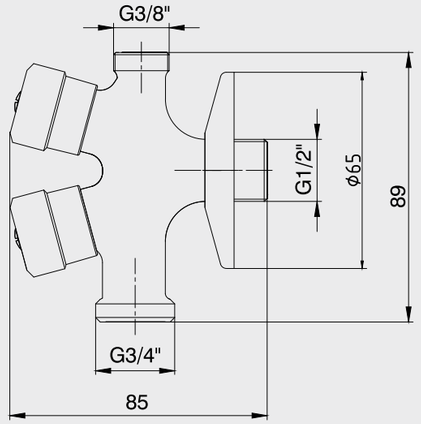

- Kayar rozetlidir.
- Özel blister ambalaj
- Tesisat bağlantısı G 1/2''dir.
- Çıkış bağlantısı G 3/4''ve G 3/8''dir.
- Pislik tutucu özel filtre

102111116
Krom

E.C.A. Spiralli Taharet Musluğu





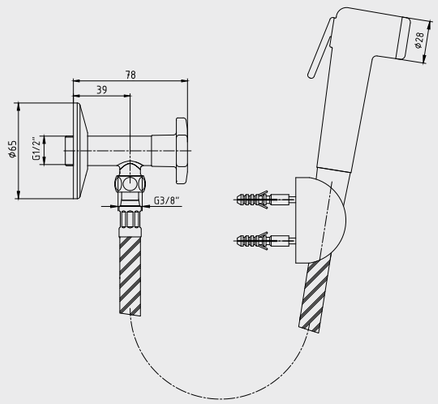

- Rozet dahildir.
- Duvar - bağlantı ucu arası 39 mm´dir.
- Mandallı tek fonksiyonlu el duşu dahildir.
- 120 cm burkulmaz pvc spiralli

102111084
Krom

Elmor Tesisat Malzemesi Tic. A.Ş. mamul fiyat ve görünüş detaylarında değişiklik yapma hakkına sahiptir.
E.C.A. ürünleri ile kullanılacak ara muslukların, filtreli ara musluk olması tavsiye edilir. (Sayfa 210-211)

E.C.A. El Duşlu Taharet Musluğu



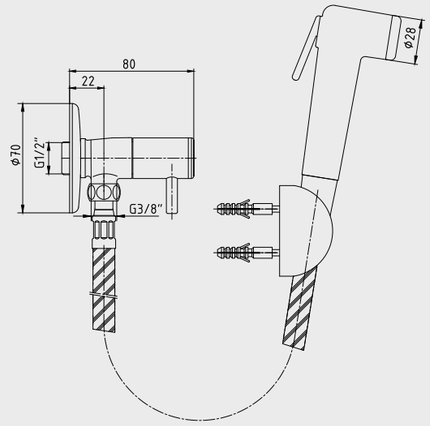

- Rozet dahildir.
- Duvar - bağlantı ucu arası 22 mm'dir.
- Mandallı tek fonksiyonlu el duşu dahildir.
- Seramik salmastralıdır.
- 120 cm burkulmaz pvc spiralli

102111133H
Krom

E.C.A. Çamaşır Musluğu



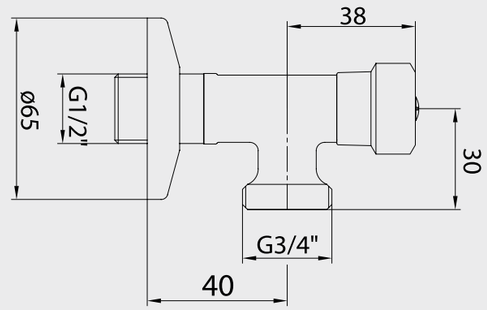

- Kayar rozetlidir.
- Çıkış ucu uzunluğu 40 mm'dir.
- Rahat montaj sağlayan anahtar ağzı
- Tesisat bağlantısı G 1/2"dir.
- Çıkış bağlantısı G 3/4"tür.

102109452	102109450
Krom	Krom Blisterli

Katalogda yer alan resimler ve teknik çizimler bilgi içindir.
Fiyatlara KDV ayrıca dahil edilir. Tavsiye edilen bayi satış fiyatlarıdır.

Hygiene Plus özelliğine sahip ürünlerin kodlarının sonunda H bulunmaktadır.

E.C.A. Klozet Musluğu

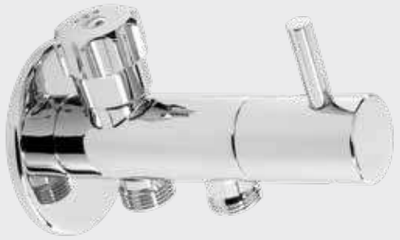

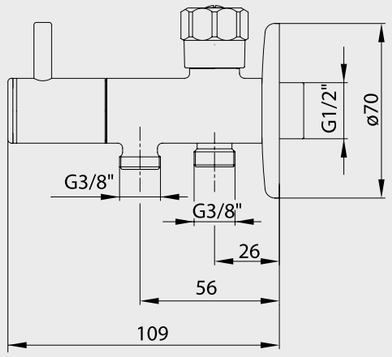

- Rozet dahildir.
- Rezervuar çıkışı yıldız volan ile kontrol edilir.
- Klozet çıkışı minimal volan ile kontrol edilir.
- Çıkışlar G 3/8" dir.
- Rozet bağlantısı arası 19 mm – 49 mm
- 180° seramik salmastralıdır.

102111091
Krom

E.C.A. Pisuvar Musluğu



- Rozet dahildir.
- Temiz su giriş adaptörlüdür.

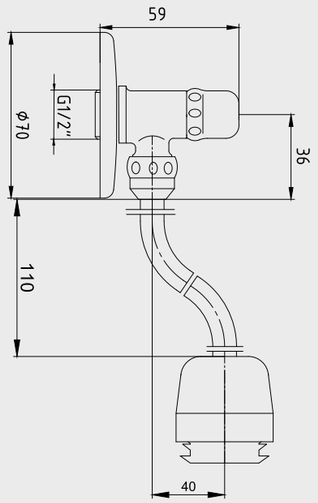

102111502
Krom

Elmor Tesisat Malzemesi Tic. A.Ş. mamul fiyat ve görünüş detaylarında değişiklik yapma hakkına sahiptir.
E.C.A. ürünleri ile kullanılacak ara muslukların, filtreli ara musluk olması tavsiye edilir. (Sayfa 210-211)



E.C.A. Sifonlar

E.C.A. Elegant Lavabo/Eviye Sifonu



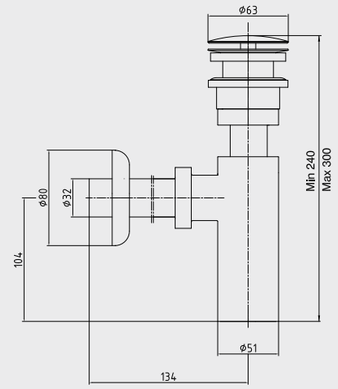

102119017
Krom

E.C.A. Minimal Lavabo/Eviye Sifonu



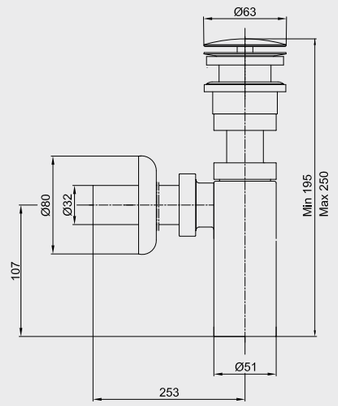

102119023
Krom

Katalogda yer alan resimler ve teknik çizimler bilgi içindir.
Fiyatlara KDV ayrıca dahil edilir. Tavsiye edilen bayi satış fiyatlarıdır.

E.C.A. Minimal "U" Borulu Lavabo/Eviye Sifonu



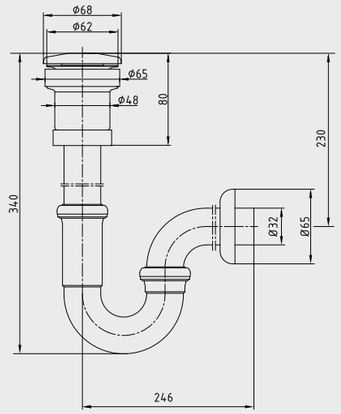

102119026
Krom

E.C.A. Kumandalı Küvet Sifonu



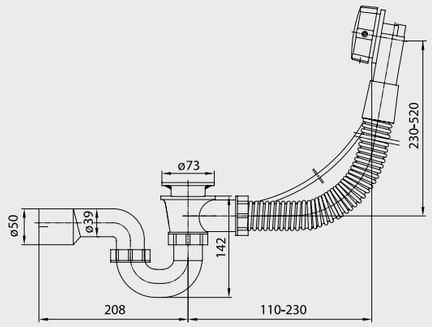

102119019
Krom

E.C.A. Standart Lavabo / Eviye Sifonu



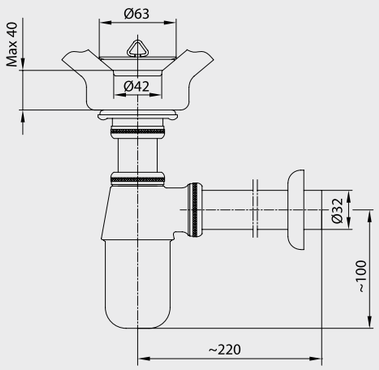

102119003	102119018
Krom	Krom
Plastik Taslı	Pirinç Taslı

Elmor Tesisat Malzemesi Tic. A.Ş. mamul fiyat ve görünüş detaylarında değişiklik yapma hakkına sahiptir.
E.C.A. ürünleri ile kullanılacak ara muslukların, filtreli ara musluk olması tavsiye edilir. (Sayfa 210-211)

E.C.A. "U" Borulu Lavabo / Eviye Sifonu



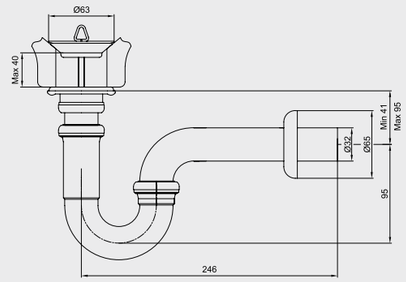

102119118
Krom

E.C.A. Elegant Bas-Bırak Lavabo/Eviye Sifonu



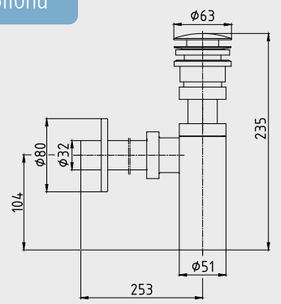

102119055	102119055C1	102119055C4
Krom	Mat Siyah	Mat Beyaz

E.C.A. Minimal Bas-Bırak Lavabo/Eviye Sifonu



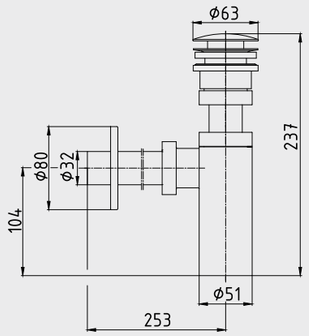

102119056
Krom

E.C.A. Seramik Tapalı Bas-Bırak Sifon



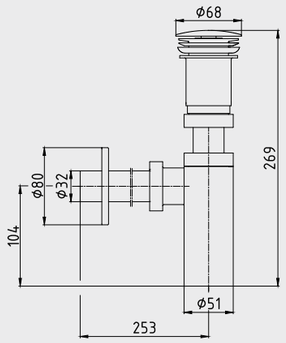

102119060
Krom

Katalogda yer alan resimler ve teknik çizimler bilgi içindir.
Fiyatlara KDV ayrıca dahil edilir. Tavsiye edilen bayi satış fiyatlarıdır.

Krom harici kaplamalı ürün siparişleriniz için termin istenmesi gerekmektedir.

E.C.A. Sifon Boru Grubu



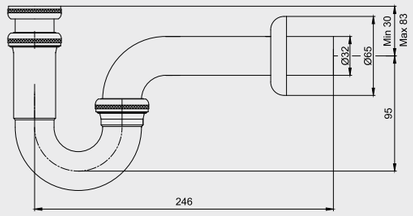

102119068
Krom

E.C.A. Sifon Boru Grubu



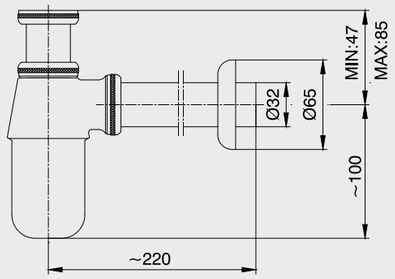

102119069	102119070
Krom Pirinç Taslı	Krom Plastik Taslı

E.C.A. Sifon Boru Grubu



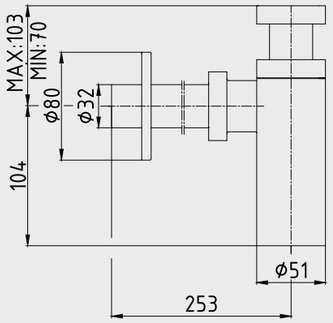

102119071
Krom

E.C.A. Bas-Bırak Lavabo/Eviye Sifonu



- Bas/bırak mekanizmalı
- Krom kaplı pirinç
- Taşmalı ve taşmasız lavabolara uygundur

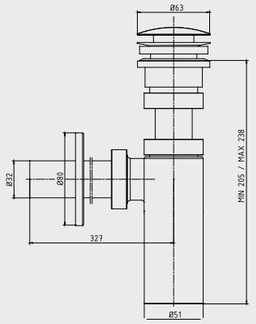

102119067
Krom

Elmor Tesisat Malzemesi Tic. A.Ş. mamul fiyat ve görünüş detaylarında değişiklik yapma hakkına sahiptir.
E.C.A. ürünleri ile kullanılacak ara muslukların, filtreli ara musluk olması tavsiye edilir. (Sayfa 210-211)

E.C.A. Taşmalı-Taşmasız Bas/Bırak Pirinç Sifonu



- Bas/bırak mekanizmalı
- Krom kaplı pirinç
- Taşmalı ve taşmasız lavabolara uygundur.

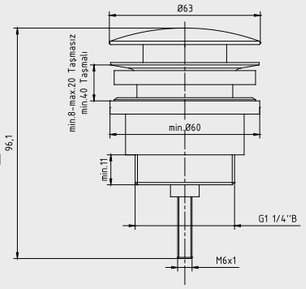

402129031	402129031C1	402129031C4
Krom	Mat Siyah	Mat Beyaz

E.C.A. Taşmalı-Taşmasız Sabit Pirinç Sifonu



- Sabit lavabo sifonu
- Krom kaplı pirinç
- Taşmalı ve taşmasız lavabolara uygundur.

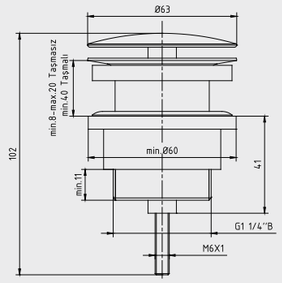

402129032	402129032C1	402129032C4
Krom	Mat Siyah	Mat Beyaz

E.C.A. Taşmalı Bas/Bırak Pirinç Sifonu



- Bas/bırak mekanizmalı
- Krom kaplı pirinç
- Taşmalı lavabolara uygundur.

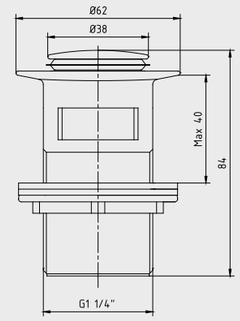

402129034
Krom

E.C.A. Taşmasız Bas/Bırak Pirinç Sifonu



- Bas/bırak mekanizmalı
- Krom kaplı pirinç
- Taşmasız lavabolara uygundur.

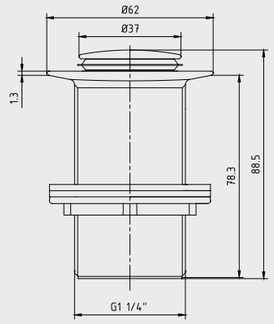

402129035
Krom

Katalogda yer alan resimler ve teknik çizimler bilgi içindir.
Fiyatlara KDV ayrıca dahil edilir. Tavsiye edilen bayi satış fiyatlarıdır.

Krom harici kaplamalı ürün siparişleriniz için termin istenmesi gerekmektedir.

E.C.A. Uzatmalar, Rozetler



E.C.A. Uzatmalar



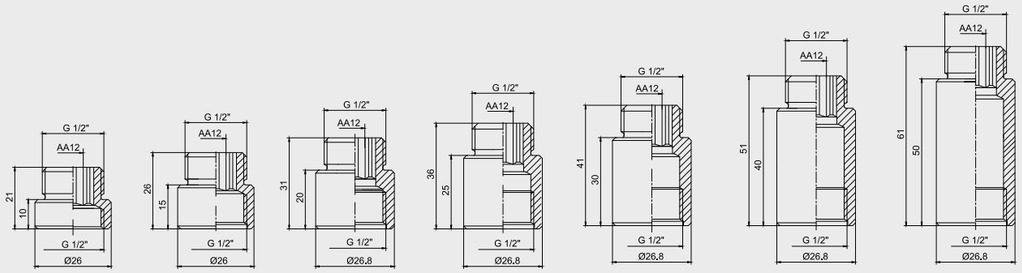

• G 1/2” bağlantılıdır.

102134013 Krom “1 cm”	102134014 Krom “1,5 cm”	102134015 Krom “2 cm”	102134016 Krom “2,5 cm”	102134017 Krom “3 cm”	102134019 Krom “4 cm”	102134020 Krom “5 cm”

Elmor Tesisat Malzemesi Tic. A.Ş. mamul fiyat ve görünüş detaylarında değişiklik yapma hakkına sahiptir.
E.C.A. ürünleri ile kullanılacak ara muslukların, filtreli ara musluk olması tavsiye edilir. (Sayfa 210-211)

E.C.A. Osmanlı Uzatma Parçası



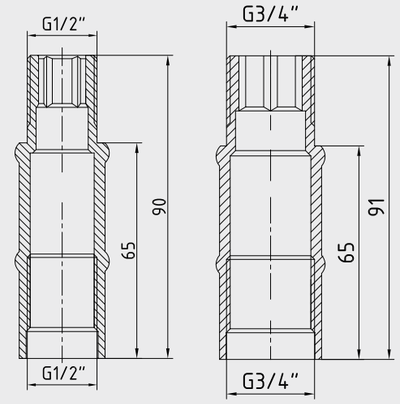

102234001 G 1/2” x 6,5 cm
• Lak kaplı
• 102209002 Osmanlı Musluk ve 102209001 Osmanlı Çamaşır Musluğu ile birlikte kullanılır (opsiyonel)

102234002 G 3/4” x 6,5 cm;
• Lak kaplı
• 102209223 Osmanlı kurna musluğu ile birlikte kullanılır (opsiyonel)

102234001 Lak	102234002 Lak

E.C.A. Musluk Rozeti





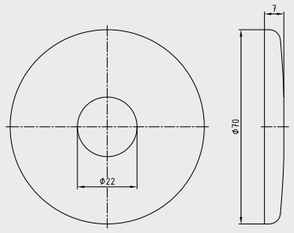

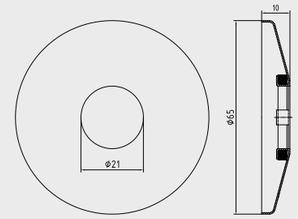

• Çamaşır musluğu, filtreli ara musluk, uzun ara - taharet musluğu ile uyumludur.

110215004 Krom	110721066 Krom - Contalı

Katalogda yer alan resimler ve teknik çizimler bilgi içindir.
Fiyatlara KDV ayrıca dahil edilir. Tavsiye edilen bayi satış fiyatlarıdır.

Seramik Sağlık Gereçleri

- Seriler
- Özel Fonksiyonlu Seriler
- Bağımsız Modeller
- Tamamlayıcı Ürünler

KALİTE BELGELERİMİZ

NF ÜRÜN BELGELERİ
(FRANSA)

SAI GLOBAL ÜRÜN
BELGELERİ (AVUSTRALYA)

KIWA ÜRÜN BELGELERİ
(HOLLANDA)

TS EN ISO 14001
ÇEVRE YÖNETİM SİSTEMİ

TSE ÇİFT YILDIZ
(Lavabolar, klozetler)

TS EN ISO 9001
KALİTE YÖNETİM SİSTEMİ

TS ISO 10002
MÜŞTERİ MEMNUNİYETİ
YÖNETİM SİSTEMİ

TS EN ISO 50001
ENERJİ YÖNETİM SİSTEMİ

EPD TURKEY
ENVIRONMENTAL PRODUCT DECLARATIONS

Seramik Sağlık Gereçleri

* Seriler
* Özel Fonksiyonlu Seriler
* Bağımsız Modeller
* Tamamlayıcı Ürünler

Serel Easywash

Temizlikte yeni dönem!

Serel temizleme suyuna tam hükmederek, klozetin ve lavabonun iç yüzeyinin etkin yıkanmasını sağlayan çözümü üretti: EasyWash.

EasyWash lavabolar, kullanım sonrası lavabonun kendini yıkaması özelliğini sunuyor. Easywash klozetlerin hazne yapısı, alışılagelmiş klozet haznelerinden farklıdır. Girinti çıkıntılardan arındırılmış olan haznede sadece suyun akabileceği hattı oluşturan bir çizgi bulunmaktadır.
Bu özellik, estetik üstünlüğün yanı sıra,

- Haznenin fonksiyonel olarak en etkili şekilde yıkanıp temizlenmesini,
- Haznenin temizlenmesi gereken alanlarının tümünün ulaşılabilir olmasını,
- Yıkama esnasında meydana gelebilen sıçramanın önlenmesini sağlıyor.





Serel Hygiene+

Seramik Sağlık Gereçlerinin, hijyenik yüzeyli olması, çevre ve insan sağlığı açısından önemlidir.

Serel Hygiene+ ile, hem hijyenik, hem kolay temizlenme özellikli yüzey tüm Serel Seramik Sağlık Gereçleri'nde standart ve kalıcı olarak bir arada sunuluyor.

Hijyenik yüzey:
Serel Hygiene+ ürünler, özel içerikli solüsyonun mevcut işletme sırımız içerisine katılıp mamul sinterleşmesiyle elde edilen ürünlerdir. Pişmiş yüzeyde nano boyutta yüzey kaplanarak ürün hijyen yüzey özelliği kazanır. Yapılan testlerde de ürünün hijyenik yüzey özelliğini koruduğu gözlemlenerek ispatlanmıştır.

Kolay temizlenme:
Serel Hygiene+ ürünler, pürüzsüz yüzey teknolojisiyle ürünün leke tutmamasına ve kolay temizlenmesine yardımcı olurken, su ve deterjan kullanımından tasarrufla hem çevreye, hem bütçenize katkıda bulunuyor.

Kalıcı uygulama:
Serel Hygiene+ özelliği, hijyenik özellikli sırın pişirildiği sıcak uygulama yöntemi ile üretildiğinden, ürünün garanti süresi boyunca kalıcıdır.

Tüm ürünlerde standart:
Serel Hygiene+ özelliği, her bütçeye ve her zevke uygun tüm Serel modellerinin tüm seramik parçalarında standart olarak sunulmaktadır.

Ayrıca, tüm Serel droplast klozet kapakları, standart olarak Hygiene özelliği taşımaktadır.





Free Standing

Monoblok Lavabo



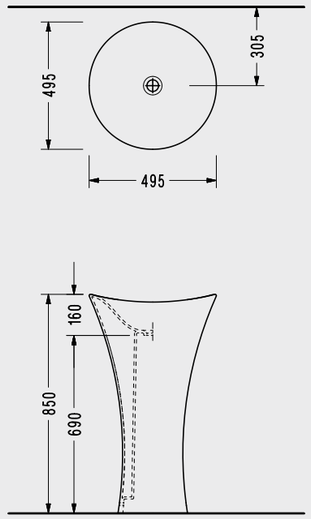

- Sifon dahil
  Hygiene +

1901STS110H

4Life Yeni Nesil Tasarım

Aldığı ödüllerle tasarımdaki iddiasını, Hygiene Plus özelliğiyle temizlik gücünü, %25 su tasarrufu özelliğiyle de fonksiyonellik yönünü kanıtlayan 4life beklentilerin ötesinde...

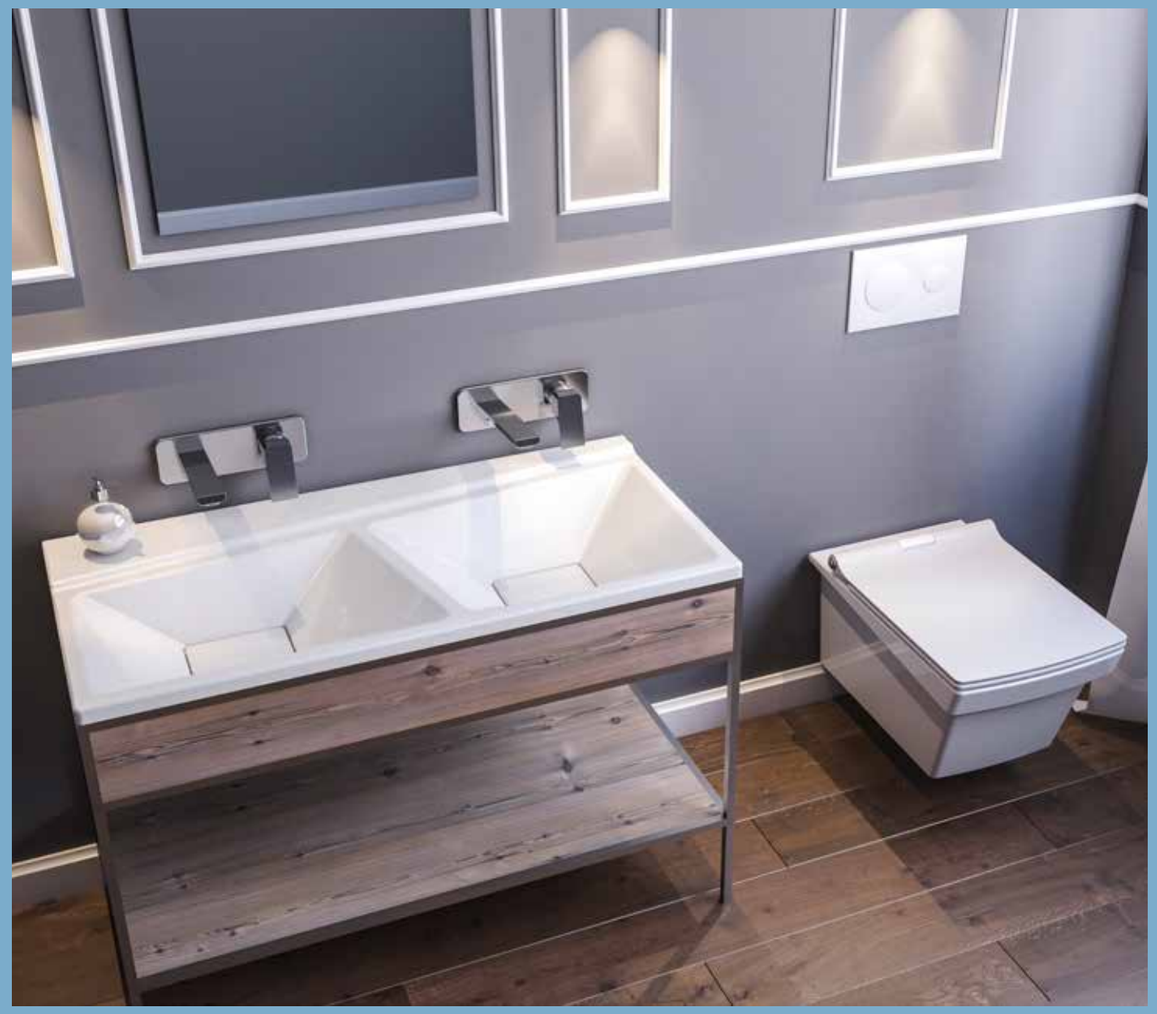

Elmor Tesisat Malzemesi Ticaret A.Ş.'nin ürünlerin fiyat, görünüş, renk ve teknik detaylarında değişiklik yapma hakkı saklıdır.

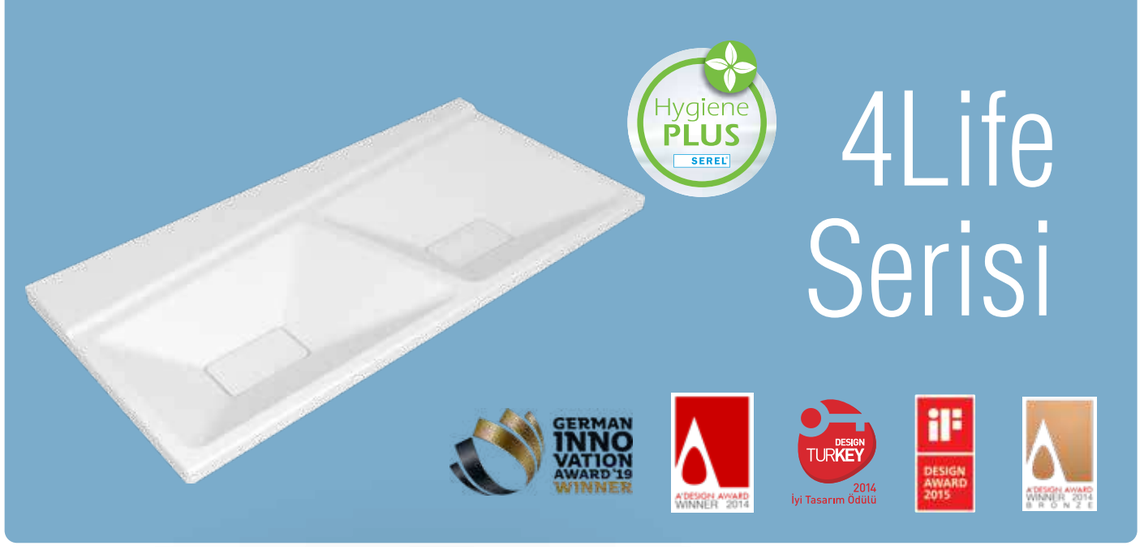

4Life Çift Hazneli Lavabo

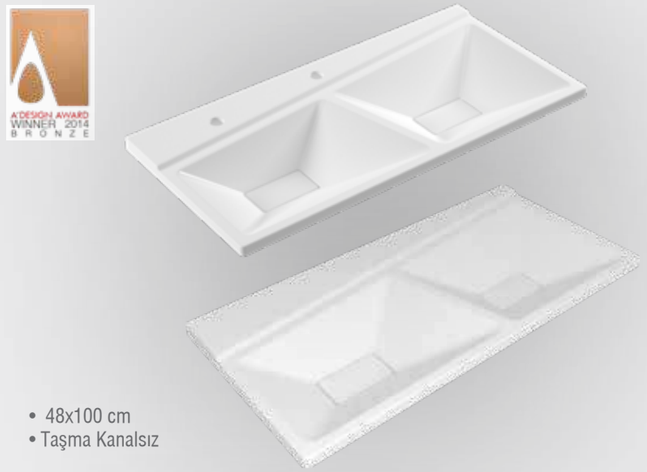

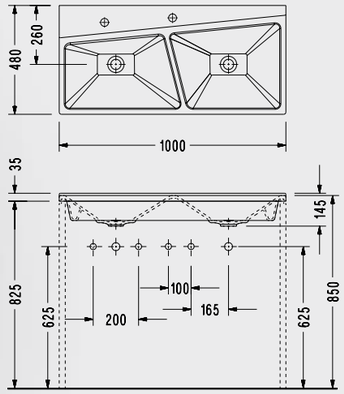

- 48x100 cm
- Taşma Kanalsız

FL32DXS110H (Batarya Deliksiz)	FL322XS110H (Batarya Delikli)

4Life Yarım Tezgah Üstü Lavabo



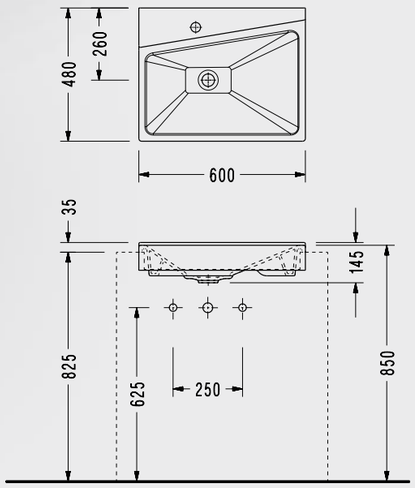

- 48x60 cm
- Taşma Kanalsız

FL44TXS110H

Elmor Tesisat Malzemesi Ticaret A.Ş.'nin ürünlerin fiyat, görünüş, renk ve teknik detaylarında değişiklik yapma hakkı saklıdır.

4Life Tezgah Üstü Lavabo



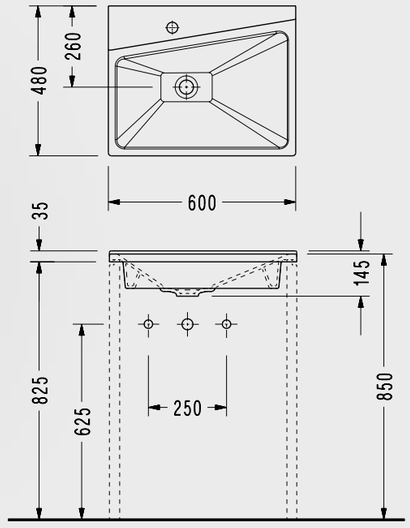

- 48x60 cm
- Taşma Kanalsız

FL01TXS110H

Dikdortgen Seramik Sifon Tapası

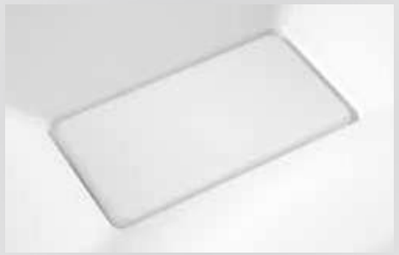

- hygiene +

- FL32, FL44 ve FL01 lavabolara uyumludur.

TP10STL110H

Katalogda yer alan resimler ve teknik çizimler bilgi içindir.
Fiyatlara KDV ayrıca dahil edilir. Tavsiye edilen bayi satış fiyatlarıdır.

4Life 53 cm Asma Klozet



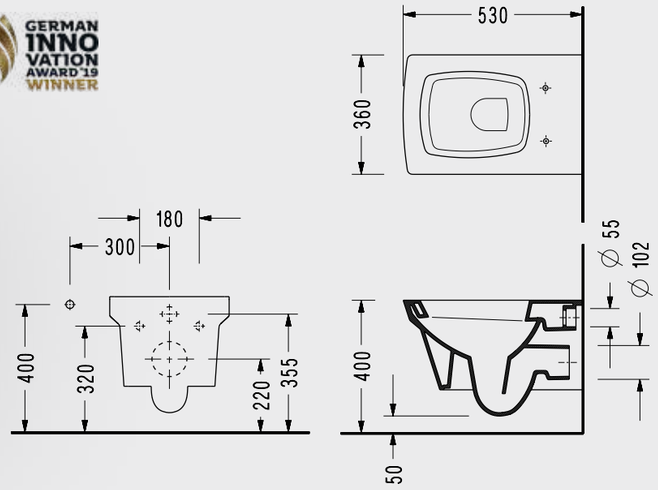

- EasyWash yıkama sistemi
- Ankastre temiz su girişli olarak kullanılabilir
- Klozet kapağı hariç fiyattır
- Tam gizli montaj özelliklidir

4.5LT SU İLE TAM FONKSİYON

Easy WASH SEREL

FL10ADS110H

Sigma Slim Yavaş Kapanan WC Kapağı



ÇIKARILABİLİR KAPAKLA TEMİZLİK BANYOLARDA

Kolay tak çıkar kapak
Yavaş kapanan kapak

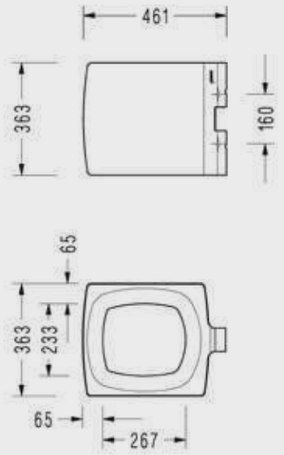

- Çıkarılabilir
- Hygiene

223SS00002

Elmor Tesisat Malzemesi Ticaret A.Ş.'nin ürünlerin fiyat, görünüş, renk ve teknik detaylarında değişiklik yapma hakkı saklıdır.

Slimline Lavabo



Slimline Dikdörtgen Lavabo

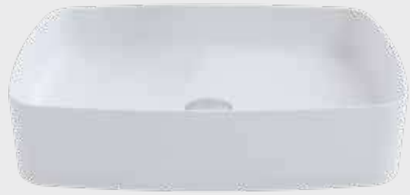

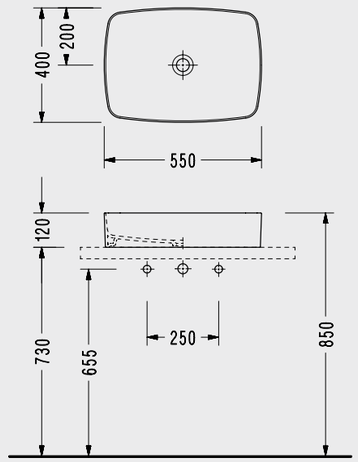

9501DXS110H

Slimline Silindirik Lavabo



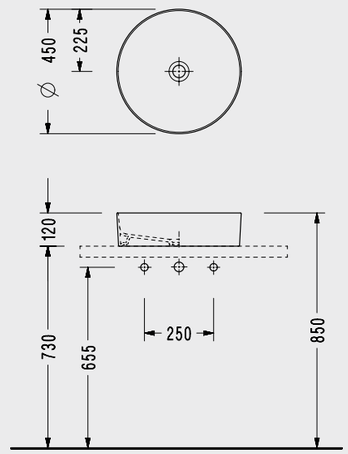

9503DXS110H

Katalogda yer alan resimler ve teknik çizimler bilgi içindir.
Fiyatlara KDV ayrıca dahil edilir. Tavsiye edilen bayi satış fiyatlarıdır.

Slimline Lavabo

Slimline Çanak Lavabo



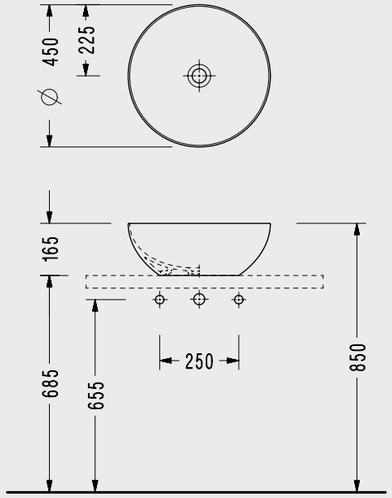

9502DXS110H

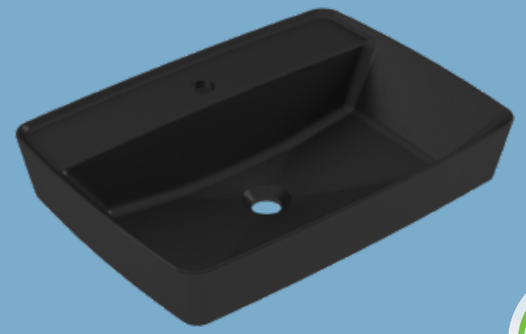

Renkli Ürünler

Hygiene PLUS SEREL

Rita Tezgah Üstü Lavabo (Armatür Delikli)



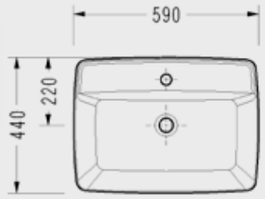



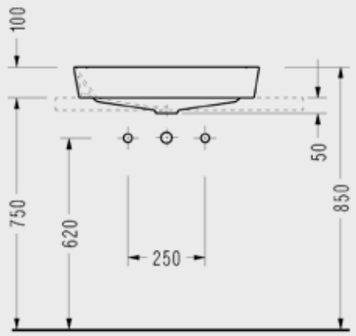

- 59X44 cm
- Taşma deliksiz
- Armatür delikli

RT30TXL010H Mat Beyaz | RT30TXL050H Mat Siyah

Elmor Tesisat Malzemesi Ticaret A.Ş.'nin ürünlerin fiyat, görünüş, renk ve teknik detaylarında değişiklik yapma hakkı saklıdır.

Katalogda yer alan resimler ve teknik çizimler bilgi içindir.
Fiyatlara KDV ayrıca dahil edilir. Tavsiye edilen bayi satış fiyatlarıdır.

Rita Tezgah Üstü Lavabo (Armatür Delikli)



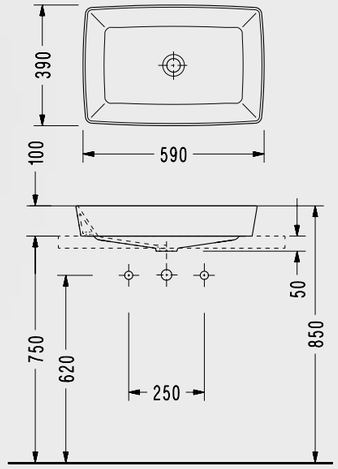

• 59x39 cm

RT47DXL010H	RT47DXL050H
Mat Beyaz	Mat Siyah

Rita Asma Klozet



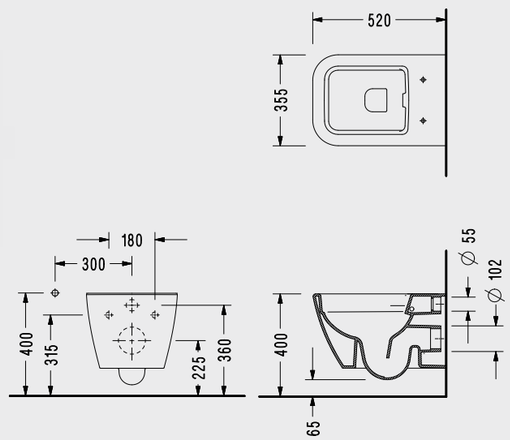

• 52x35,5 cm
• Taşma kanalsız

RT26ADL010H	RT26ADL050H
Mat Beyaz	Mat Siyah

Elmor Tesisat Malzemesi Ticaret A.Ş.'nin ürünlerin fiyat, görünüş, renk ve teknik detaylarında değişiklik yapma hakkı saklıdır.

Pia Yavaş Kapanan Klozet Kapağı



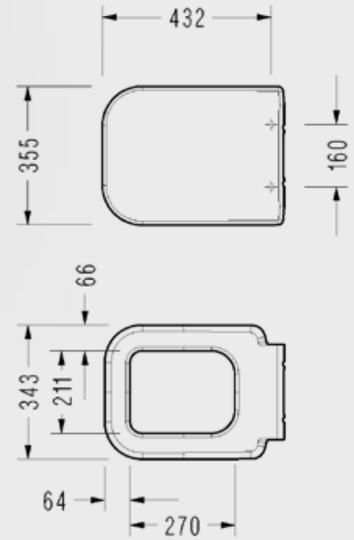

• Hygiene

150400120027	150400120028
Mat Beyaz	Mat Siyah

Pia Slim Yavaş Kapanan Klozet Kapağı



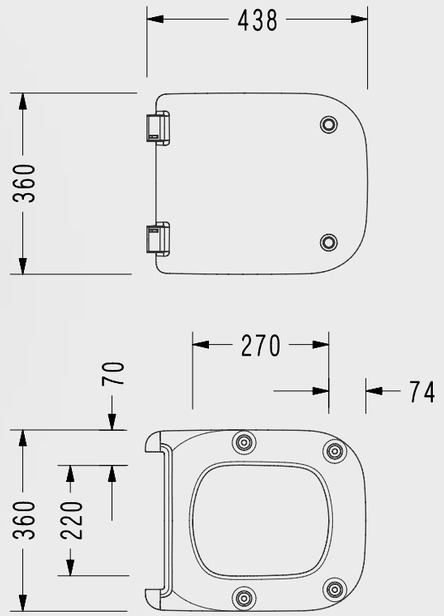

• Hygiene

150400120029	150400120030
Mat Beyaz	Mat Siyah

Katalogda yer alan resimler ve teknik çizimler bilgi içindir.
Fiyatlara KDV ayrıca dahil edilir. Tavsiye edilen bayi satış fiyatlarıdır.

Sapphire Lavabo

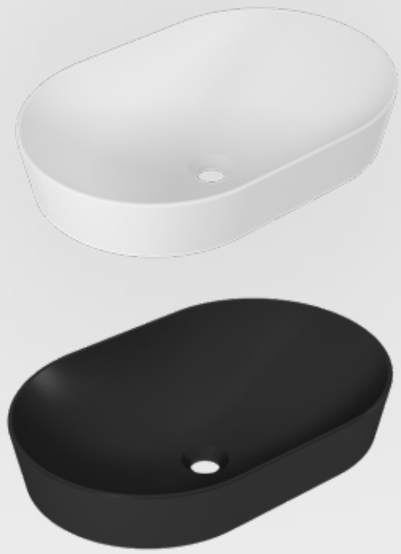

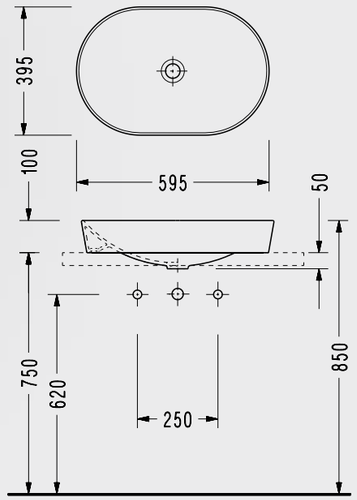

• 59,5x39,5 cm

SP46DXL010H	SP46DXL050H
Mat Beyaz	Mat Siyah

Sapphire Asma Klozet

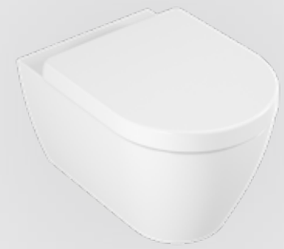

Hygiene PLUS SEREL

Pure WASH SEREL

• 53x35,5 cm
• Kanalsız

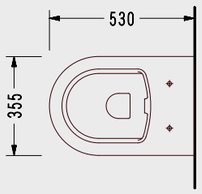

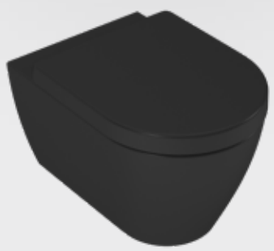

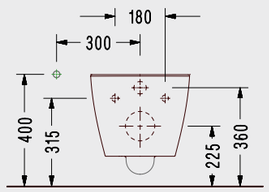

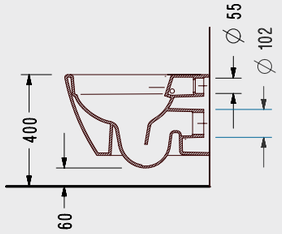

• 52x35,5 cm
• Kanalsız

SP26ADL010H	SP26ADL050H
Mat Beyaz	Mat Siyah

Elmor Tesisat Malzemesi Ticaret A.Ş.'nin ürünlerin fiyat, görünüş, renk ve teknik detaylarında değişiklik yapma hakkı saklıdır.

Sera Yavaş Kapanan Klozet Kapağı

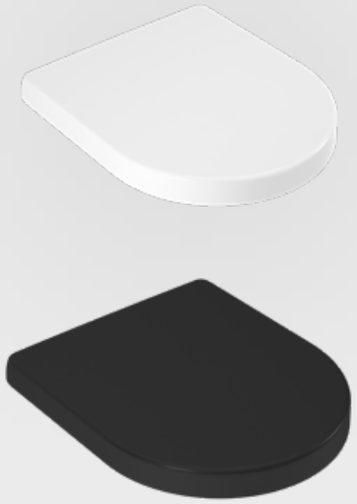

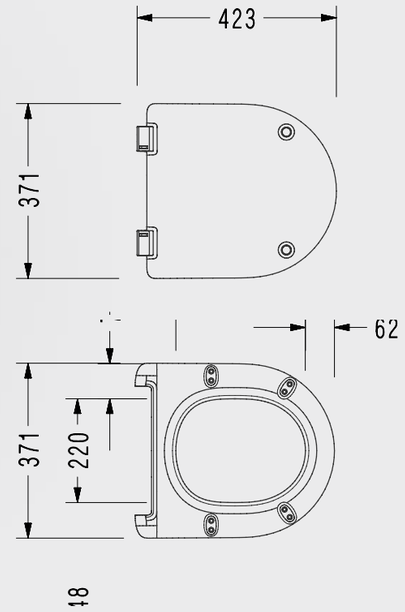

150400120023	150400120024
Mat Beyaz	Mat Siyah

Sera Slim Yavaş Kapanan Klozet Kapağı



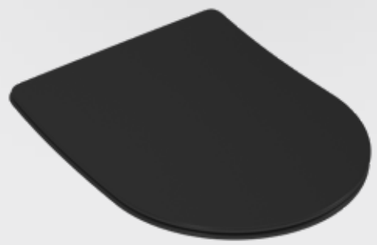

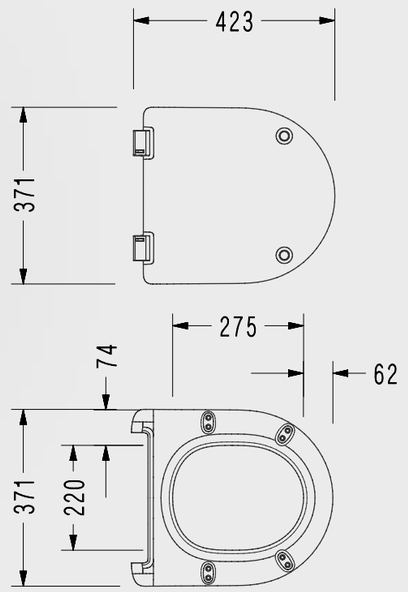

150400120025	150400120026
Mat Beyaz	Mat Siyah

Katalogda yer alan resimler ve teknik çizimler bilgi içindir.
Fiyatlara KDV ayrıca dahil edilir. Tavsiye edilen bayi satış fiyatlarıdır.

Lavabo



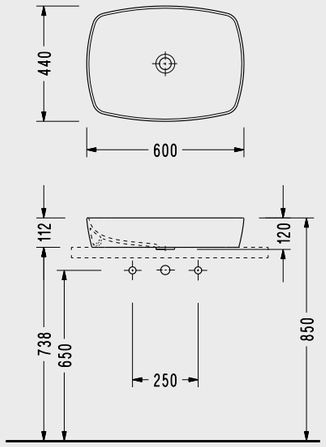

- 60x44 cm
- Taşma Kanalsız

1633DXL010H	1633DXL050H
Mat Beyaz	Mat Siyah

Seramik Tapa Ve Lavabo Sifonu





TP08STL010H	TP08STL050H
Mat Beyaz	Mat Siyah

Elmor Tesisat Malzemesi Ticaret A.Ş.'nin ürünlerin fiyat, görünüş, renk ve teknik detaylarında değişiklik yapma hakkı saklıdır.

Serel Helios

Tasarım gücünü, pazara ilk kez sunulan fonksiyonlarla birleştiren Serel, farklı seçenekleri ile göz alıcı ve modern Helios seti tasarladı.

Minimal lavaboyu alternatif formlarla yeniden tanımlayan Helios, kullanım senaryoları ile yaşam alanlarımızın yaratıcısı olan mimarlara maksimum esneklik sunuyor.

Daire ve kare formlu iki alternatifi bulunan Helios, tezgah üstü, gömme ve yarım ayak kullanım seçenekleriyle farklılaşıyor.

Aynı zamanda çoklu kullanım alanları için kullanılan etajer, Helios' a hem fonksiyonellik hem estetik kazandırıyor.

Bu alternatifler, Çocuk lavabosu seçeneğiyle evde ve ev dışında çocuklara özel mekanlar yaratıyor.

SEREL Helios Konsepti

HL35 | HL36 | HL34 Çocuk Lavabosu | HL22 Yarım Ayak | HL14 | H414 | HE14



HL35 Helios Kullanım Alternatifleri



HL36 Helios Kullanım Alternatifleri



HL34 Helios Çocuk Lavabosu Kullanım Alternatifleri



Katalogda yer alan resimler ve teknik çizimler bilgi içindir.
Fiyatlara KDV ayrıca dahil edilir. Tavsiye edilen bayi satış fiyatlarıdır.



Helios Serisi

Helios Dairesel Lavabo



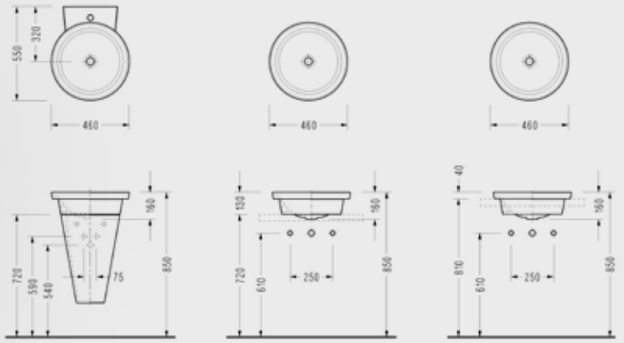

- Ø 46 cm
- Helios yarım ayaklı veya tezgah üstü / tezgah üstü gömme olarak kullanılabilir.

HL35TTS110H	HL35DXS110H
(Tezgaha gömme uyumlu)	(Ayak ve tezgaha uyumlu)

Helios Kare Lavabo



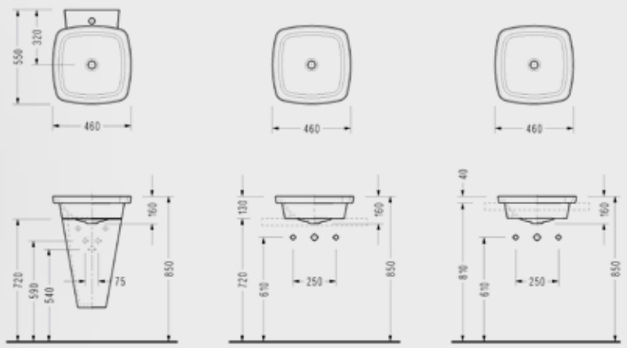

- 46x46 cm
- Helios yarım ayaklı veya tezgah üstü / tezgah üstü gömme olarak kullanılabilir.

HL36TTS110H	HL36DXS110H
(Tezgaha gömme uyumlu)	(Ayak ve tezgaha uyumlu)

Elmor Tesisat Malzemesi Ticaret A.Ş.'nin ürünlerin fiyat, görünüş, renk ve teknik detaylarında değişiklik yapma hakkı saklıdır.

Helios Çocuk Lavabosu



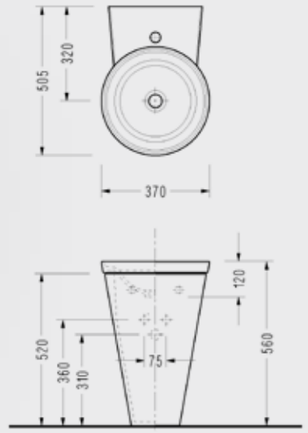

- Ø 37 cm
- Helios yarım ayaklı veya tezgah üstü / tezgah üstü gömme olarak kullanılabilir.

HL34DXS110H
(Ayak ve tezgaha uyumlu)

Helios Yarım Ayak



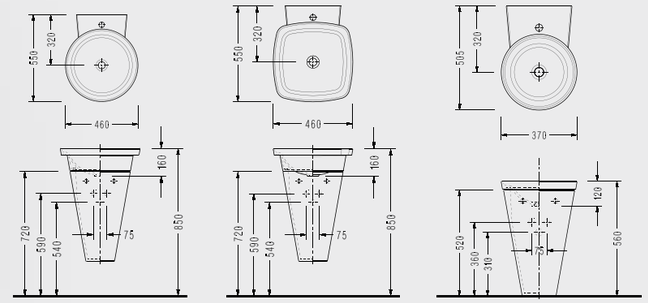

- HL35, HL36 ve HL34 lavabolarla uyumludur.

HL22STL110H

Helios Etajer



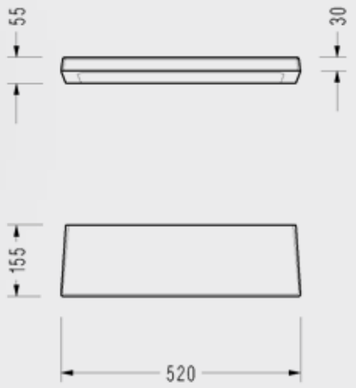

- 50 cm
- Helios serisi ile kullanılır.

H414STL110H

Katalogda yer alan resimler ve teknik çizimler bilgi içindir.
Fiyatlara KDV ayrıca dahil edilir. Tavsiye edilen bayi satış fiyatlarıdır.

Helios Serisi

Helios Etajer



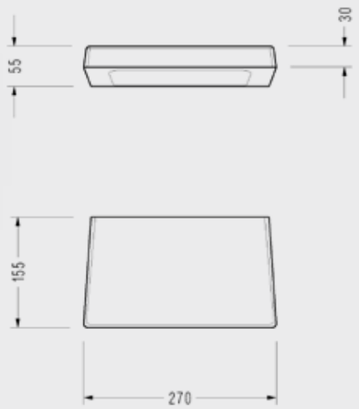

- 25 cm
- Helios serisi ile kullanılır

HL14STL110H

Helios Etajer

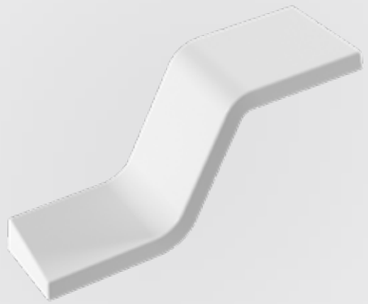

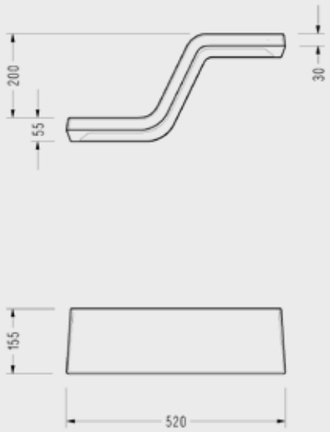

- 52 cm
- Helios serisi ile kullanılır

HE14STL110H

Helios Etajer



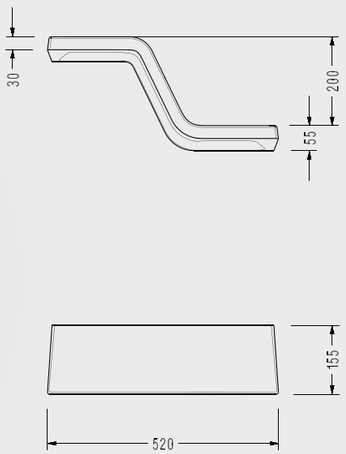

- 52 cm
- Helios serisi ile kullanılır

HS14STL110H

Elmor Tesisat Malzemesi Ticaret A.Ş.'nin ürünlerin fiyat, görünüş, renk ve teknik detaylarında değişiklik yapma hakkı saklıdır.

Wave Serisi

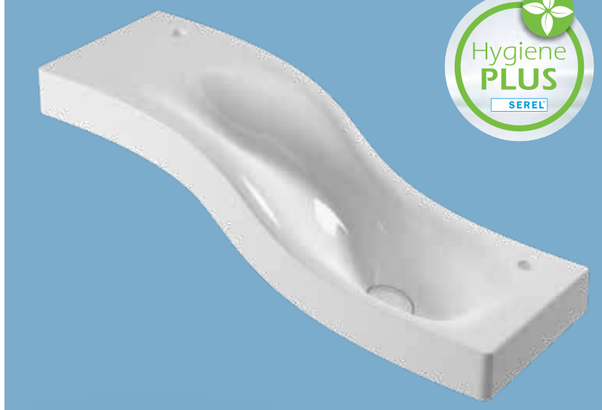

Hygiene PLUS SEREL

A'DESIGN AWARD WINNER 2014 G O L D

Wave Çok Fonksiyonlu Lavabo



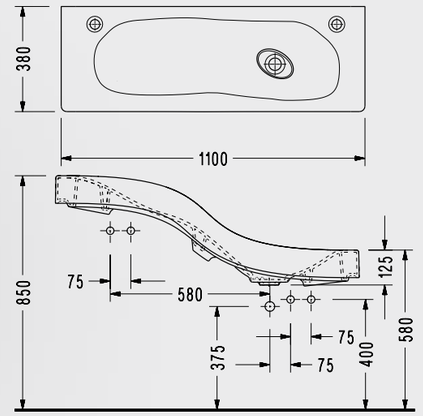

- 110 x 38 cm
- Çift batarya delikli
- Taşma kanalsız

30202XS110H

Wave Seramik Tapa ve Lavabo Sifonu



- 3020 Lavabo ile Uyumludur

TP20STL110H

Katalogda yer alan resimler ve teknik çizimler bilgi içindir.
Fiyatlara KDV ayrıca dahil edilir. Tavsiye edilen bayi satış fiyatlarıdır.

Wave Serisi

Wave Asma Klozet



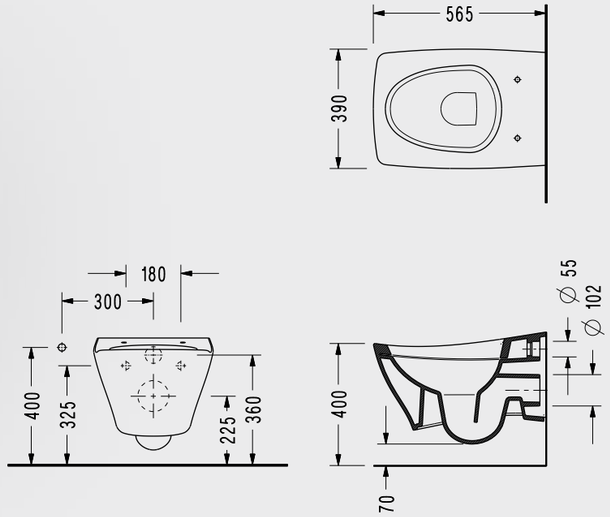

- 56,5 x 39 cm
- Klozet kapağı hariç fiyattır
- Ankastre temiz su girişli olarak kullanılabilir
- Easywash (Kendi kendine yıkama sistemi)

3011ADS110H

Marine Çıkarılabilir ve Yavaş Kapanan Klozet Kapağı



ÇIKARILABİLİR KAPAKLA TEMİZLİK BANYOLARDA

Kolay tak çıkar kapak
Yavaş kapanan kapak

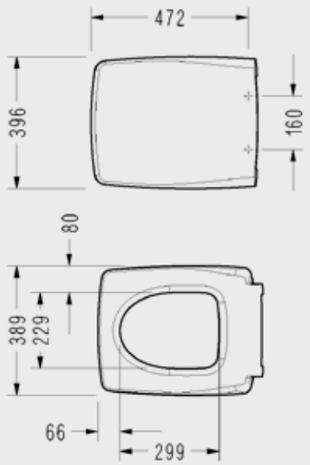

223MR00002

Elmor Tesisat Malzemesi Ticaret A.Ş.'nin ürünlerin fiyat, görünüş, renk ve teknik detaylarında değişiklik yapma hakkı saklıdır.



Purity Serisi

Purity Tezgah Üstü Etajerli Lavabo

reddot design award winner 2015
DESIGN TURKEY 2014 İyi Tasarım Ödülü
A DESIGN AWARD WINNER 2014 BRONZE



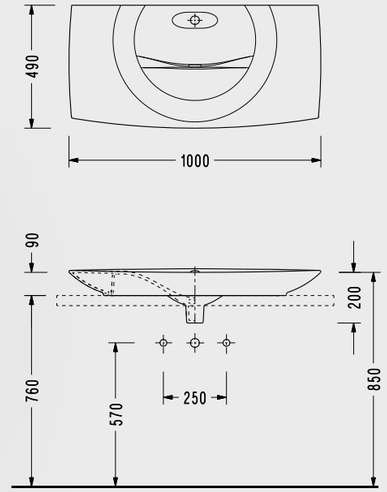

- 100x49 cm
- Gizli sifon sistemi
- Taşma kanalsız
- Özel sifonuyla kullanılır

PR35STS110H

Katalogda yer alan resimler ve teknik çizimler bilgi içindir.
Fiyatlara KDV ayrıca dahil edilir. Tavsiye edilen bayi satış fiyatlarıdır.

Purity Serisi

Purity 52.5 cm Asma Klozet



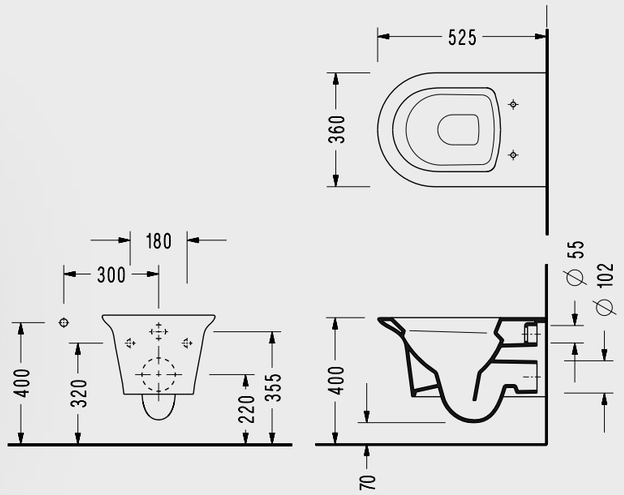

- 52.5x36 cm
- Ankastre temiz su girişli
- Tam gizli montaj

4.5 LT SU İLE TAM FONKSİYON

PR10ADS110H

Beta Slim Yavaş Kapanan Klozet Kapağı



ÇIKARILABİLİR KAPAKLA TEMİZLİK BANYOLARDA

Kolay tak çıkar kapak
Yavaş kapanan kapak

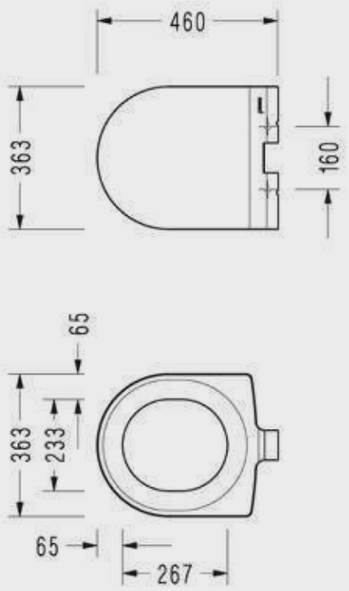

- Çıkarılabilir
- Hygiene

223BS00002

Elmor Tesisat Malzemesi Ticaret A.Ş.'nin ürünlerin fiyat, görünüş, renk ve teknik detaylarında değişiklik yapma hakkı saklıdır.

Hygiene PLUS SEREL

Easy WASH SEREL

Poseidon Serisi



Poseidon Tezgah Etajerli Lavabo



ÜCRETSİZ MONTAJ

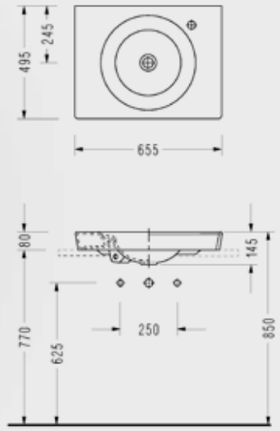

Easy WASH E.C.A.

- 65.5x49.5 cm
- EasyWash (Kendi kendine yıkama sistemi)
- Montaj fiyata dahildir.
- Fotosel sistemi E.C.A. Easywash Fotoselli Lavabo Bataryaları ile ayrıca alınacaktır, fiyata dahil değildir.

PS30SXS110H (Sağdan Batarya Delikli)	PS30TXS110H (Soldan Batarya Delikli)

Poseidon Tezgah Üstü Lavabo



ÜCRETSİZ MONTAJ

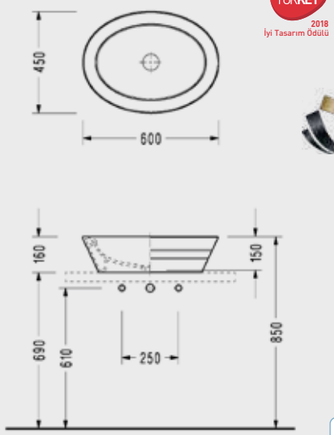

Easy WASH E.C.A.

- 60x45 cm
- EasyWash (Kendi kendine yıkama sistemi)
- Montaj fiyata dahildir.
- Fotosel sistemi E.C.A. Easywash Fotoselli Lavabo Bataryaları ile ayrıca alınacaktır, fiyata dahil değildir.

PS32DXS110H

Katalogda yer alan resimler ve teknik çizimler bilgi içindir.
Fiyatlara KDV ayrıca dahil edilir. Tavsiye edilen bayi satış fiyatlarıdır.

Poseidon Tezgah Altı Lavabo



ÜCRETSİZ MONTAJ

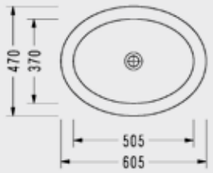

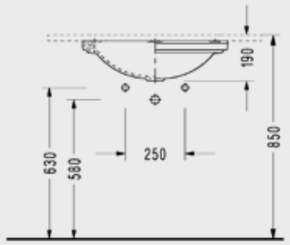

- 60,5x47 cm
- EasyWash (Kendi kendine yıkama sistemi)
- Montaj fiyata dahildir.
- Fotosel sistemi E.C.A. Easywash Fotoselli Lavabo Bataryaları ile ayrıca alınacaktır, fiyata dahil değildir.

Easy WASH E.C.A.

PS46DXS110H

Poseidon Tezgah Üstü Dairesel Lavabo



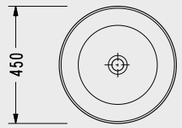

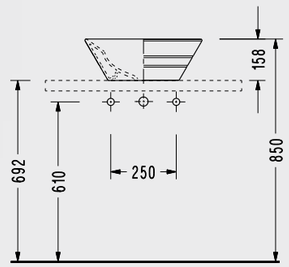

- Ø45 cm

PS35DXS110H

Poseidon Tezgah Üstü Batarya Delikli Dairesel Lavabo

reddot design award
winner 2016



- Ø45 cm

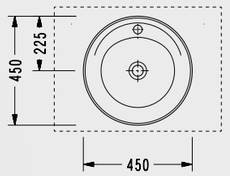

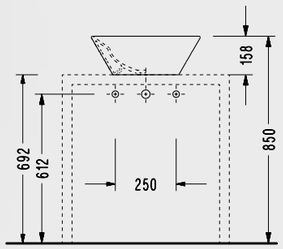

PS33TXS110H

Elmor Tesisat Malzemesi Ticaret A.Ş.'nin ürünlerin fiyat, görünüş, renk ve teknik detaylarında değişiklik yapma hakkı saklıdır.

Poseidon 53 cm Asma Klozet

reddot design award
winner 2016

GOOD DESIGN

DESIGN TURKEY 2016 İyi Tasarım Ödülü

A' DESIGN AWARD WINNER 2018 BRONZE



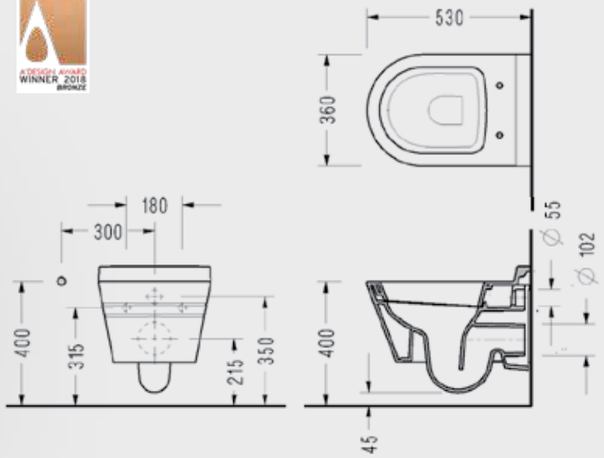

- 53x36 cm
- Ankastre temiz su girişli
- EasyWash (Kendi kendine yıkama sistemi)

4,5 LT SU İLE TAM FONKSİYON

Easy WASH E.C.A.

PS10ADS110H

Beta Slim Yavaş Kapanan Klozet Kapağı



ÇIKARILABİLİR KAPAKLA TEMİZLİK BANYOLARDA

Kolay tak çıkar kapak
Yavaş kapanan kapak

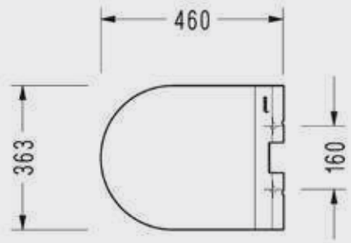

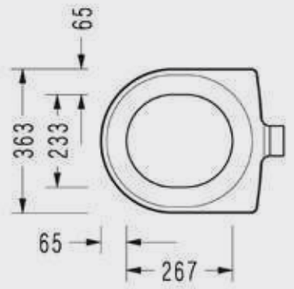

- Çıkarılabilir
- Hygiene

223BS00002

Katalogda yer alan resimler ve teknik çizimler bilgi içindir.
Fiyatlara KDV ayrıca dahil edilir. Tavsiye edilen bayi satış fiyatlarıdır.



Hera Serisi

Hera Tezgah Üstü Lavabo



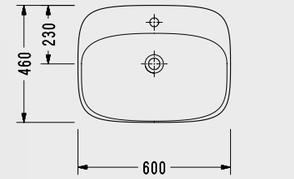

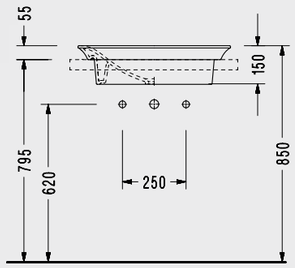

- 40x60 cm
- Armatür Delikli
- Taşma kanalsız
- Hazne derinliği 130 mm

HR30TXS110H

Hera Tezgah Üstü Lavabo



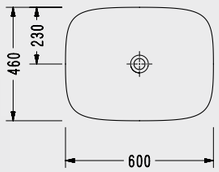

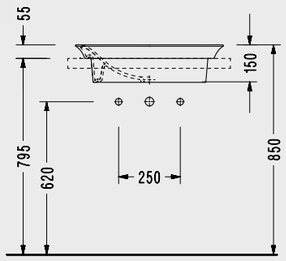

- 46x60 cm
- Armatür Deliksiz
- Taşma kanalsız
- Hazne derinliği 130 mm

HR33DXS110H

Elmor Tesisat Malzemesi Ticaret A.Ş.'nin ürünlerin fiyat, görünüş, renk ve teknik detaylarında değişiklik yapma hakkı saklıdır.

Hera Tezgah Üstü Lavabo



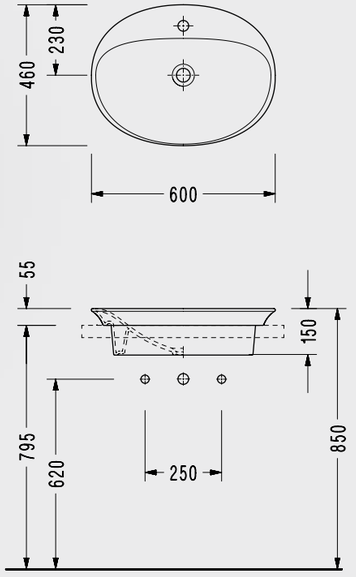

- 46x60 cm
- Armatür Delikli
- Taşma kanalsız
- Hazne derinliği 130 mm

HR34TXS110H

Seramik Tapa ve Lavabo Sifonu



TP08STL110H

Katalogda yer alan resimler ve teknik çizimler bilgi içindir.
Fiyatlara KDV ayrıca dahil edilir. Tavsiye edilen bayi satış fiyatlarıdır.

Purity 52.5 cm Asma Klozet



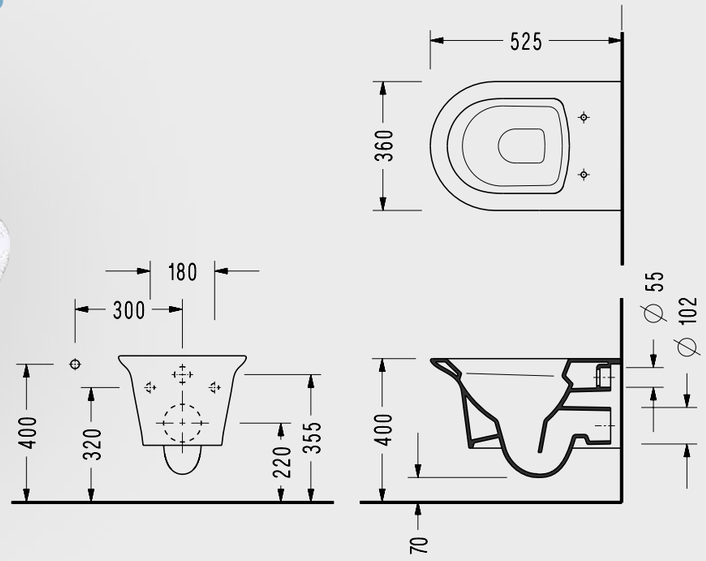

4.5LT SU İLE TAM FONKSİYON

- 52.5x36 cm
- Ankastre temiz su girişli
- Tam gizli montaj

PR10ADS110H

Beta Slim Yavaş Kapanan Klozet Kapağı



ÇIKARILABİLİR KAPAKLA TEMİZLİK BANYOLARDA

Kolay tak çıkar kapak
Yavaş kapanan kapak

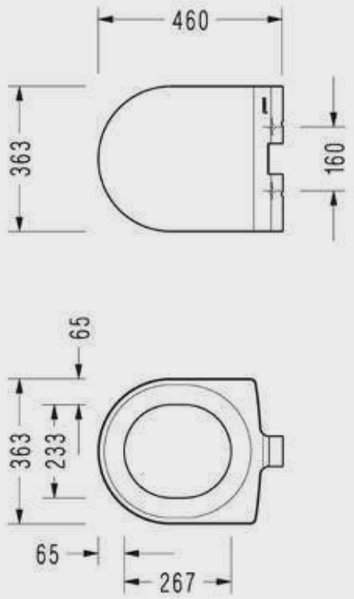

- Çıkarılabilir
- Hygiene

223BS00002

Elmor Tesisat Malzemesi Ticaret A.Ş.'nin ürünlerin fiyat, görünüş, renk ve teknik detaylarında değişiklik yapma hakkı saklıdır.

Hygiene PLUS SEREL

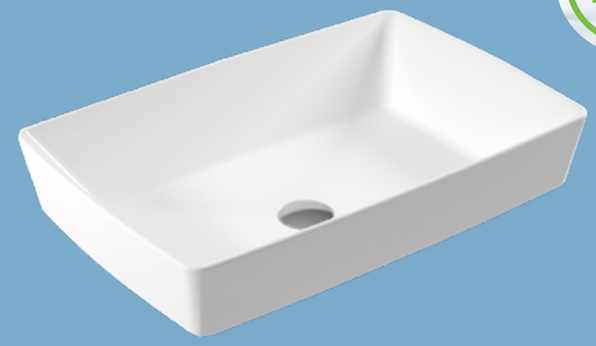

Rita Serisi

Rita Monoblok Asma Lavabo



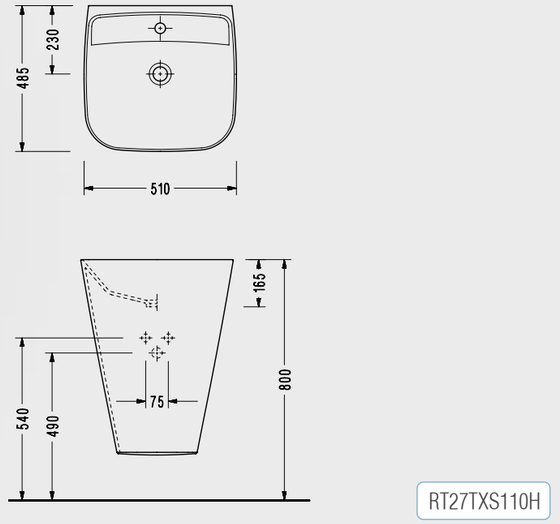

- Ankastre temiz su girişli
- Armatür delikli

RT27TXS110H

Rita Tezgah Üstü Gömme Lavabo



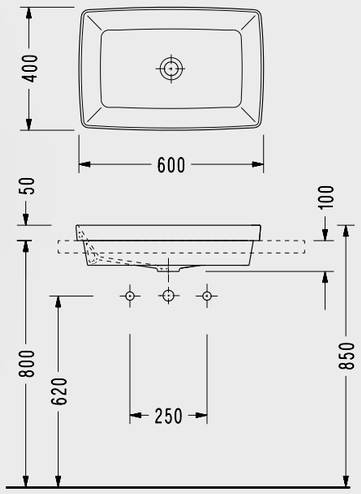

- 60x40 cm
- Slim kenarlı

RT34DXS110H

Katalogda yer alan resimler ve teknik çizimler bilgi içindir.
Fiyatlara KDV ayrıca dahil edilir. Tavsiye edilen bayi satış fiyatlarıdır.

Rita Tezgah Üstü Gömme Lavabo



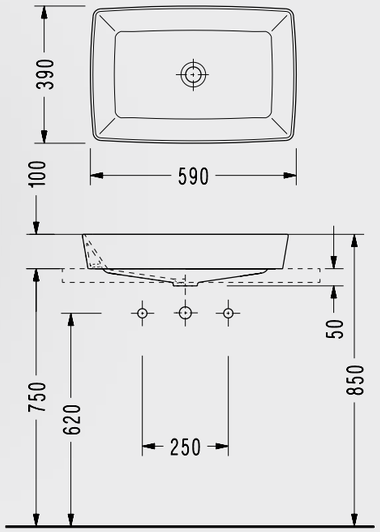

- 59x39 cm
- Slim kenarlı
- Mat siyah, mat beyaz seçenekleri için bkz. Renkli Ürünler

RT47DXS110H

Rita Tezgah Üstü Batarya Delikli Lavabo



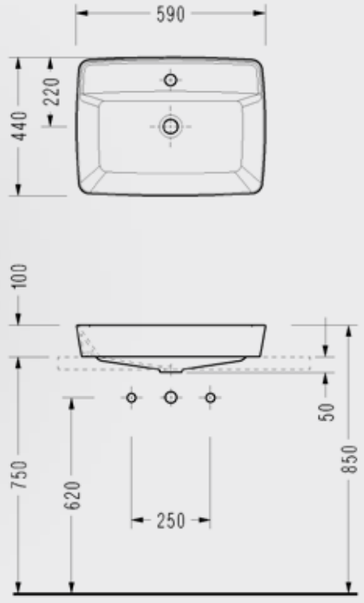

- 59x44 cm
- Slim kenarlı
- Mat siyah, mat beyaz seçenekleri için bkz. Renkli Ürünler

RT30TXS110H

Elmor Tesisat Malzemesi Ticaret A.Ş.'nin ürünlerin fiyat, görünüş, renk ve teknik detaylarında değişiklik yapma hakkı saklıdır.

Rita Tezgah Üstü Batarya Delikli Lavabo

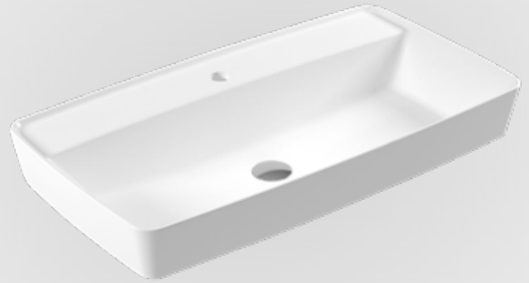

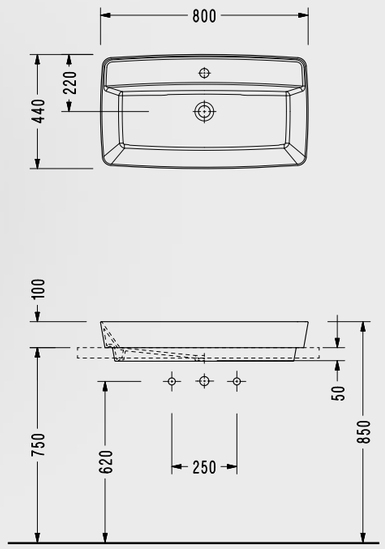

- 80x44 cm
- Slim kenarlı

RT42TXS110H

Rita Tezgah Üstü Batarya Delikli Lavabo

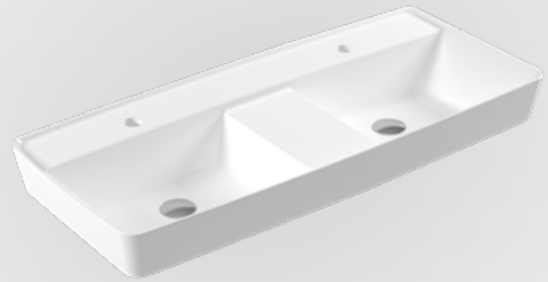

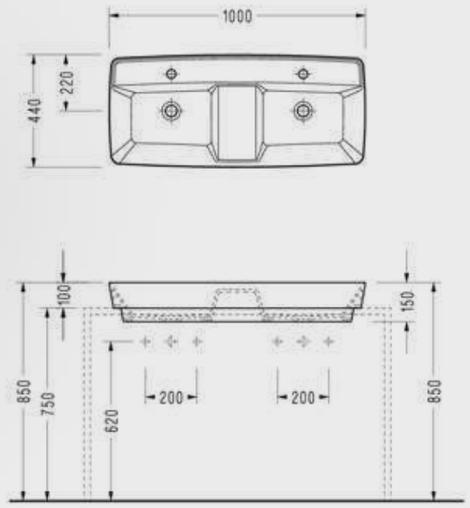

- 100x44 cm
- Slim kenarlı
- Çift armatür delikli

RT322XS110H

Katalogda yer alan resimler ve teknik çizimler bilgi içindir.
Fiyatlara KDV ayrıca dahil edilir. Tavsiye edilen bayi satış fiyatlarıdır.

Seramik Tapa ve Lavabo Sifonu



TP08STL110H

Rita 52 cm Asma Klozet



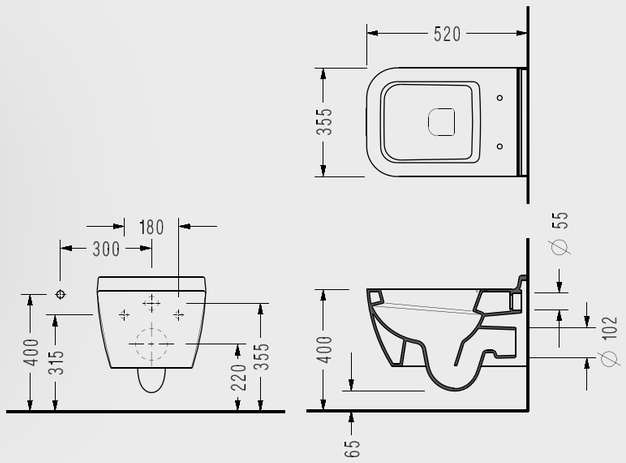

- 52x35.5 cm
- Ankastre temiz su girişli

RT10ADS110H

Elmor Tesisat Malzemesi Ticaret A.Ş.'nin ürünlerin fiyat, görünüş, renk ve teknik detaylarında değişiklik yapma hakkı saklıdır.

Rita 52 cm Purewash Asma Klozet

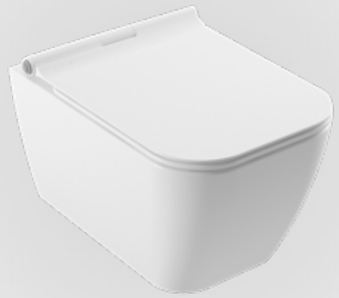

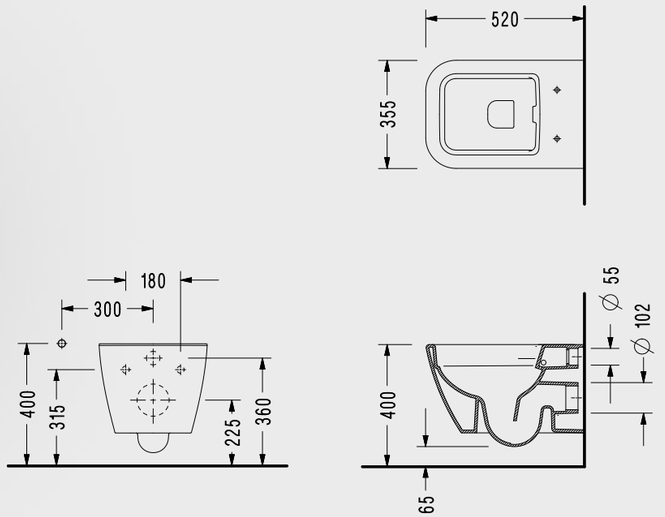

- 52x35.5 cm
- Ankastre temiz su girişli

RT26ADS110H

Zeta Slim Yavaş Kapanan Klozet Kapağı



ÇIKARILABİLİR
KAPAKLA
TEMİZLİK
BANYOLARDA

Kolay tak çıkar kapak
Yavaş kapanan kapak

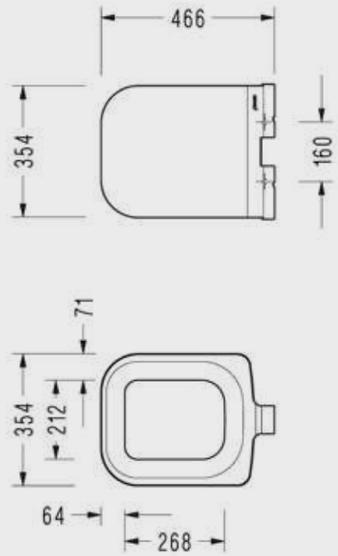

- Çıkarılabilir
- Hygiene

223ZS00002

Katalogda yer alan resimler ve teknik çizimler bilgi içindir.
Fiyatlara KDV ayrıca dahil edilir. Tavsiye edilen bayi satış fiyatlarıdır.

Rita Serisi

Zeta Yavaş Kapanan Klozet Kapağı



ÇIKARILABİLİR KAPAKLA TEMİZLİK BANYOLARDA

Kolay tak çıkar kapak
Yavaş kapanan kapak

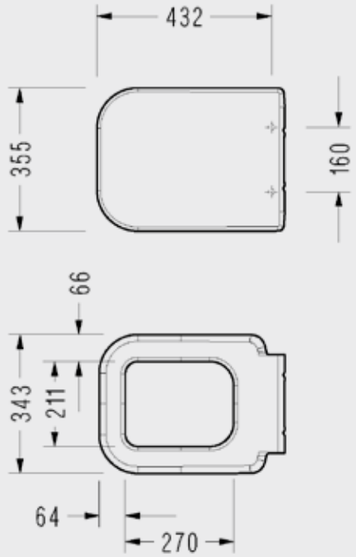

- Çıkarılabilir
- Hygiene

223ZT00002

Elmor Tesisat Malzemesi Ticaret A.Ş.'nin ürünlerin fiyat, görünüş, renk ve teknik detaylarında değişiklik yapma hakkı saklıdır.

Hygiene PLUS SEREL



Sapphire Serisi

Sapphire Çift hazneli Tezgah Lavabo

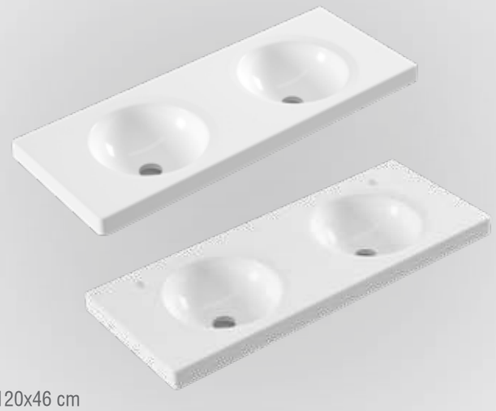

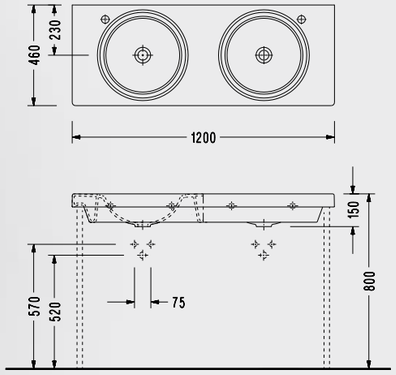

- 120x46 cm
- Taşma kanalsız

SP322XS110H (Batarya Delikli) | SP32DXS110H (Batarya Deliksiz)

Sapphire Sağ Etajerli Tezgah Lavabo (Dairesel Hazne)



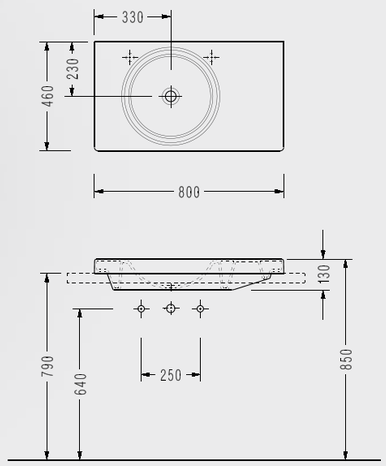

- 80x46 cm
- Batarya delikli
- Taşma kanalsız

SP41TXS110H (Sağdan Bataryalı)

Katalogda yer alan resimler ve teknik çizimler bilgi içindir.
Fiyatlara KDV ayrıca dahil edilir. Tavsiye edilen bayi satış fiyatlarıdır.

Sapphire Sağ Etajerli Tezgah Lavabo (Oblong Hazne)



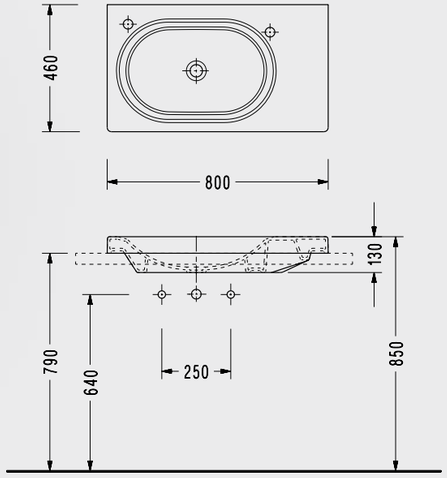

- 80x46 cm
- Batarya delikli
- Taşma kanalsız

SP35TXS110H (Soldan Bataryalı) | SP35SXS110H (Sağdan Bataryalı)

Sapphire Tezgah Üstü Gömme Lavabo



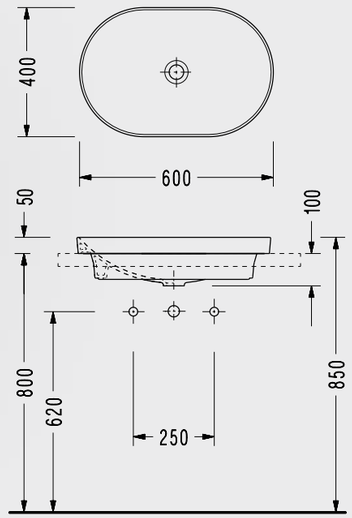

- 60x40 cm
- Slim kenarlı

SP33DXS110H

Elmor Tesisat Malzemesi Ticaret A.Ş.'nin ürünlerin fiyat, görünüş, renk ve teknik detaylarında değişiklik yapma hakkı saklıdır.

Sapphire Tezgah Üstü Lavabo

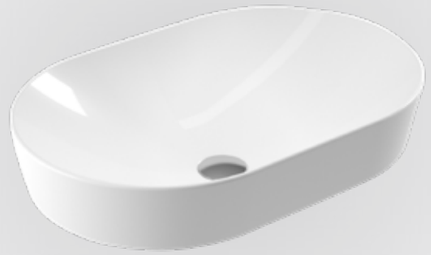

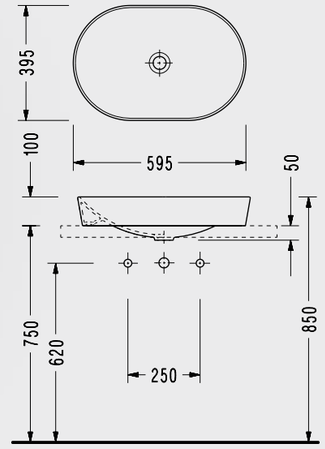

- 59,5x39,5 cm
- Slim kenarlı

SP46DXS110H

Sapphire Batarya Delikli Tezgah Üstü Lavabo



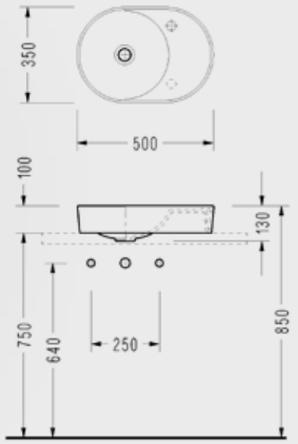

- 50x35 cm
- Slim kenarlı
- Taşma kanalsız

SP40SXS110H (Sağdan Delikli) | SP401XS110H (Soldan Delikli)

Seramik Tapa ve Lavabo Sifonu



TP08STL110H

Katalogda yer alan resimler ve teknik çizimler bilgi içindir.
Fiyatlara KDV ayrıca dahil edilir. Tavsiye edilen bayi satış fiyatlarıdır.

Sapphire 52 cm Asma Klozet



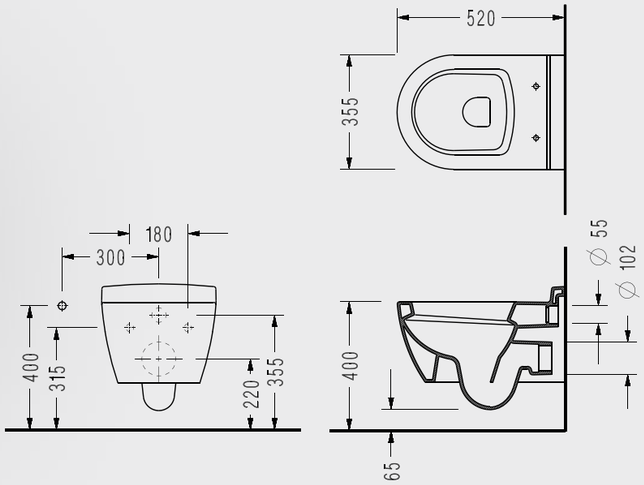

- Ankastre temiz su girişli
- 52x35.5 cm

4.5LT SU İLE TAM FORKSİYON

SP10ADS110H

Sapphire 53 cm Purewash Asma Klozet

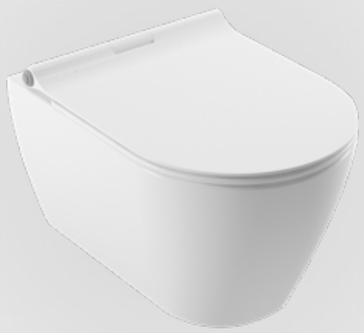

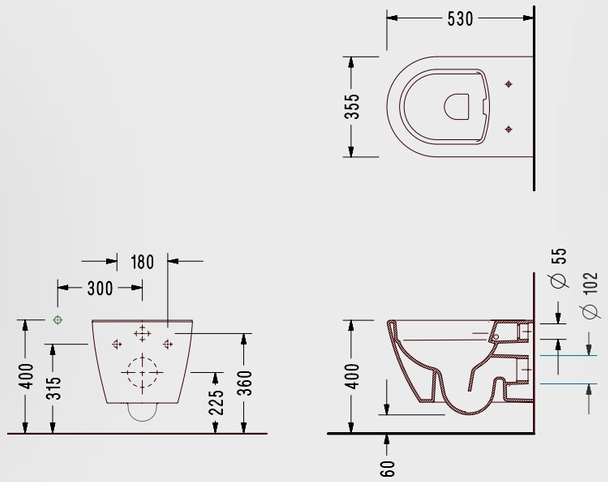

- Ankastre temiz su girişli
- 53x35.5 cm

Pure WASH SEREL

SP26ADS110H

Elmor Tesisat Malzemesi Ticaret A.Ş.'nin ürünlerin fiyat, görünüş, renk ve teknik detaylarında değişiklik yapma hakkı saklıdır.

Beta Yavaş Kapanan Klozet Kapağı



ÇIKARILABİLİR KAPAKLA TEMİZLİK BANYOLARDA

Kolay tak çıkar kapak
Yavaş kapanan kapak

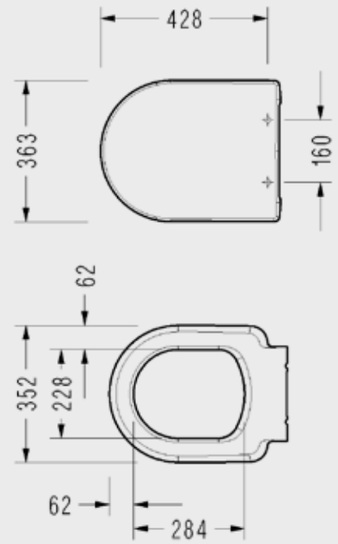

- Çıkarılabilir
- Hygiene

223BT00002

Beta Slim Yavaş Kapanan Klozet Kapağı



ÇIKARILABİLİR KAPAKLA TEMİZLİK BANYOLARDA

Kolay tak çıkar kapak
Yavaş kapanan kapak

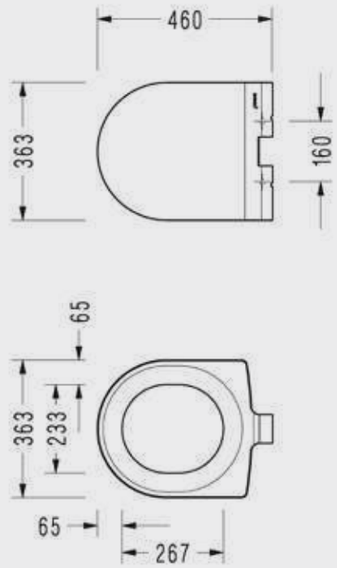

- Çıkarılabilir
- Hygiene

223BS00002

Katalogda yer alan resimler ve teknik çizimler bilgi içindir.
Fiyatlara KDV ayrıca dahil edilir. Tavsiye edilen bayi satış fiyatlarıdır.



Hygiene PLUS SEREL

Diagonal Serisi

Diagonal Lavabo





A
DG01(65 x 48 cm)
DG30 (75 x 48 cm)
DG35 (85 x 48 cm)

DG01TDS110H	DG30TDS110H	DG35TDS110H

Elmor Tesisat Malzemesi Ticaret A.Ş.'nin ürünlerin fiyat, görünüş, renk ve teknik detaylarında değişiklik yapma hakkı saklıdır.

Diagonal Yarım Ayak



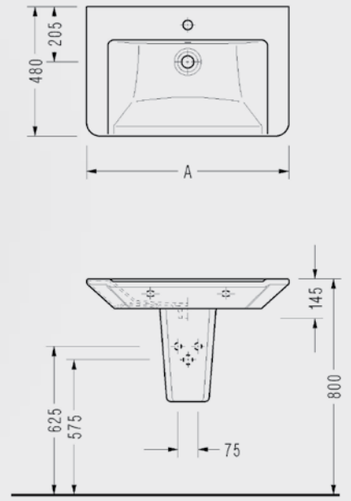

DG21STL110H

Diagonal Tam Ayak



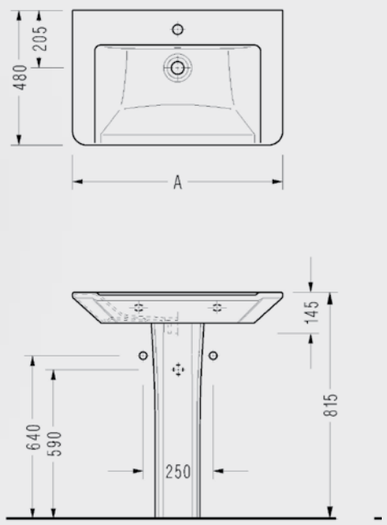

DG05STL110H

Katalogda yer alan resimler ve teknik çizimler bilgi içindir.
Fiyatlara KDV ayrıca dahil edilir. Tavsiye edilen bayi satış fiyatlarıdır.

Diagonal 66 cm BTW Klozet ve 40 cm Rezervuar



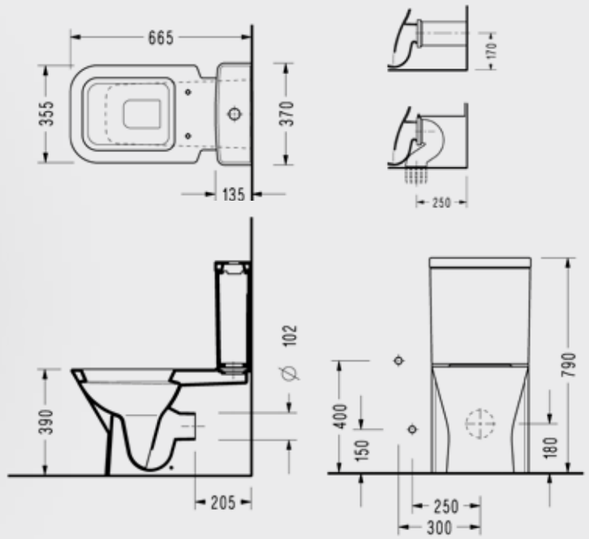

- DG02 + DG48
- 150400400003 Kibele Iç Takım ile Kullanılır.

4 LT SU İLE TAM FONKSİYON

DG80STS110H

Diagonal 66 cm BTW Klozet ve 40 cm Rezervuar



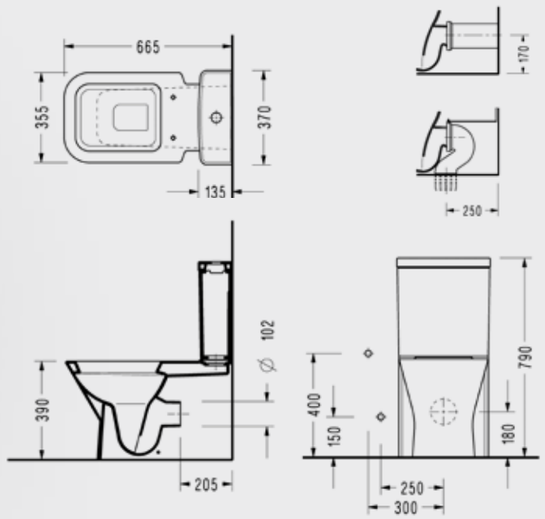

4 LT SU İLE TAM FONKSİYON

DG02GDS110H	DG48S4L110H
Klozet	Rezervuar

Elmor Tesisat Malzemesi Ticaret A.Ş.'nin ürünlerin fiyat, görünüş, renk ve teknik detaylarında değişiklik yapma hakkı saklıdır.

Diagonal 53 cm Asma Klozet



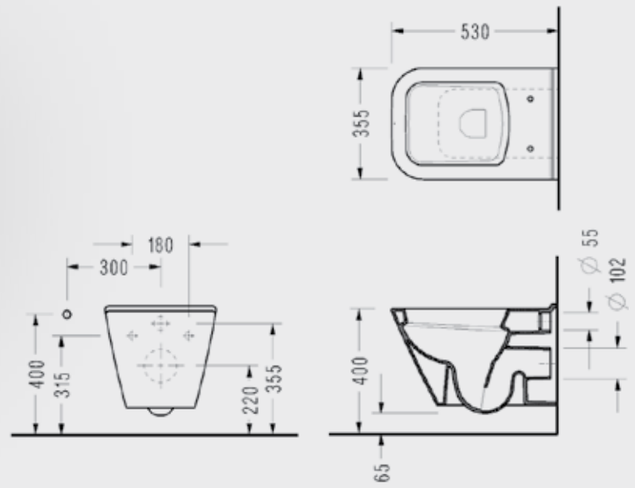

4.5 LT SU İLE TAM FONKSİYON

- 53x35.5 cm

DG100DS110H

Zeta Slim Yavaş Kapanan Klozet Kapağı



ÇIKARILABİLİR KAPAKLA TEMİZLİK BANYOLARDA

Kolay tak çıkar kapak
Yavaş kapanan kapak

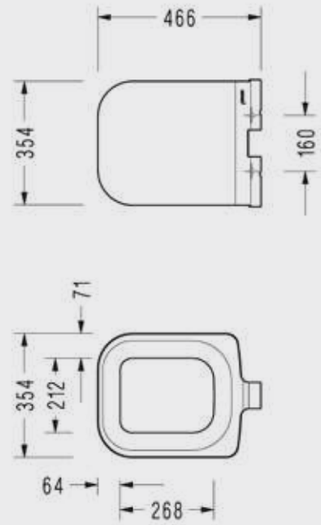

- Çıkarılabilir
- Hygiene

223ZS00002

Katalogda yer alan resimler ve teknik çizimler bilgi içindir.
Fiyatlara KDV ayrıca dahil edilir. Tavsiye edilen bayi satış fiyatlarıdır.

Diagonal Serisi

Zeta Yavaş Kapanan Klozet Kapağı



ÇIKARILABİLİR KAPAKLA TEMİZLİK BANYOLARDA

Kolay tak çıkar kapak
Yavaş kapanan kapak

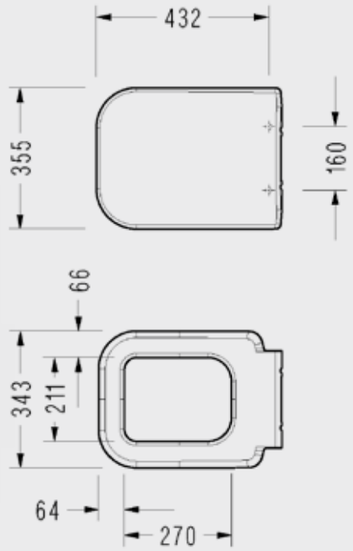

- Çıkarılabilir
- Hygiene

223ZT00002

Elmor Tesisat Malzemesi Ticaret A.Ş.'nin ürünlerin fiyat, görünüş, renk ve teknik detaylarında değişiklik yapma hakkı saklıdır.



Serel Smart Serisi

Hygiene PLUS SEREL

Serel Smart 51.5 cm Kanalsız Asma Klozet



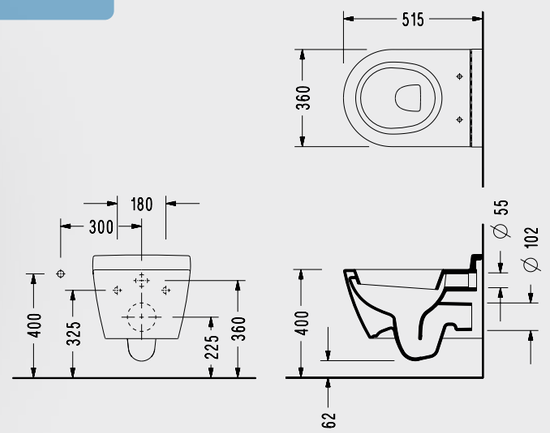

- 51.5x36 cm
- Ankastre Temiz Su Girişli

SM25ADS110H

Serel Smart 52 cm Purewash Kanalsız Asma Klozet



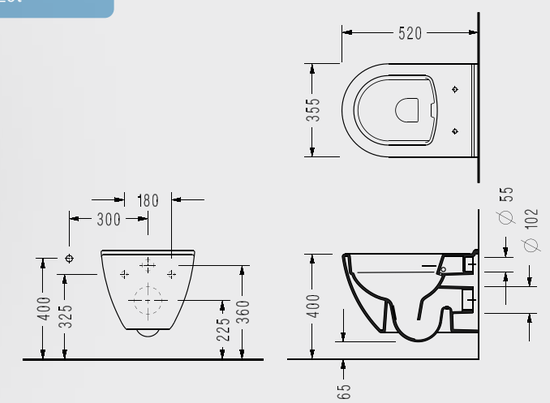

- 52x35,5 cm
- Standart ve Ankastre Temiz Su Girişli

Pure WASH SEREL

SM26ODS110H

Katalogda yer alan resimler ve teknik çizimler bilgi içindir.
Fiyatlara KDV ayrıca dahil edilir. Tavsiye edilen bayi satış fiyatlarıdır.

Serel Smart 52 cm Asma Klozet



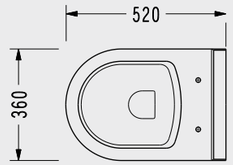

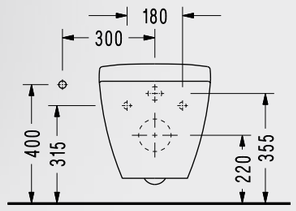

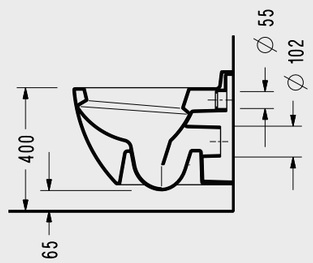

- 52x36 cm
- Standart ve Ankastre Temiz Su Girişli
- Kırmızı, siyah, bej renk seçenekleri

4.5LT SU İLE TAM FONKSİYON

SM23ODS110H

Serel Smart 52 cm Asma Klozet



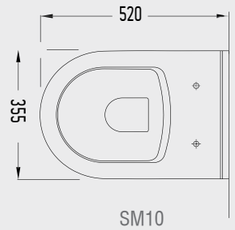

SM10

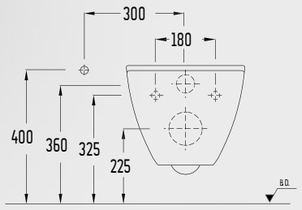

SM10, SM12

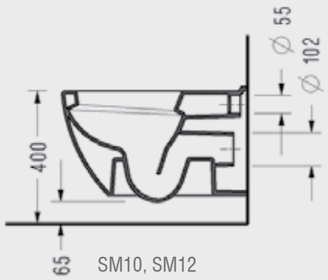

SM10, SM12

- 52x35.5 cm
- Standart ve Ankastre Temiz Su Girişl

4.5LT SU İLE TAM FONKSİYON

SM10ODS110H

Elmor Tesisat Malzemesi Ticaret A.Ş.'nin ürünlerin fiyat, görünüş, renk ve teknik detaylarında değişiklik yapma hakkı saklıdır.

Serel Smart 48 cm Asma Klozet



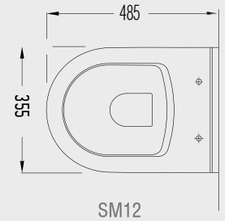

SM12

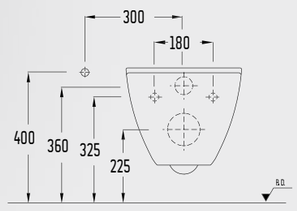

SM10, SM12

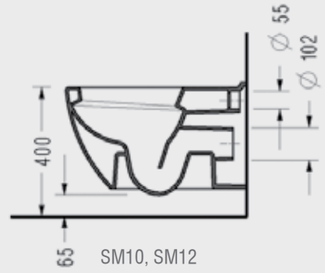

SM10, SM12

- 48x35.5 cm
- Standart ve Ankastre Temiz Su Girişli

4.5LT SU İLE TAM FONKSİYON

SM12ODS110H

Beta Yavaş Kapanan Klozet Kapağı



ÇIKARILABİLİR KAPAKLA TEMİZLİK BANYOLARDA

Kolay tak çıkar kapak
Yavaş kapanan kapak

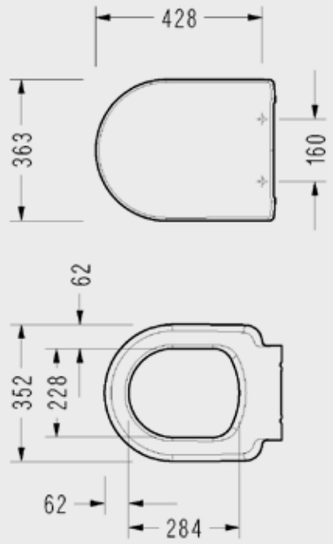

- Çıkarılabilir
- Hygiene

223BT00002

Katalogda yer alan resimler ve teknik çizimler bilgi içindir.
Fiyatlara KDV ayrıca dahil edilir. Tavsiye edilen bayi satış fiyatlarıdır.



Star Serisi

Star Lavabo



DE42TDS110H **STAR LAVABO**
• 45x38 cm

DE43TDS110H **STAR LAVABO (İNCE KENARLI)**
• 50x40 cm

DE30TDS110H **STAR LAVABO (İNCE KENARLI)**
• 60x48 cm

DE21STL110H **STAR YARIM AYAK**

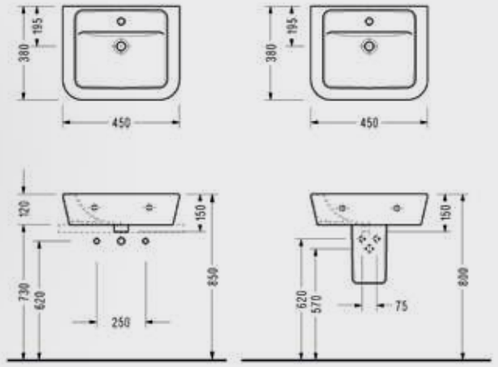

DE42TDS110H | DE43TDS110H | DE30TDS110H | DE21STL110H

Star Tezgah Etajerli Lavabo



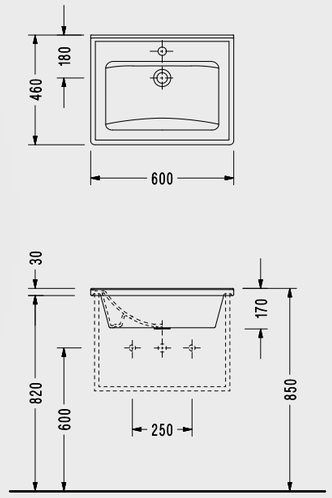

• 60x46 cm
• Taşma deliksiz

3001TXS110H

Elmor Tesisat Malzemesi Ticaret A.Ş.'nin ürünlerin fiyat, görünüş, renk ve teknik detaylarında değişiklik yapma hakkı saklıdır.

Star Tezgah Etajerli Lavabo



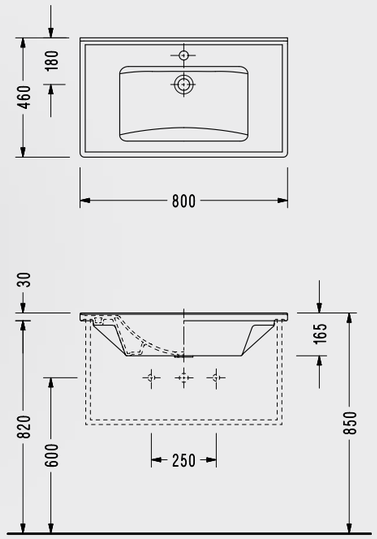

• 80x46 cm
• Taşma deliksiz

3035TXS110H

Star Tezgah Etajerli Lavabo



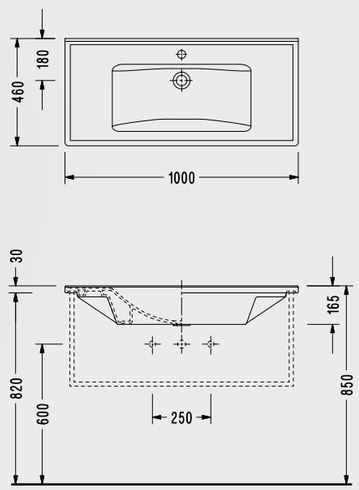

• 100x46 cm
• Taşma deliksiz

3037TXS110H

Katalogda yer alan resimler ve teknik çizimler bilgi içindir.
Fiyatlara KDV ayrıca dahil edilir. Tavsiye edilen bayi satış fiyatlarıdır.

Star Serisi

Star Tezgah Etajerli Lavabo



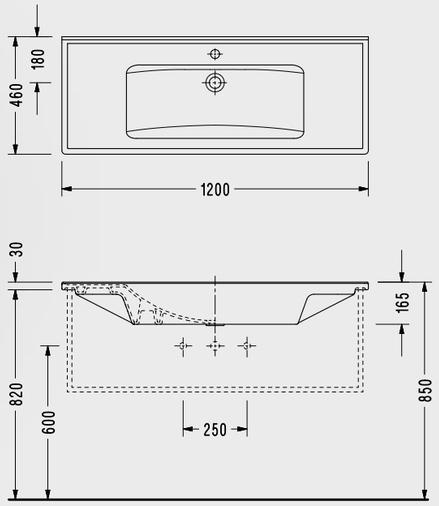

- 120x46 cm
- Taşma deliksiz

3039TXS110H

Star 52 Cm Purewash Kanalsız Asma Klozet



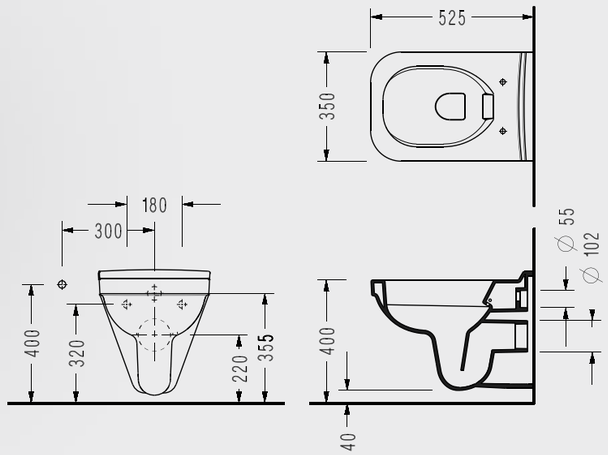

Pure WASH SEREL

- 52.5 x 35 cm

SA260DS110H

Elmor Tesisat Malzemesi Ticaret A.Ş.'nin ürünlerin fiyat, görünüş, renk ve teknik detaylarında değişiklik yapma hakkı saklıdır.



Hygiene PLUS SEREL

Friendly Serisi

Friendly 61 cm BTW Klozet, 39 cm Rezervuar



4.5LT SU İLE TAM FONKSİYON

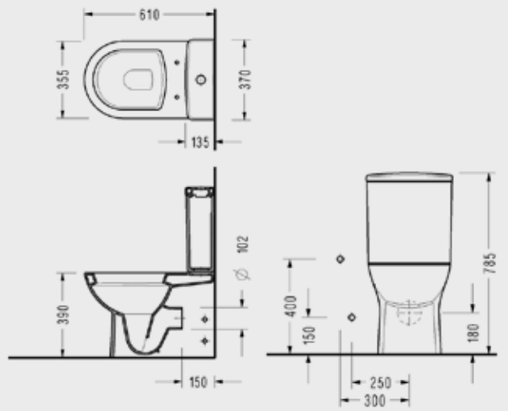

- 6712 + 6748
- 150400400003 Kibele Iç Takım ile Kullanılır.

6770STS110H

Friendly 61 cm Universal Klozet + 39 cm Rezervuar



4.5LT SU İLE TAM FONKSİYON

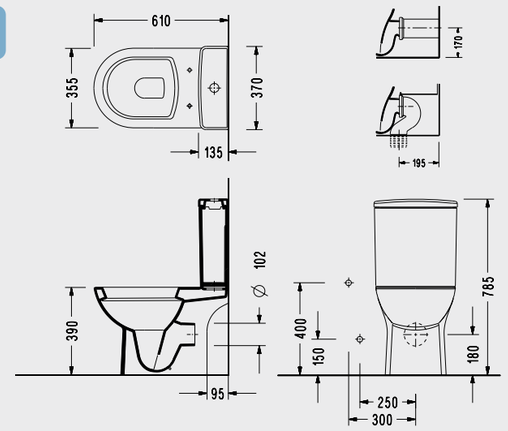

- 6716 + 6748
- 150400400003 Kibele Iç Takım ile Kullanılır.

6780STS110H

Katalogda yer alan resimler ve teknik çizimler bilgi içindir.
Fiyatlara KDV ayrıca dahil edilir. Tavsiye edilen bayi satış fiyatlarıdır.

Friendly Klozet ve Rezervuar



4.5LT SU İLE TAM FONKSİYON

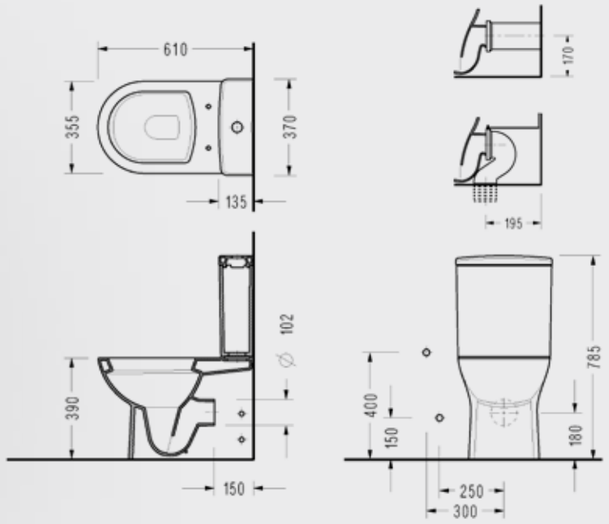

• 150400400003 Kibele iç takım ile kullanılır.

6712GDS110H	6716GDS110H	6748S4L110H
61 cm BTW klozet	61 cm Universal Klozet	39 cm Rezervuar

Friendly Purewash Klozet



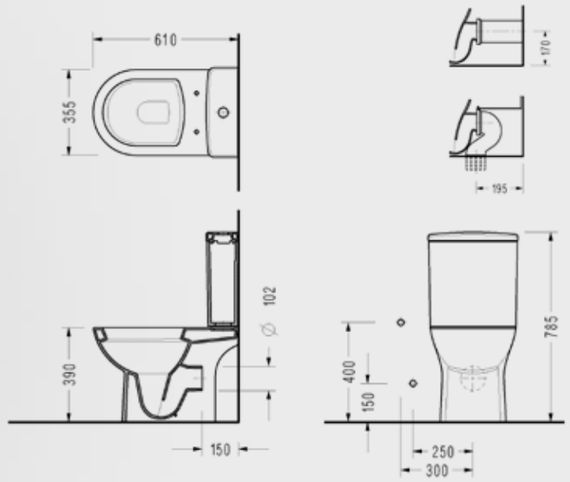

• 150400400003 Kibele Iç Takım ile Kullanılır.

6726GDS110H	6748S4L110H	6746GDS110H
Kanalsız BTW Klozet	39 cm Rezervuar	Kanalsız Yarı BTW Klozet

Elmor Tesisat Malzemesi Ticaret A.Ş.'nin ürünlerin fiyat, görünüş, renk ve teknik detaylarında değişiklik yapma hakkı saklıdır.

Friendly 39 cm Rezervuar



Pure WASH SEREL

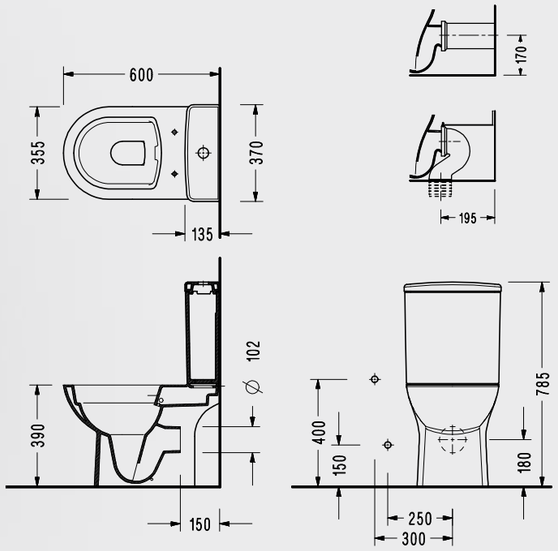

• 150400400003 Kibele Iç Takım ile Kullanılır.

6748S4L110H

Beta Slim Yavaş Kapanan Klozet Kapağı



ÇIKARILABİLİR KAPAKLA TEMİZLİK BANYOLARDA

Kolay tak çıkar kapak
Yavaş kapanan kapak

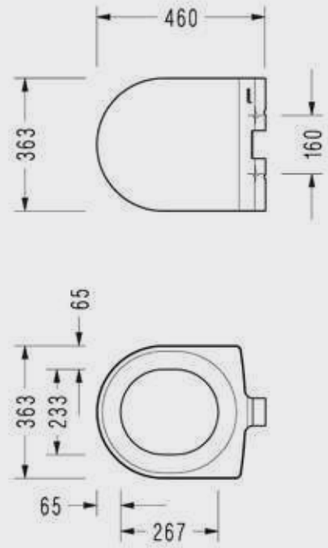

• Çıkarılabilir
• Hygiene

223BS00002

Katalogda yer alan resimler ve teknik çizimler bilgi içindir.
Fiyatlara KDV ayrıca dahil edilir. Tavsiye edilen bayi satış fiyatlarıdır.

Beta Yavaş Kapanan Klozet Kapağı



ÇIKARILABİLİR KAPAKLA TEMİZLİK BANYOLARDA

Kolay tak çıkar kapak
Yavaş kapanan kapak

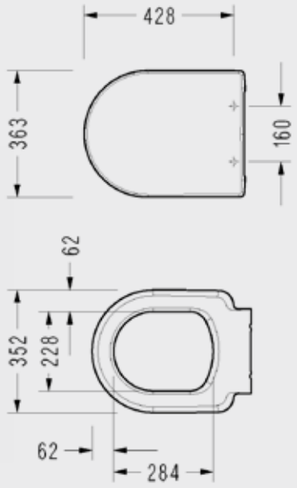

- Çıkarılabilir
- Hygiene

223BT00002



Hygiene PLUS SEREL

Nita Serisi

Nita Tezgah Etajerli Lavabo



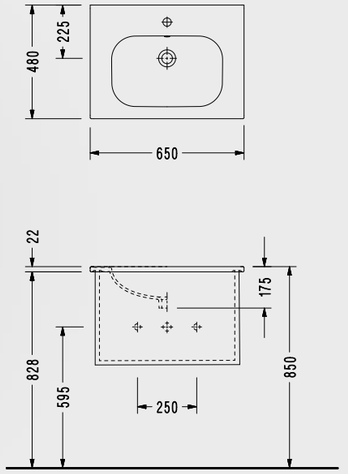

- 65x48 cm

NT30TDS110H

Nita Tezgah Etajerli Lavabo



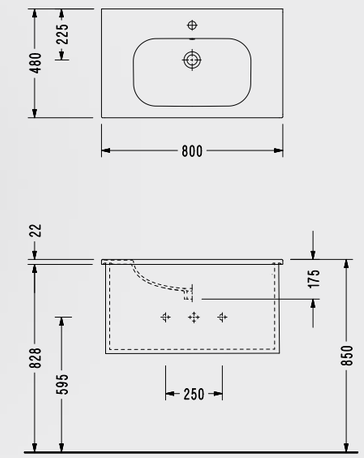

- 80x48 cm

NT42TDS110H

Elmor Tesisat Malzemesi Ticaret A.Ş.'nin ürünlerin fiyat, görünüş, renk ve teknik detaylarında değişiklik yapma hakkı saklıdır.

Katalogda yer alan resimler ve teknik çizimler bilgi içindir.
Fiyatlara KDV ayrıca dahil edilir. Tavsiye edilen bayi satış fiyatlarıdır.

Nita Tezgah Etajerli Lavabo



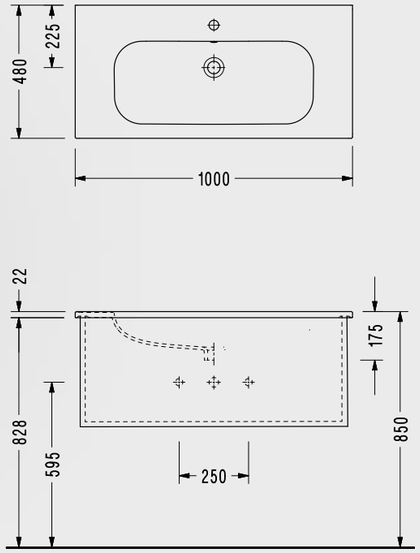

• 100x48 cm

NT40TDS110H

Nita BTW Klozet ve Rezervuar



4.5LT SU İLE TAM FONKSİYON

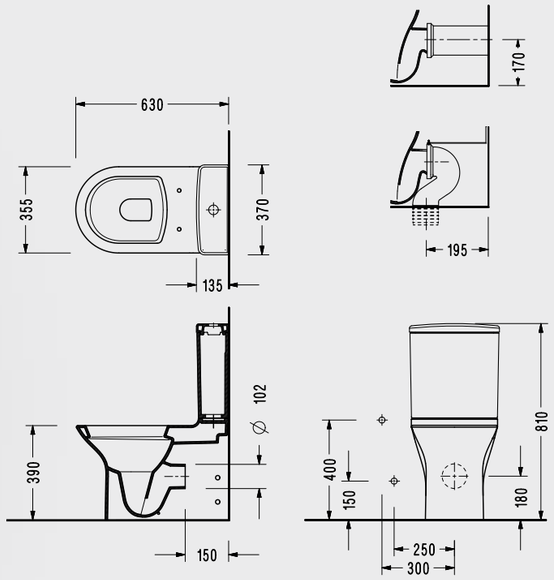

• 63x35,5 cm

• 150400400003 Kibele Iç Takım ile Kullanılır.

6748S4L110H	NT02GDS110H
39 cm Rezervuar	

Elmor Tesisat Malzemesi Ticaret A.Ş.'nin ürünlerin fiyat, görünüş, renk ve teknik detaylarında değişiklik yapma hakkı saklıdır.

Nita Yuvarlak Asma Klozet



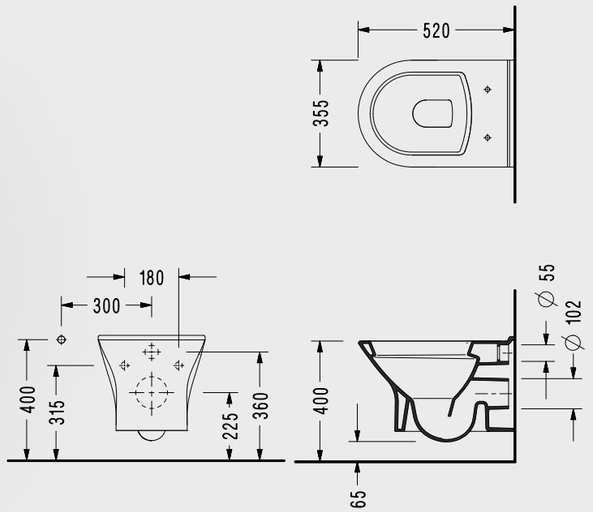

4.5LT SU İLE TAM FONKSİYON

• 52x35.5 cm
• Standart ve Ankastre Temiz Su Girişli

NT23ODS110H

Nita Kanalsız Yuvarlak Asma Klozet



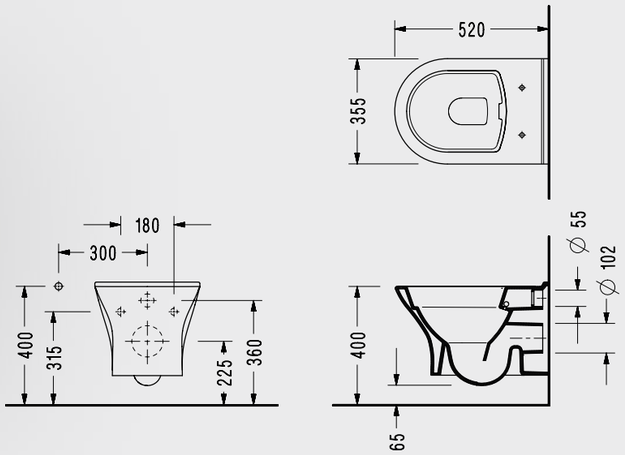

NT36ODS110H

Katalogda yer alan resimler ve teknik çizimler bilgi içindir.
Fiyatlara KDV ayrıca dahil edilir. Tavsiye edilen bayi satış fiyatlarıdır.

Beta Yavaş Kapanan Klozet Kapağı



ÇIKARILABİLİR KAPAKLA TEMİZLİK BANYOLARDA

Kolay tak çıkar kapak
Yavaş kapanan kapak

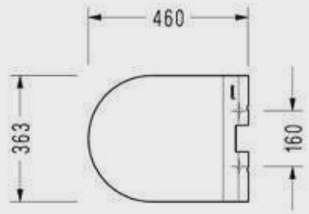

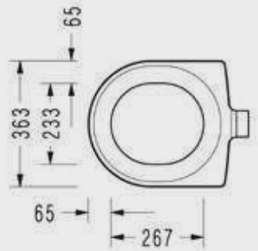

- Çıkarılabilir
- Hygiene

223BS00002

Beta Yavaş Kapanan Klozet Kapağı



ÇIKARILABİLİR KAPAKLA TEMİZLİK BANYOLARDA

Kolay tak çıkar kapak
Yavaş kapanan kapak

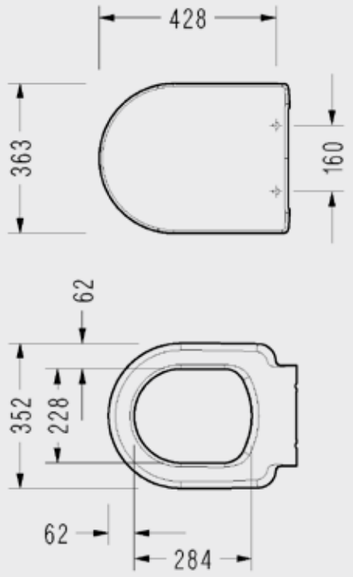

- Çıkarılabilir
- Hygiene

223BT00002

Elmor Tesisat Malzemesi Ticaret A.Ş.'nin ürünlerin fiyat, görünüş, renk ve teknik detaylarında değişiklik yapma hakkı saklıdır.

Nita Köşeli BTW Klozet ve Rezervuar



- 63x35,5 cm

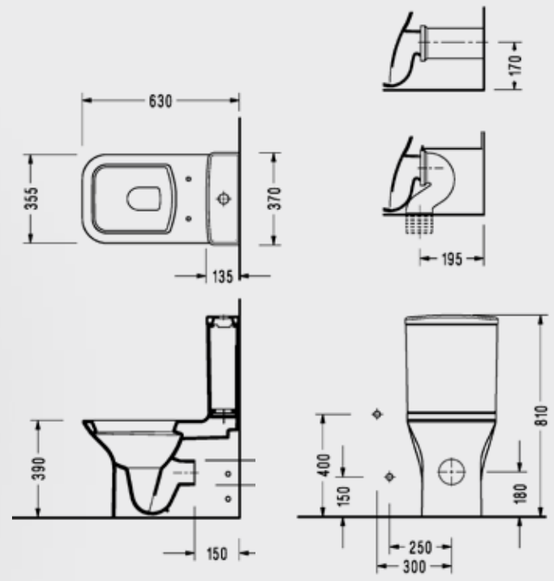

4.5LT SU İLE TAM FONKSİYON

- 50400400003 Kibele İç Takım ile Kullanılır.

6748S4L110H	NT12GDS110H
39 cm Rezervuar	

Nita Kanalsız Köşeli BTW Klozet



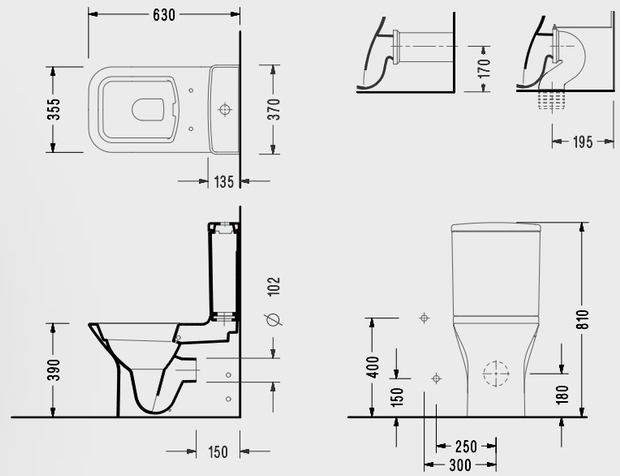

NT46GDS110H

Katalogda yer alan resimler ve teknik çizimler bilgi içindir.
Fiyatlara KDV ayrıca dahil edilir. Tavsiye edilen bayi satış fiyatlarıdır.

Nita Köşeli Asma Klozet



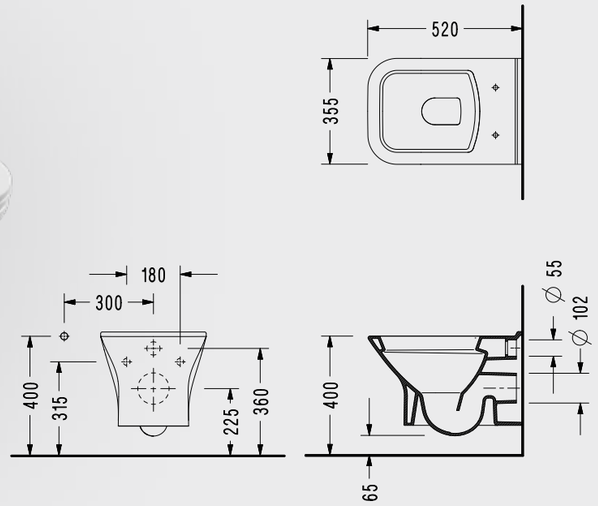

4.5LT SU İLE TAM FORGİYON

• 52x35,5 cm

NT10ODS110H

Nita Kanalsız Köşeli Asma Klozet

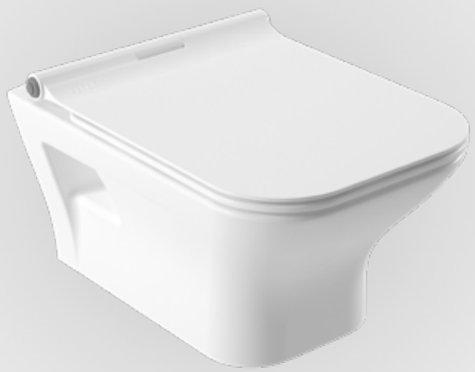

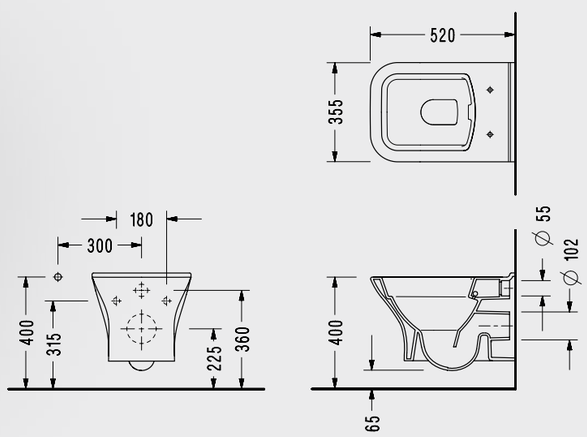

NT25ADS110H

Elmor Tesisat Malzemesi Ticaret A.Ş.'nin ürünlerin fiyat, görünüş, renk ve teknik detaylarında değişiklik yapma hakkı saklıdır.

Zeta Yavaş Kapanan Klozet Kapağı



ÇIKARILABİLİR KAPAKLA TEMİZLİK BANYOLARDA

Kolay tak çıkar kapak
Yavaş kapanan kapak

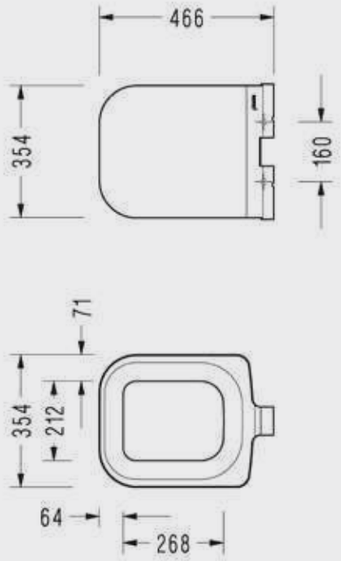

• Çıkarılabilir
• Hygiene

223ZT00002

Zeta Slim Yavaş Kapanan Klozet Kapağı



ÇIKARILABİLİR KAPAKLA TEMİZLİK BANYOLARDA

Kolay tak çıkar kapak
Yavaş kapanan kapak

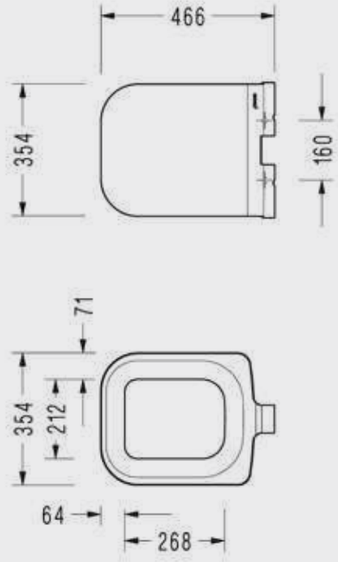

• Çıkarılabilir.
• Kırmızı, siyah, bej renk seçenekleri için bkz. Renkli Ürünler

223ZS00002

Katalogda yer alan resimler ve teknik çizimler bilgi içindir.
Fiyatlara KDV ayrıca dahil edilir. Tavsiye edilen bayi satış fiyatlarıdır.



Etna Serisi

Etna Lavabo + Tam / Yarım Ayak



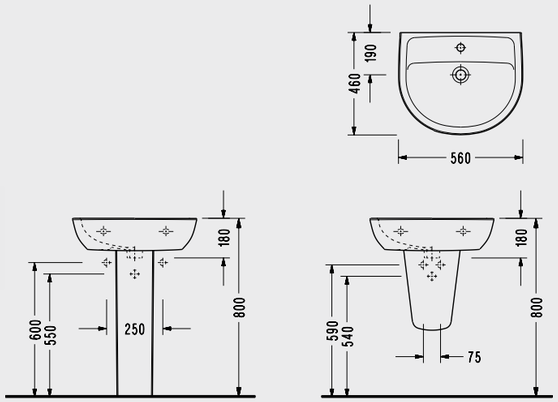

• 56x46 cm

EN01TDS110H	F005STL110H	2822STL110H
Lavabo	Tam Ayak	Yarım Ayak

Etna BTW Klozet



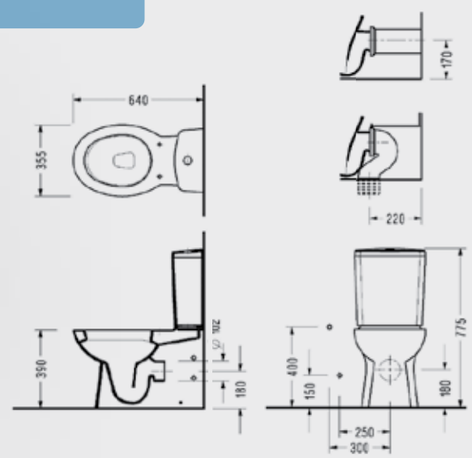

• BTW
• 64x35.5 cm

EN02GDS110H	EN04S4L110H
Klozet	Rezervuar

Elmor Tesisat Malzemesi Ticaret A.Ş.'nin ürünlerin fiyat, görünüş, renk ve teknik detaylarında değişiklik yapma hakkı saklıdır.

Alpha Yavaş Kapanan Klozet Kapağı



ÇIKARILABİLİR KAPAKLA TEMİZLİK BANYOLARDA

Kolay tak çıkar kapak
Yavaş kapanan kapak

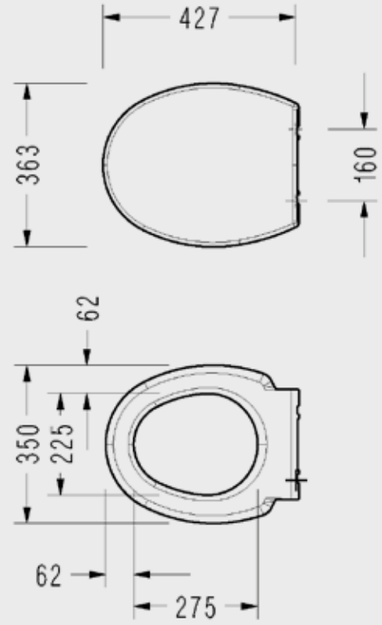

• Çıkarılabilir

223AF00002

Gediz Klozet Kapağı



ÇIKARILABİLİR KAPAKLA TEMİZLİK BANYOLARDA

Kolay tak çıkar kapak
Yavaş kapanan kapak

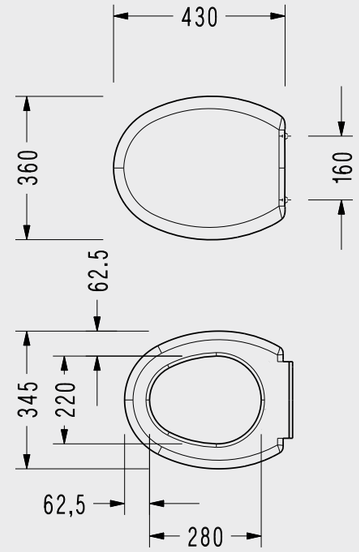

2276100002

Katalogda yer alan resimler ve teknik çizimler bilgi içindir.
Fiyatlara KDV ayrıca dahil edilir. Tavsiye edilen bayi satış fiyatlarıdır.



Hygiene PLUS SEREL

Mio Serisi

Mio Lavabo + Tam / Yarım Ayak



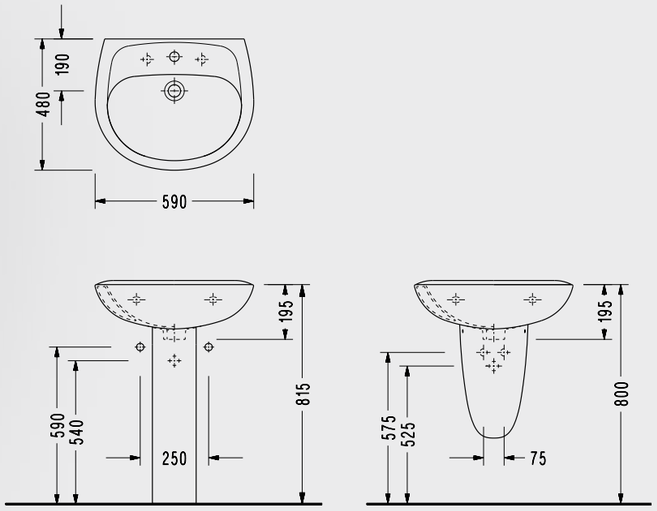

MY01TDS
• 59x48 cm

MY01TDS110H	F005STL110H	F021STL110H
Lavabo	Tam Ayak	Yarım Ayak

Elmor Tesisat Malzemesi Ticaret A.Ş.'nin ürünlerin fiyat, görünüş, renk ve teknik detaylarında değişiklik yapma hakkı saklıdır.

Mio Klozet



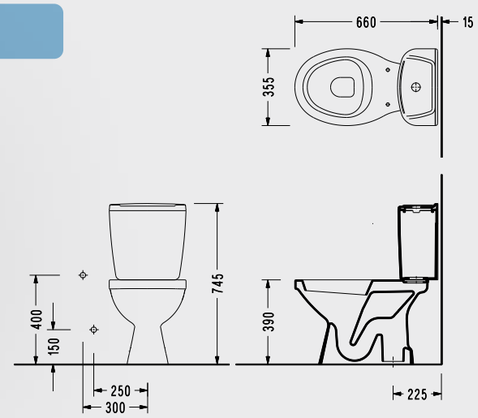

MY02 + MY04
• 62x35.5 cm
• Klozet, rezervuar
• Klozet kapağı
• 150400400208 Mio iç takım ile kullanılır.

MN02GDS110H	MY04S4L110H
Klozet	Rezervuar

Alpha Çıkarılabilir ve Yavaş Kapanan Klozet Kapağı



ÇIKARILABİLİR KAPAKLA TEMİZLİK BANYOLARDA

Kolay tak çıkar kapak
Yavaş kapanan kapak

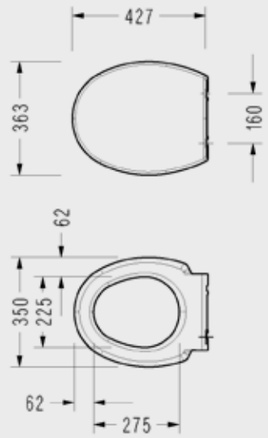

223AF00002

Gediz Klozet Kapağı



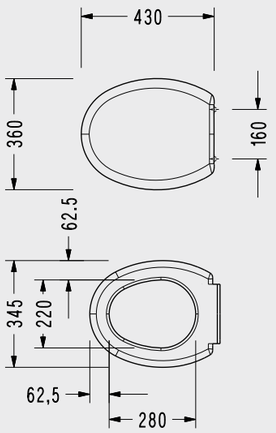

2276100002

Katalogda yer alan resimler ve teknik çizimler bilgi içindir.
Fiyatlara KDV ayrıca dahil edilir. Tavsiye edilen bayi satış fiyatlarıdır.

Bedensel Engelliler İçin Özel Seri



Bedensel Engelliler İçin Özel Lavabo



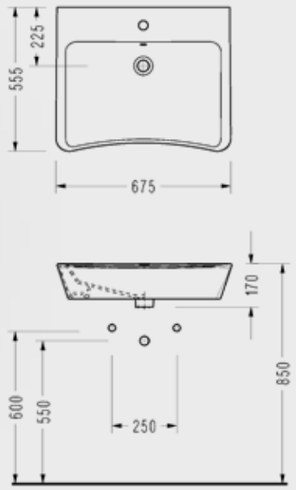

- 67,5 x 55,5 cm

3044TDS110H

Bedensel Engelliler İçin Asma Klozet



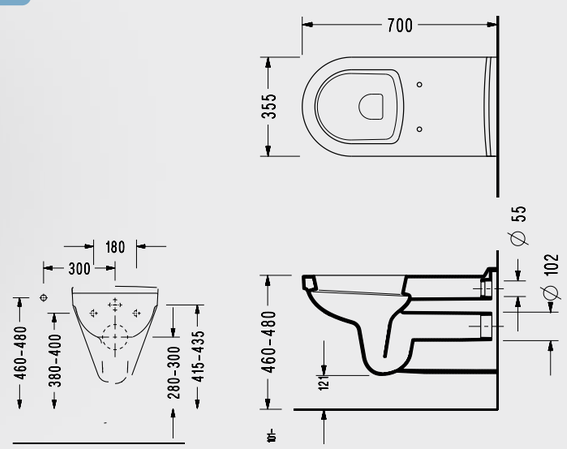

- 70x35.5 cm
- Standart ve Ankastre temiz su girişli olarak kullanılabilir.

3045ODS110H

Elmor Tesisat Malzemesi Ticaret A.Ş.'nin ürünlerin fiyat, görünüş, renk ve teknik detaylarında değişiklik yapma hakkı saklıdır.

65 cm BTW Bedensel Engelli Klozeti, 39 cm Rezervuar





- 6745, 6748
- Klozet yükseklik 46 cm
- Klozet kapağı ve iç takım hariç fiyattır. 150400400003 Kibele Iç Takım ile Kullanılır.

6790STS110H | 6745GDS110H

Beta Slim Yavaş Kapanan Klozet Kapağı



ÇIKARILABİLİR KAPAKLA TEMİZLİK BANYOLARDA

Kolay tak çıkar kapak
Yavaş kapanan kapak

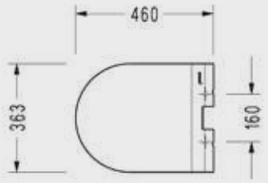

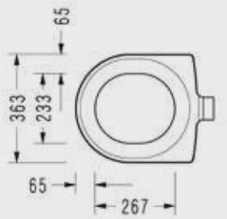

- Çıkarılabilir
- Hygiene

223BS00002

Beta Yavaş Kapanan Klozet Kapağı



ÇIKARILABİLİR KAPAKLA TEMİZLİK BANYOLARDA

Kolay tak çıkar kapak
Yavaş kapanan kapak

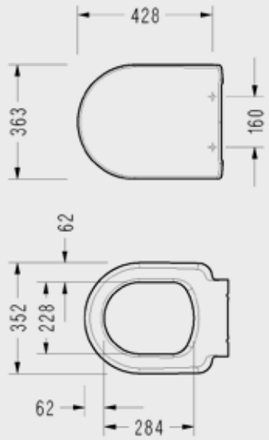

- Çıkarılabilir
- Hygiene

223BT00002

Katalogda yer alan resimler ve teknik çizimler bilgi içindir.
Fiyatlara KDV ayrıca dahil edilir. Tavsiye edilen bayi satış fiyatlarıdır.



Çocuklar İçin Özel Seri

Hygiene PLUS SEREL

Paleimon Klozet, Rezervuar



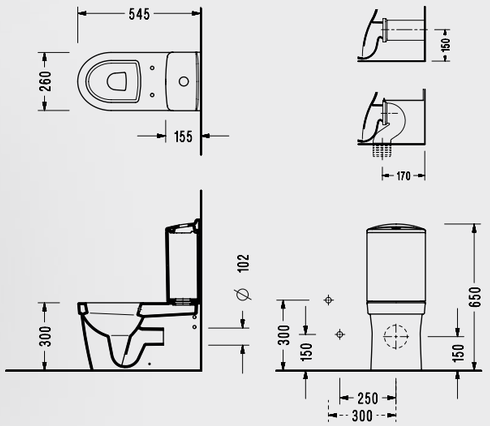

- 54,5 x 26 cm
- 150400400003 MIO İç takım ile kullanılır.

PL02GDS110H	PL04S4L110H
Klozet	Rezervuar

Paleimon Çocuk Monoblok Lavabo



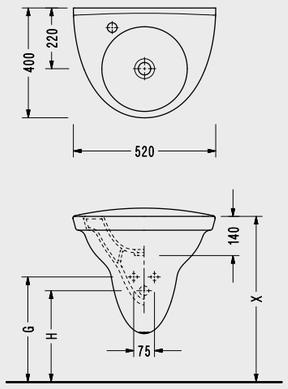

	X	G	H
3-6 YAŞ GRUBU	550-600	330-380	280-330
7-10 YAŞ GRUBU	600-650	380-430	330-380

- 52 x 40 cm
- Taşma kanalsız

PL371XS110H

Elmor Tesisat Malzemesi Ticaret A.Ş.'nin ürünlerin fiyat, görünüş, renk ve teknik detaylarında değişiklik yapma hakkı saklıdır.

Paleimon Çocuk Klozet Kapağı



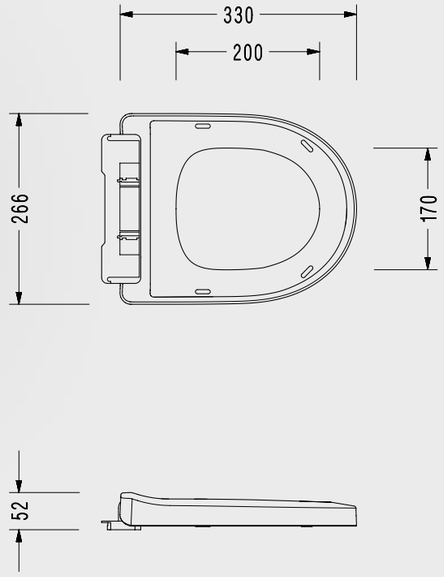

- Hygiene

150400120031

Paleimon Balık Dekor Uygulaması





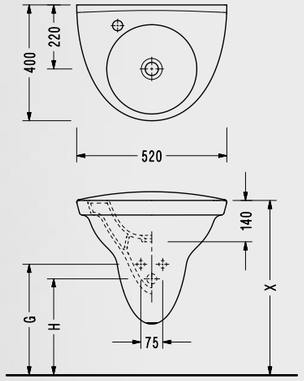

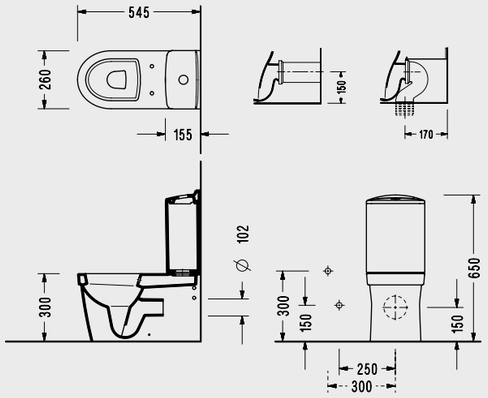

	X	G	H
3-6 YAŞ GRUBU	550-600	330-380	280-330
7-10 YAŞ GRUBU	600-650	380-430	330-380

- 54,5 x 26 cm
- 150400400208 MIO İç takım ile kullanılır.

PL371XS110HDNZR	PL02GDS110H	PL04S4L110HDNZR
Lavabo	Klozet	Rezervuar

Katalogda yer alan resimler ve teknik çizimler bilgi içindir.
Fiyatlara KDV ayrıca dahil edilir. Tavsiye edilen bayi satış fiyatlarıdır.

Lavabo, Yarım Ayak



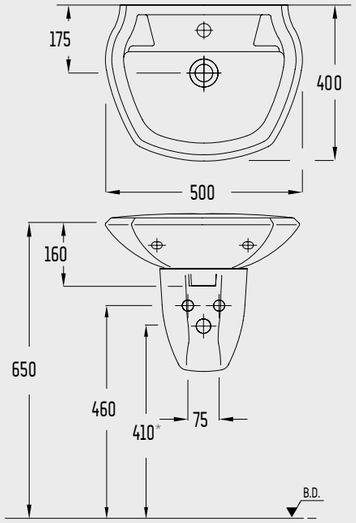

8701 + 8721
- Lavabo, Yarım Ayak 8701 + 8721
- Lavabo 40x50

8758STS110H	8750STS110H	8701TDS110H	8721STL110H
Lavabo+Yarım Ayak	Klozet-Rezervuar 8702+8704	Lavabo 40x50 cm	Lavabo Yarım Ayağı

Klozet, Rezervuar



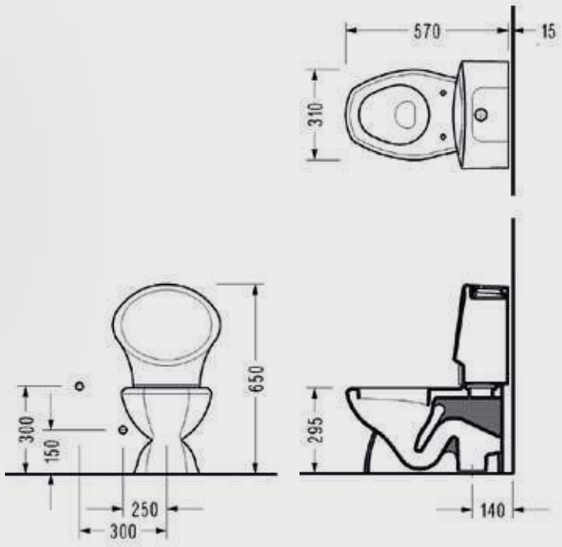

8702 + 8704
- Klozet, Rezervuar (31 x 57 cm)
- Klozet kapağı hariç fiyattır
- SEREL MIO (150400400208) iç takım ile kullanılır. (Fiyata dahil değildir)

8704S4L110H	8702GTS110H	2278700002
Rezervuar ve Kapağı	Klozet	Droplast Klozet Kapağı (Antibakteriyel)

Elmor Tesisat Malzemesi Ticaret A.Ş.'nin ürünlerin fiyat, görünüş, renk ve teknik detaylarında değişiklik yapma hakkı saklıdır.

Mantar Dekor Uygulamalı



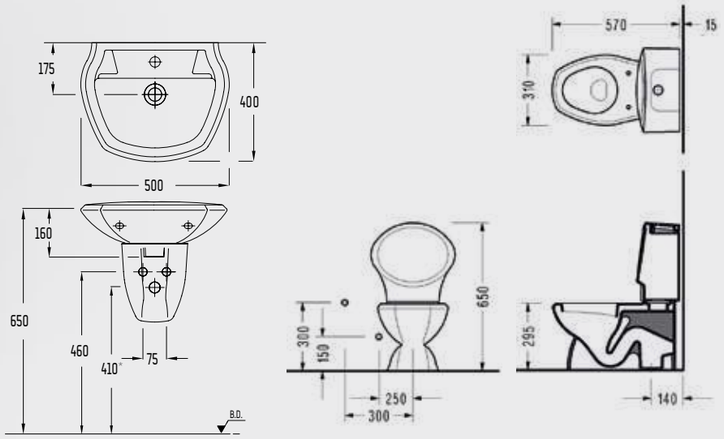

150400400208 MIO İç takım ile kullanılır.

8701TDS110HMNTR	8721STL110HMNTR	8702GTS110HMNTR	8704S4L110HMNTR
Lavabo	Yarım Ayak	Klozet	Rezervuar

Köpek Dekor Uygulamalı



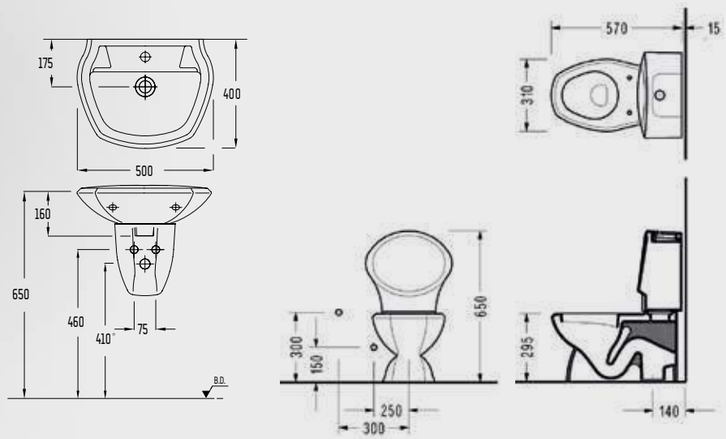

150400400208 MIO iç takım ile kullanılır

8701TDS110HDOGR	8721STL110HDOGR	8702GTS110HDOGR	8704S4L110HDOGR
Lavabo	Yarım Ayak	Klozet	Rezervuar

Katalogda yer alan resimler ve teknik çizimler bilgi içindir.
Fiyatlara KDV ayrıca dahil edilir. Tavsiye edilen bayi satış fiyatlarıdır.

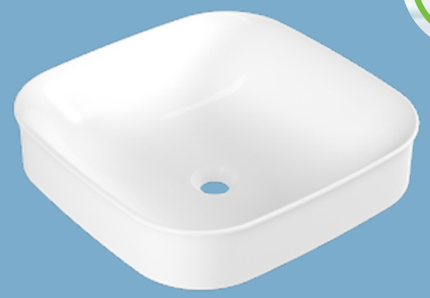

Minimal Lavabolar

Kare Çanak Lavabo



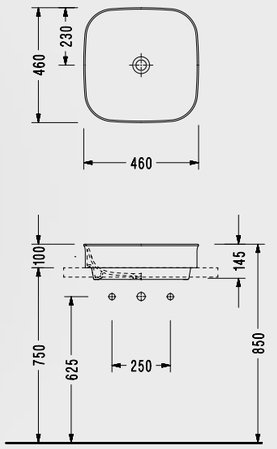

- 46x46 cm
- Armatür Deliksiz
- Taşma kanalsız
- Kenar kalınlığı 8mm
- Hazne derinliği 125mm

2017DXS110H

Kare Çanak Lavabo



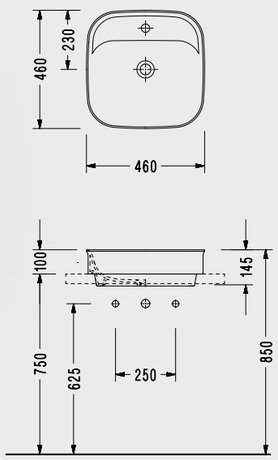

- 46x46 cm
- Armatür Delikli
- Taşma kanalsız
- Kenar kalınlığı 8mm
- Hazne derinliği 125mm

2018TXS110H

Elmor Tesisat Malzemesi Ticaret A.Ş.'nin ürünlerin fiyat, görünüş, renk ve teknik detaylarında değişiklik yapma hakkı saklıdır.

Yuvarlak Çanak Lavabo



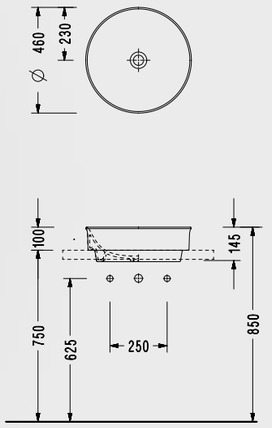

- Ø 46 cm
- Armatür Deliksiz
- Taşma kanalsız
- Kenar kalınlığı 8mm
- Hazne derinliği 125mm

2057DXS110H

Yuvarlak Çanak Lavabo



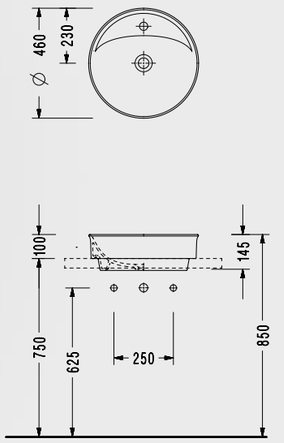

- Ø 46 cm
- Armatür Delikli
- Taşma kanalsız
- Kenar kalınlığı 8mm
- Hazne derinliği 125mm

2058TXS110H

Kare Çanak Lavabo



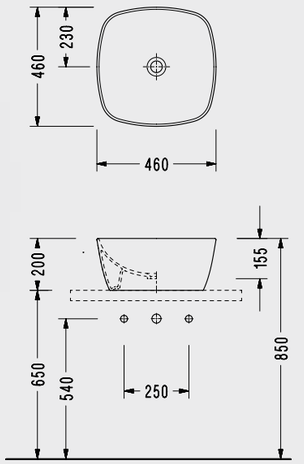

- 46x46 cm
- Armatür Deliksiz
- Taşma kanalsız
- Kenar kalınlığı 8mm
- Hazne derinliği 135mm

3050DXS110H

Katalogda yer alan resimler ve teknik çizimler bilgi içindir.
Fiyatlara KDV ayrıca dahil edilir. Tavsiye edilen bayi satış fiyatlarıdır.

Kare Çanak Lavabo



- 46x46 cm
- Armatür Delikli
- Taşma kanalsız
- Kenar kalınlığı 8mm
- Hazne derinliği 135mm

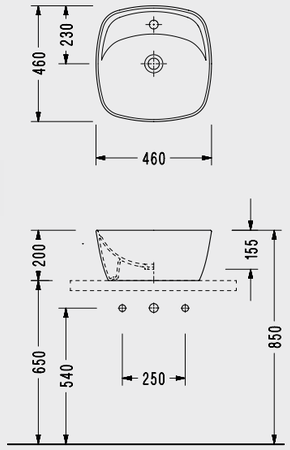

3051TXS110H

Batarya Delikli Lavabo



- 60x44 cm
- Taşma Kanalsız

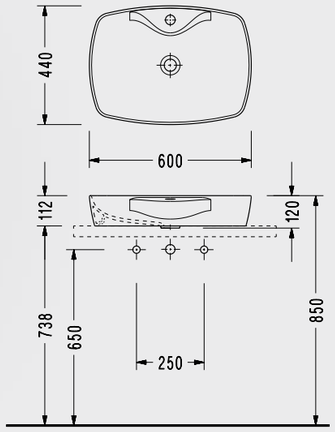

1634TXS110H

Lavabo



- 60x44 cm
- Taşma Kanalsız
- Mat siyah, Mat beyaz renk seçenekleri için bkz. Renkli Ürünler

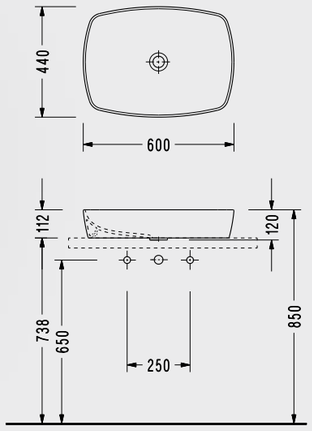

1633DXS110H

Elmor Tesisat Malzemesi Ticaret A.Ş.'nin ürünlerin fiyat, görünüş, renk ve teknik detaylarında değişiklik yapma hakkı saklıdır.

Rita Batarya Delikli Lavabo



- 59x44 cm
- Taşma Kanalsız
- Mat siyah, Mat beyaz renk seçenekleri için bkz. Renkli Ürünler

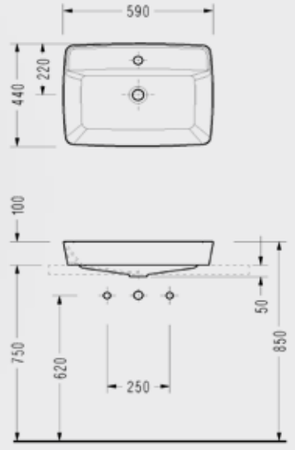

RT30TXS110H

Batarya Delikli Lavabo



- 60x35 cm
- Taşma Kanalsız

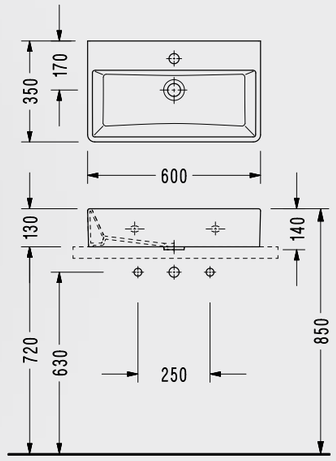

2046TXS110H

Dikdörtgen Lavabo



- 60x42 cm

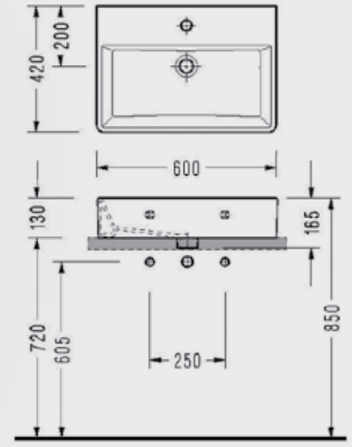

2047TDS110H

Katalogda yer alan resimler ve teknik çizimler bilgi içindir.
Fiyatlara KDV ayrıca dahil edilir. Tavsiye edilen bayi satış fiyatlarıdır.

Batarya Delikli Çanak Lavabo



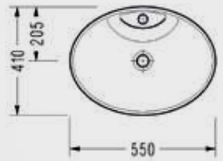

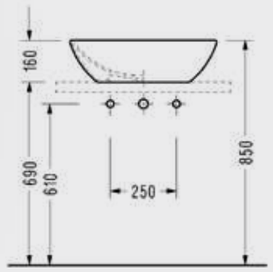

- 55x41 cm
- Taşma Kanalsız

CH34TXS110H

Batarya Delikli Tezgah Üstü Lavabo



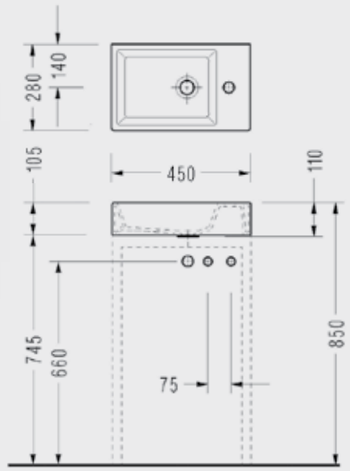

- 45x28 cm
- Taşma Kanalsız

2049TXS110H

Dikdörtgen Lavabo



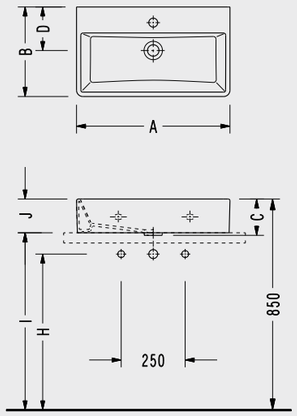

	A	B	C	D	H	I	J
204101	400	350	140	170	630	720	130
204600	600	350	140	170	630	720	130
204800	800	350	140	170	630	720	130

- 40x35 cm
- Taşma Kanalsız.

2041TXS110H

Elmor Tesisat Malzemesi Ticaret A.Ş.'nin ürünlerin fiyat, görünüş, renk ve teknik detaylarında değişiklik yapma hakkı saklıdır.

Yarım Tezgah Üstü Lavabo



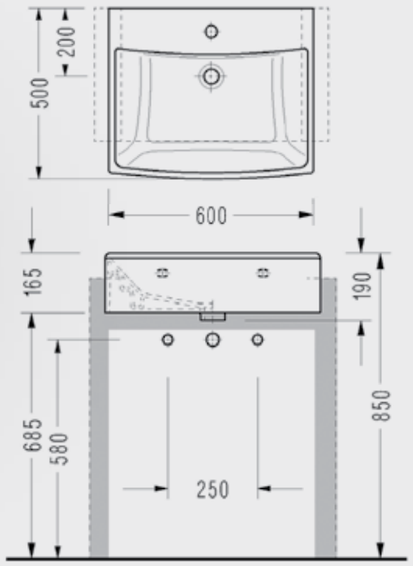

- 60x50 cm
- Taşma Kanallı

2044TDS110H

Çanak Lavabo



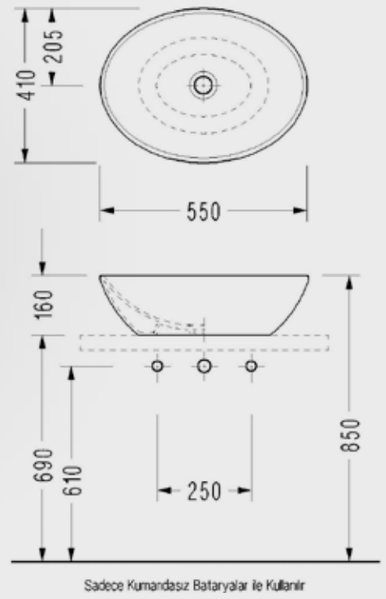

Sadece Kumandasız Bataryalar ile Kullanılır

- 55x41 cm
- Taşma Kanalsız

CH33DXS110H

Katalogda yer alan resimler ve teknik çizimler bilgi içindir.
Fiyatlara KDV ayrıca dahil edilir. Tavsiye edilen bayi satış fiyatlarıdır.

Minimal Lavabolar

Çanak Lavabo



- Ø 45 cm
- Taşma Kanalsız

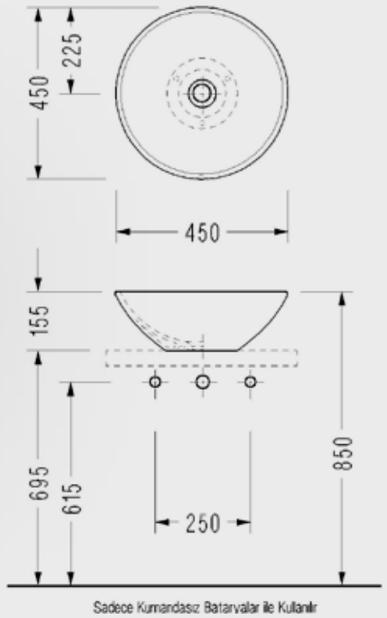

Sadece Kumandasız Bataryalar ile Kullanılır

2012DXS110H

Kare Lavabo



- 50 x 50 cm
- Derin Hazneli, Düz Kenarlı, Taşma Kanalsız

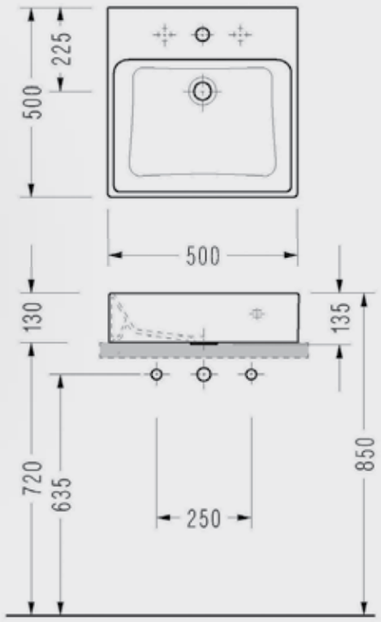

2042TXS110H

Elmor Tesisat Malzemesi Ticaret A.Ş.'nin ürünlerin fiyat, görünüş, renk ve teknik detaylarında değişiklik yapma hakkı saklıdır.



Hygiene PLUS SEREL

GERMAN INNOVATION AWARD '19 WINNER

Asma Klozetler

reddot design award winner 2016

GOOD DESIGN

DESIGN AWARD 2015

DESIGN TURKEY 2014 İyi Tasarım Ödülü

A'DESIGN AWARD WINNER 2014 SILVER

A'DESIGN AWARD WINNER 2014

A'DESIGN AWARD WINNER 2014 BRONZE

Wave Asma Klozet



Easy WASH SEREL

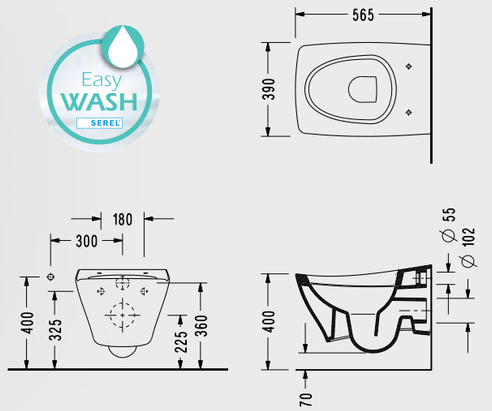

- 56,5 x 39 cm
- Klozet kapağı hariç fiyattır
- Ankastre temiz su girişli olarak kullanılabilir
- Easywash (Kendi kendine yıkama sistemi)

3011ADS110H

4Life 53 cm Asma Klozet



4.5LT SU İLE TAM FORMASYON

Easy WASH SEREL

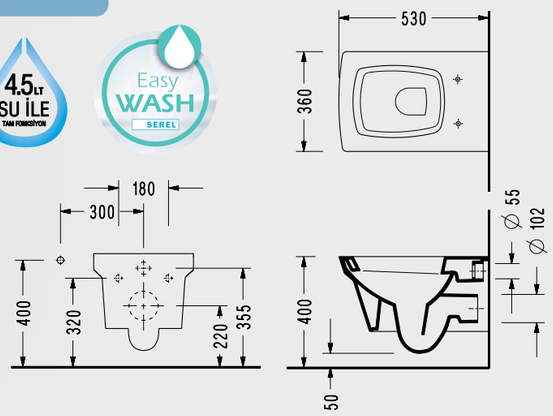

- 53x36 cm
- Ankastre temiz su girişli
- EasyWash (Kendi kendine yıkama sistemi)

FL10ADS110H

Katalogda yer alan resimler ve teknik çizimler bilgi içindir.
Fiyatlara KDV ayrıca dahil edilir. Tavsiye edilen bayi satış fiyatlarıdır.

Purity 52.5 cm Asma Klozet



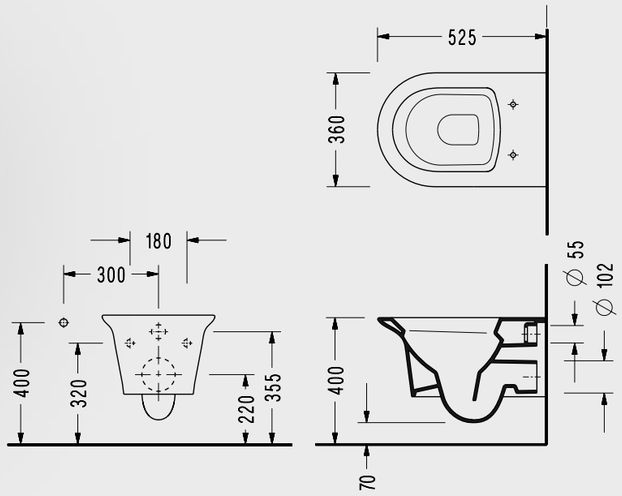

- 52.5x36 cm
- Ankastre temiz su girişli

4.5LT SU İLE TAM FONKSİYON

PR10ADS110H

Poseidon 53 cm Asma Klozet



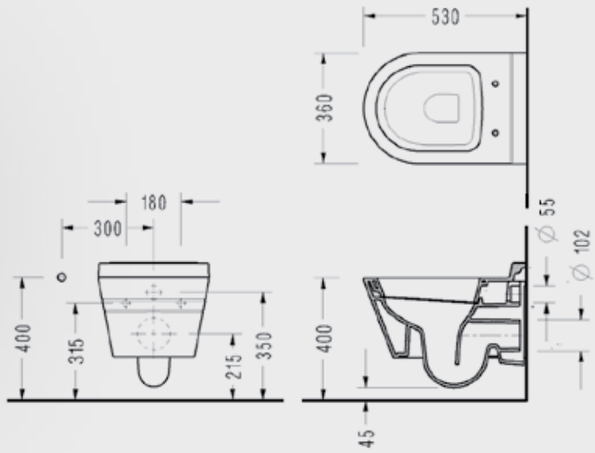

- 53x36 cm
- Ankastre temiz su girişli
- EasyWash (Kendi kendine yıkama sistemi)

4.5LT SU İLE TAM FONKSİYON

PS10ADS110H

Elmor Tesisat Malzemesi Ticaret A.Ş.'nin ürünlerin fiyat, görünüş, renk ve teknik detaylarında değişiklik yapma hakkı saklıdır.

Rita 52 cm Purewash Asma Klozet

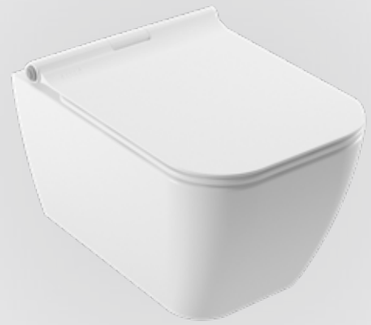

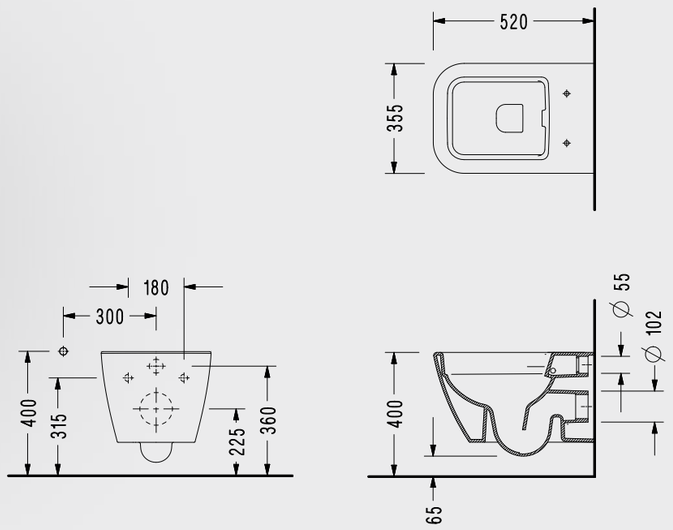

- 52x35.5 cm
- Ankastre temiz su girişli
- Kanalsız

RT26ADS110H

Rita 52 cm Asma Klozet

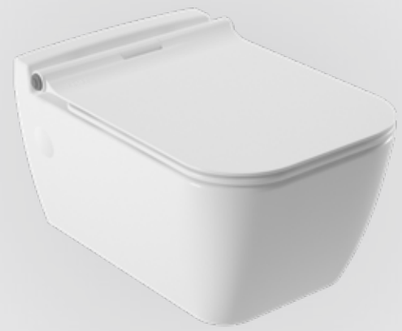

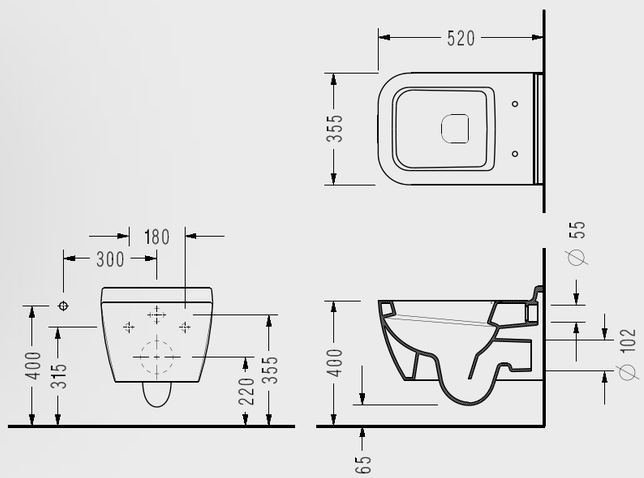

- 52x35.5 cm
- Ankastre temiz su girişli

4.5LT SU İLE TAM FONKSİYON

RT10ADS110H

Katalogda yer alan resimler ve teknik çizimler bilgi içindir.
Fiyatlara KDV ayrıca dahil edilir. Tavsiye edilen bayi satış fiyatlarıdır.

Sapphire 52 cm Purewash Asma Klozet

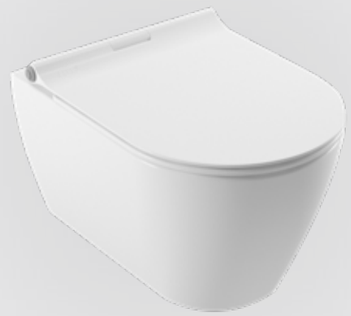

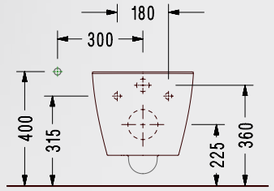

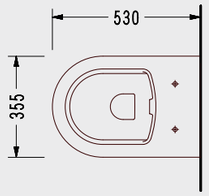

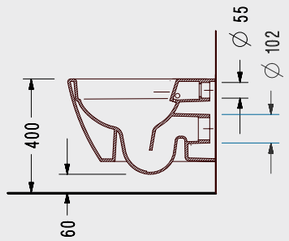

- 52x35.5 cm
- Ankastre temiz su girişli
- Kanalsız

SP26ADS110H

Sapphire 52 cm Asma Klozet



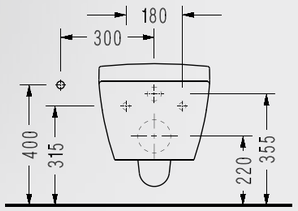

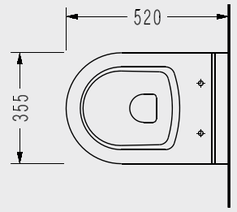

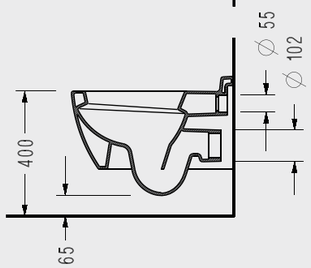

- Ankastre temiz su girişli
- 52x35.5 cm

SP10ADS110H

Elmor Tesisat Malzemesi Ticaret A.Ş.'nin ürünlerin fiyat, görünüş, renk ve teknik detaylarında değişiklik yapma hakkı saklıdır.

Diagonal 53 cm Asma Klozet



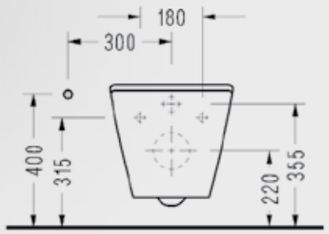

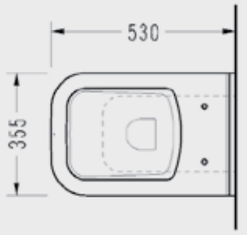

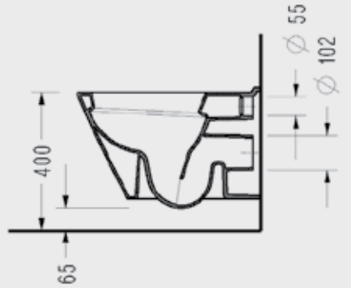

- 53x35.5 cm

DG100DS110H

Serel Smart 51.5 cm Kanalsız Asma Klozet



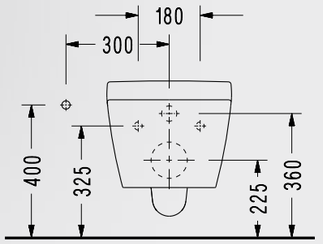

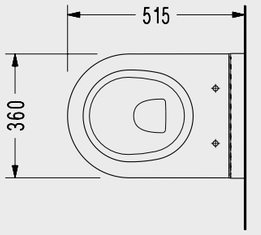

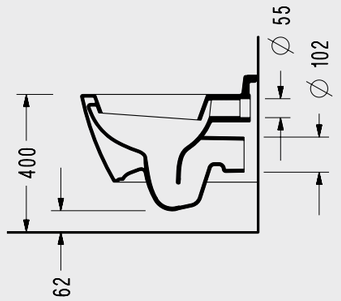

- 51.5x36 cm
- Ankastre Temiz Su Girişli
- 20 Kolili

SM25ADS110H

Katalogda yer alan resimler ve teknik çizimler bilgi içindir.
Fiyatlara KDV ayrıca dahil edilir. Tavsiye edilen bayi satış fiyatlarıdır.

Serel Smart 52 cm Purewash Kanalsız Asma Klozet



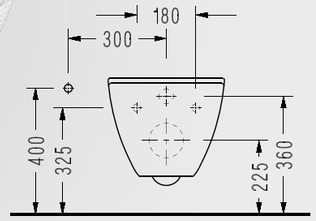

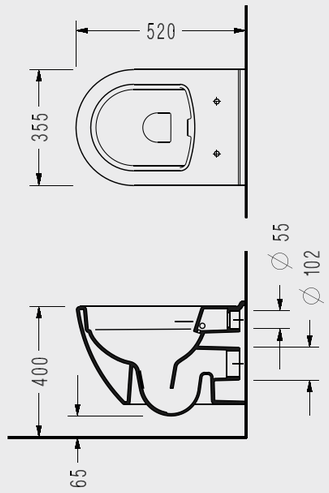

- 52x35.5 cm
- Standart ve Ankastre Temiz Su Girişli
- Kanalsız

SM26ODS110H

Serel Smart 52 cm Asma Klozet



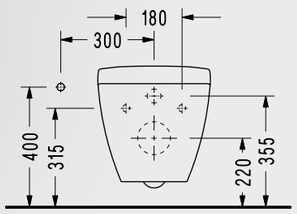

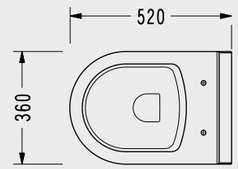

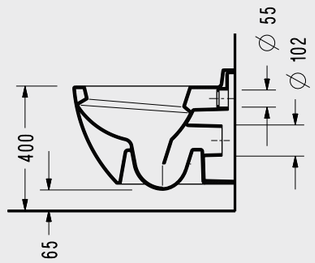

- 52x36 cm
- Standart ve Ankastre Temiz Su Girişli
- Kırmızı, siyah, bej renk seçenekleri için bkz. Renkli Ürünler
- 20 Kolili

SM23ODS110H

Elmor Tesisat Malzemesi Ticaret A.Ş.'nin ürünlerin fiyat, görünüş, renk ve teknik detaylarında değişiklik yapma hakkı saklıdır.

Serel Smart 52 cm Asma Klozet



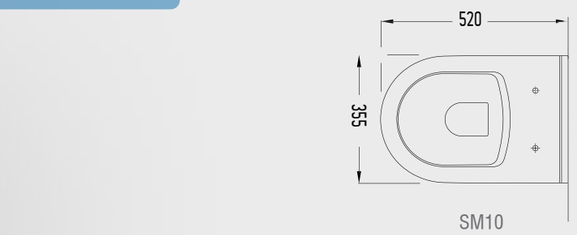

- 52x35.5 cm - 48x35.5 cm
- Standart ve Ankastre Temiz Su Girişli
- 25 Kolili

SM 10	A: 520
SM 12	A: 480

SM10ODS110H	SM12ODS110H
52 cm	48 cm

Nita Köşeli Asma Klozet



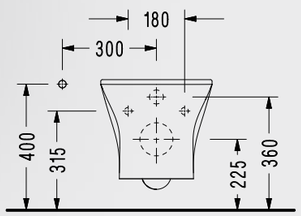

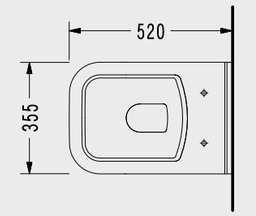

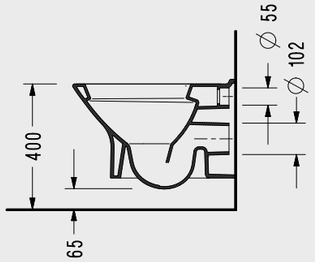

- 52x35.5 cm
- Standart ve Ankastre Temiz Su Girişli

NT10ODS110H

Katalogda yer alan resimler ve teknik çizimler bilgi içindir.
Fiyatlara KDV ayrıca dahil edilir. Tavsiye edilen bayi satış fiyatlarıdır.

Nita Kanalsız Köşeli Asma Klozet



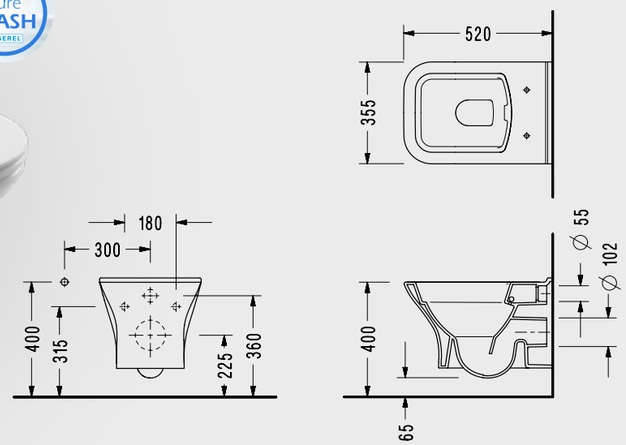

- 52x35 cm
- Standart ve Ankastre Temiz Su Girişli

- Haziran 2022'den itibaren

NT25ADS110H

Nita Yuvarlak Asma Klozet



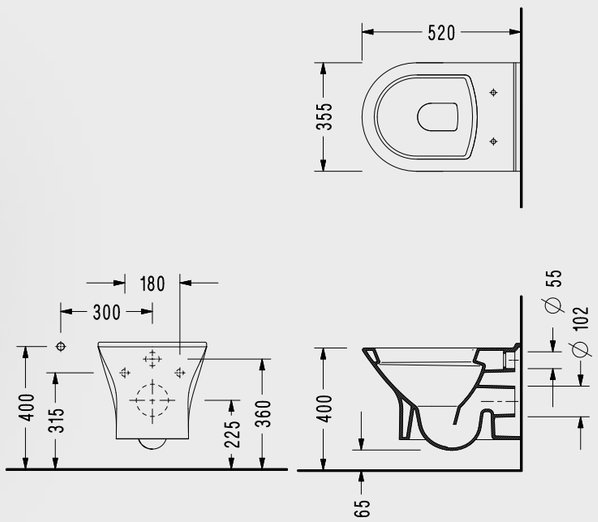

4.5LT SU İLE TAM FONKSİYON

- 52x35.5 cm
- Standart ve Ankastre Temiz Su Girişli

NT23ODS110H

Elmor Tesisat Malzemesi Ticaret A.Ş.'nin ürünlerin fiyat, görünüş, renk ve teknik detaylarında değişiklik yapma hakkı saklıdır.

Nita Kanalsız Yuvarlak Asma Klozet



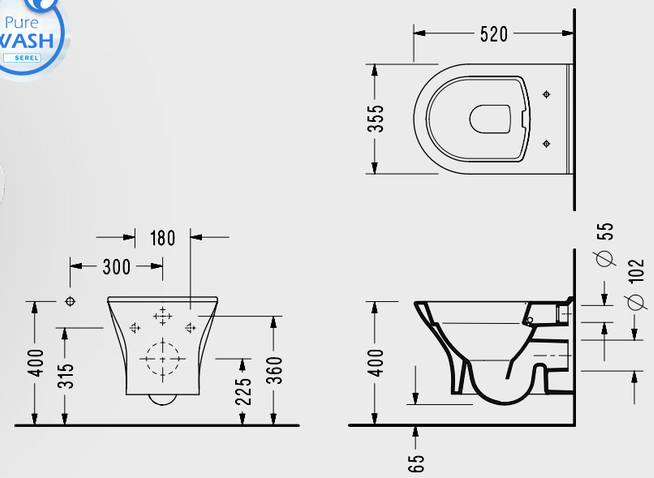

- 52x35 cm
- Standart ve Ankastre Temiz Su Girişli

- Haziran 2022'den itibaren

NT36ODS110H

Star 52 Cm Purewash Kanalsız Asma Klozet



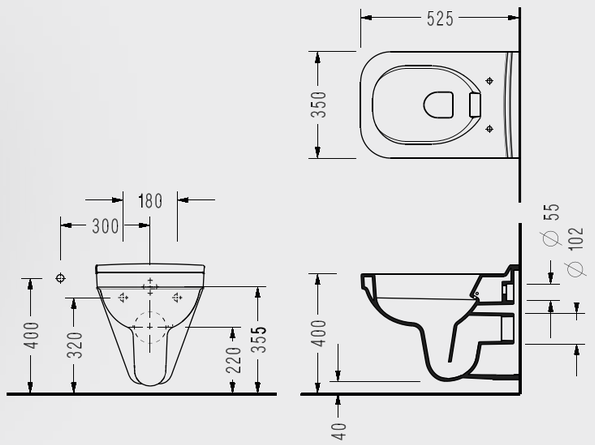

- 52.5x35 cm
- Standart ve Ankastre Temiz Su Girişli

NT26ODS110H

Katalogda yer alan resimler ve teknik çizimler bilgi içindir.
Fiyatlara KDV ayrıca dahil edilir. Tavsiye edilen bayi satış fiyatlarıdır.

Basic 52 cm Purewash Kanalsız Asma Klozet



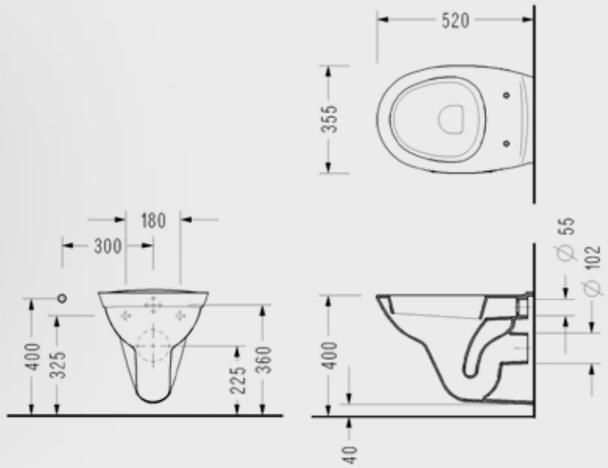

- 52x35.5 cm
- Standart ve Ankastre Temiz Su Girişli

Pure WASH SERELL

04260DS110H

Basic 52 cm Basic Asma Klozet



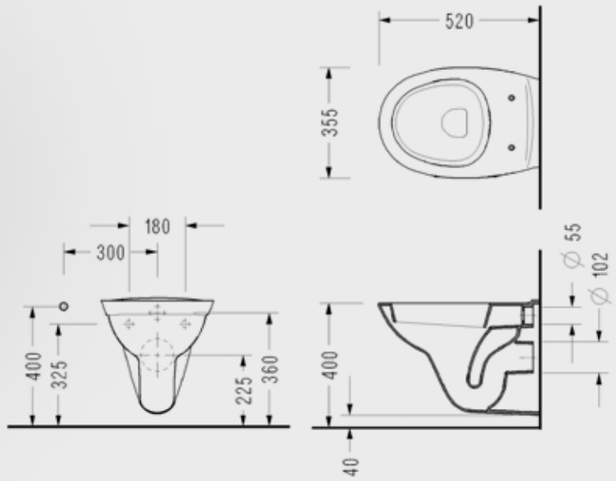

- 52x35.5 cm
- Standart ve Ankastre Temiz Su Girişli
- 18 Kolili

4 LT SU İLE TAM FONKSİYON

04220TS110H

Elmor Tesisat Malzemesi Ticaret A.Ş.'nin ürünlerin fiyat, görünüş, renk ve teknik detaylarında değişiklik yapma hakkı saklıdır.

Bedensel Engelliler İçin Asma Klozet



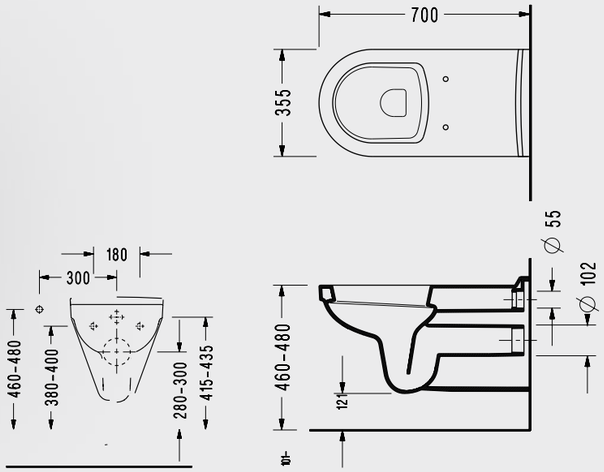

- 70x35.5 cm
- Standart ve Ankastre temiz su girişli olarak kullanılabilir.

30450DS110H

Katalogda yer alan resimler ve teknik çizimler bilgi içindir.
Fiyatlara KDV ayrıca dahil edilir. Tavsiye edilen bayi satış fiyatlarıdır.



Etajerli Lavabolar

Sapphire Çift hazneli Tezgah Lavabo

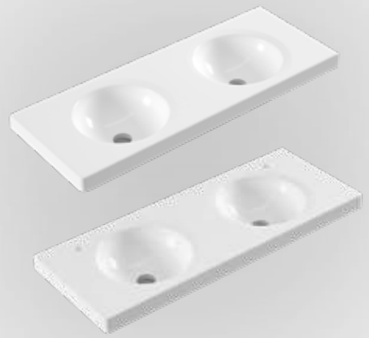

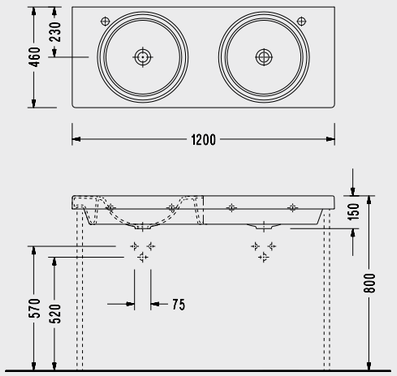

- 120x46 cm
- Taşma kanalsız

SP32DXS110H (Batarya Deliksiz) | SP322XS110H (Batarya Delikli)

Sapphire Sağ Etajerli Tezgah Lavabo (Dairesel Hazne)



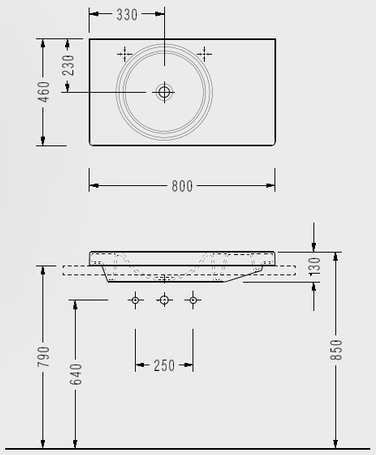

- 80x46 cm
- Batarya delikli
- Taşma kanalsız

SP41TXS110H

Elmor Tesisat Malzemesi Ticaret A.Ş.'nin ürünlerin fiyat, görünüş, renk ve teknik detaylarında değişiklik yapma hakkı saklıdır.

Sapphire Sağ Etajerli Tezgah Lavabo (Oblong Hazne)



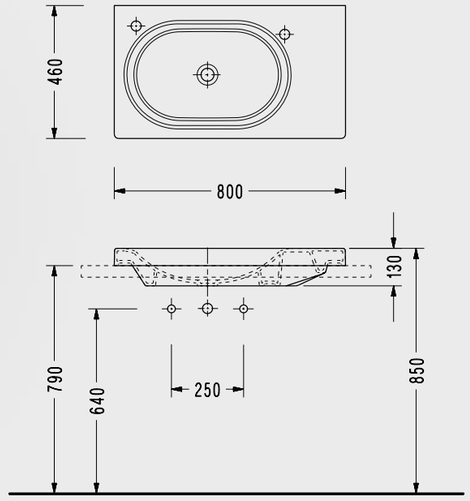

- 80x46 cm
- Batarya delikli
- Taşma kanalsız

SP35SXS110H (Sağdan Delikli) | SP35TXS110H (Soldan Delikli)

Nita Tezgah Etajerli Lavabo



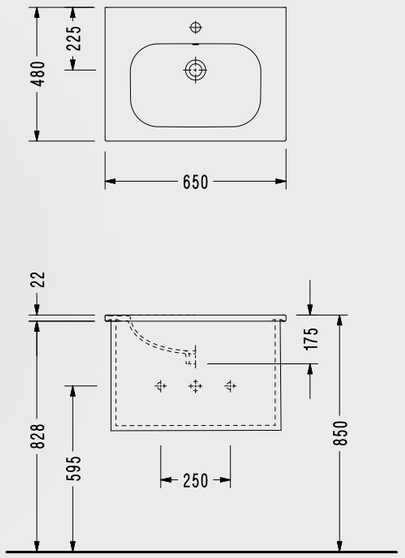

- 65x48 cm

NT30TDS110H

Katalogda yer alan resimler ve teknik çizimler bilgi içindir.
Fiyatlara KDV ayrıca dahil edilir. Tavsiye edilen bayi satış fiyatlarıdır.

Nita Tezgah Etajerli Lavabo



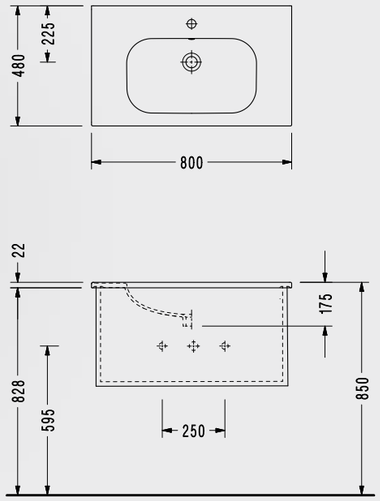

• 80x48 cm

NT42TDS110H

Nita Tezgah Etajerli Lavabo



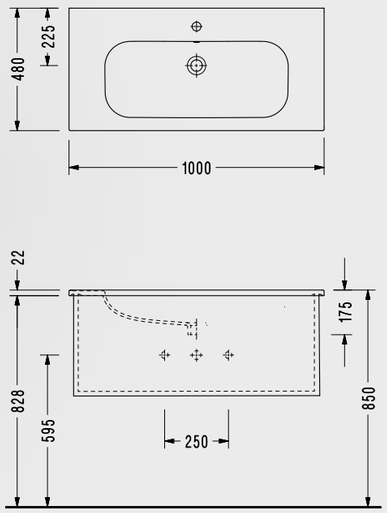

• 100x48 cm

NT40TDS110H

Elmor Tesisat Malzemesi Ticaret A.Ş.'nin ürünlerin fiyat, görünüş, renk ve teknik detaylarında değişiklik yapma hakkı saklıdır.

Star Tezgah Etajerli Lavabo



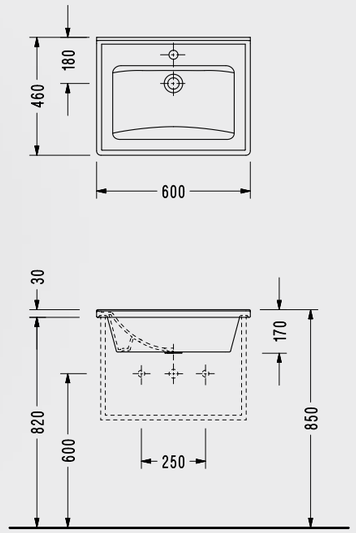

• 60x46 cm
• Taşma deliksiz

3001TXS110H

Star Tezgah Etajerli Lavabo



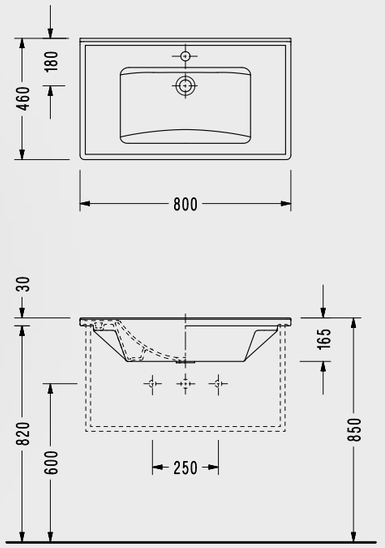

• 80x46 cm
• Taşma deliksiz

3035TXS110H

Katalogda yer alan resimler ve teknik çizimler bilgi içindir.
Fiyatlara KDV ayrıca dahil edilir. Tavsiye edilen bayi satış fiyatlarıdır.

Star Tezgah Etajerli Lavabo



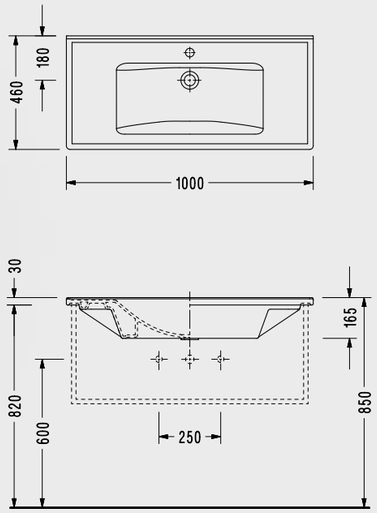

- 100x46 cm
- Taşma deliksiz

3037TXS110H

Star Tezgah Etajerli Lavabo



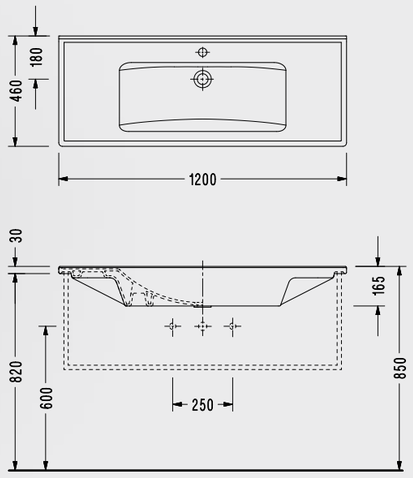

- 120x46 cm
- Taşma deliksiz

3039TXS110H

Elmor Tesisat Malzemesi Ticaret A.Ş.'nin ürünlerin fiyat, görünüş, renk ve teknik detaylarında değişiklik yapma hakkı saklıdır.



Tezgah Lavabolar

Hygiene PLUS SEREL

Rita Tezgah Üstü Gömme Lavabo



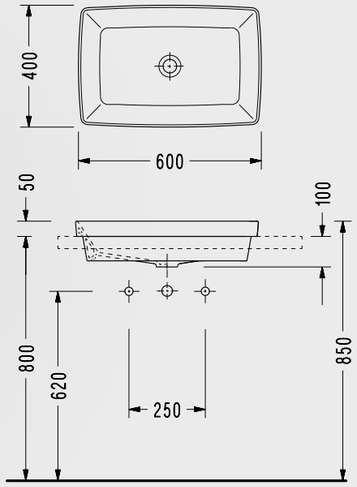

- 60x40 cm
- Slim kenarlı

RT34DXS110H

Rita Tezgah Üstü Gömme Lavabo



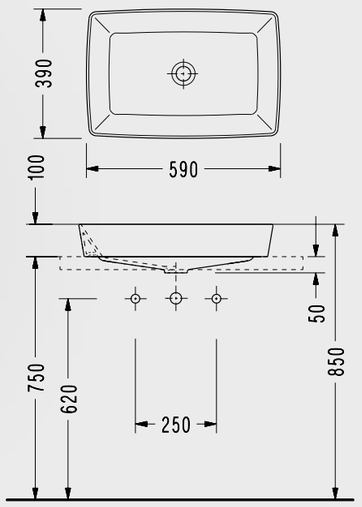

- 59x39 cm
- Slim kenarlı
- Mat siyah, mat beyaz seçenekleri için bkz. Renkli Ürünler

RT47DXS110H

Katalogda yer alan resimler ve teknik çizimler bilgi içindir.
Fiyatlara KDV ayrıca dahil edilir. Tavsiye edilen bayi satış fiyatlarıdır.

Rita Tezgah Üstü Batarya Delikli Lavabo



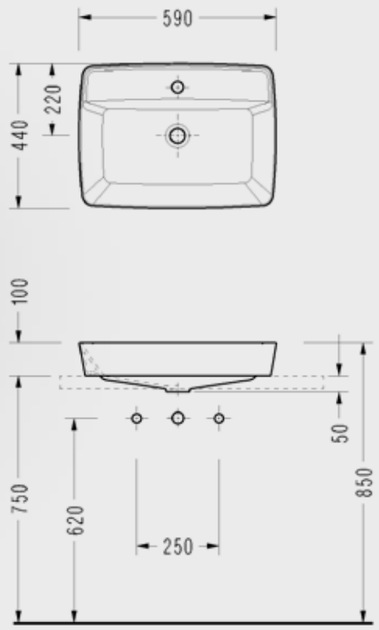

- 60x44 cm
- Slim kenarlı
- Mat siyah, Mat beyaz renk seçenekleri için bkz. Renkli Ürünler

RT30TXS110H

Rita Tezgah Üstü Batarya Delikli Lavabo



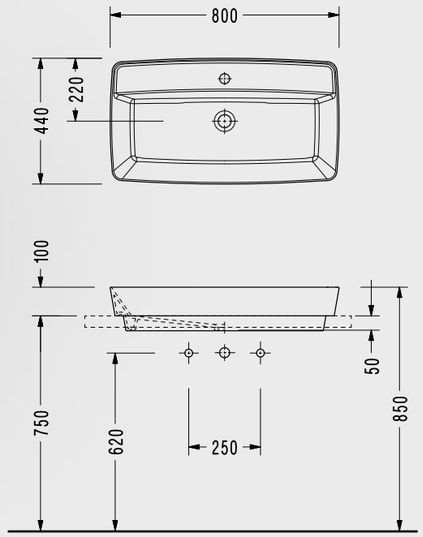

- 80x44 cm
- Slim kenarlı

RT42TXS110H

Elmor Tesisat Malzemesi Ticaret A.Ş.'nin ürünlerin fiyat, görünüş, renk ve teknik detaylarında değişiklik yapma hakkı saklıdır.

Rita Tezgah Üstü Batarya Delikli Lavabo

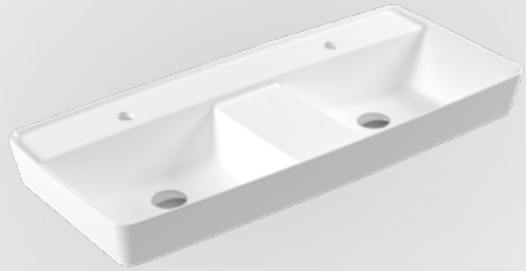

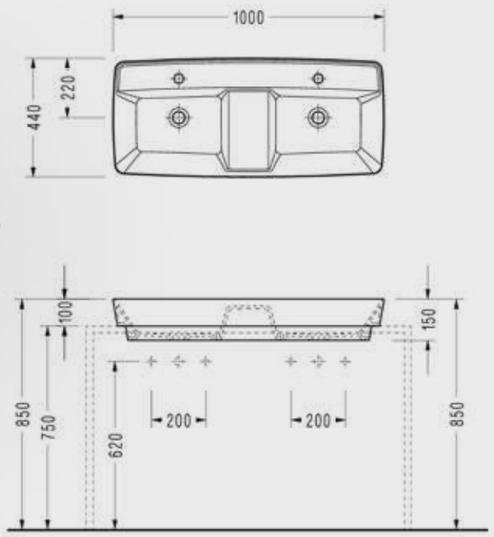

- 100x44 cm
- Slim kenarlı
- Çift armatür delikli

RT322XS110H

Sapphire Tezgah Üstü Gömme Lavabo



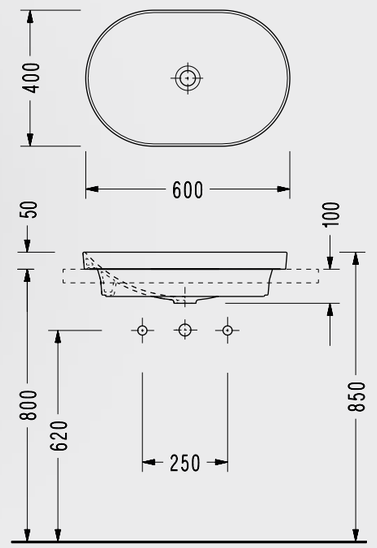

- 60x40 cm
- Slim kenarlı

SP33DXS110H

Katalogda yer alan resimler ve teknik çizimler bilgi içindir.
Fiyatlara KDV ayrıca dahil edilir. Tavsiye edilen bayi satış fiyatlarıdır.

Sapphire Tezgah Üstü Lavabo

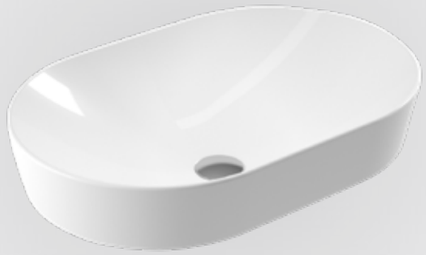

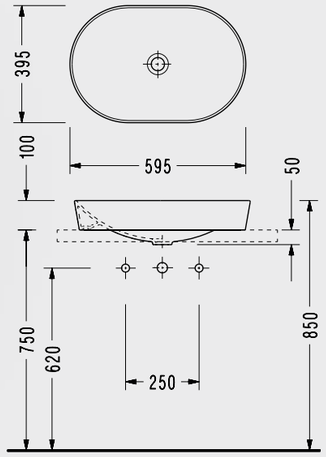

- 60x40 cm
- Slim kenarlı

SP46DXS110H

Sapphire Batarya Delikli Tezgah Üstü Lavabo



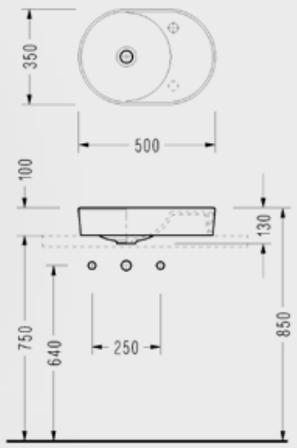

- 50x35 cm
- Slim kenarlı
- Taşma kanalsız

SP40SXS110H (Sağdan Delikli) | SP401XS110H (Soldan Delikli)

Posedion Tezgah Altı Lavabo



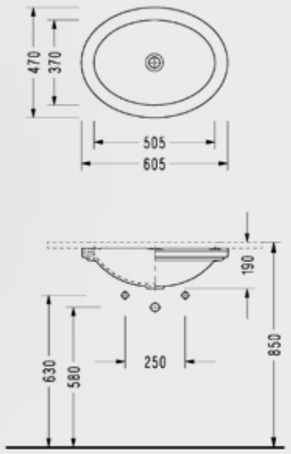

- 60,5x47 cm
- EasyWash (Kendi kendine yıkama sistemi)
- Montaj fiyata dahildir.
- Fotosel sistemi armatür ile ayrıca alınacaktır, fiyata dahil değildir.

PS46DXS110H

Elmor Tesisat Malzemesi Ticaret A.Ş.'nin ürünlerin fiyat, görünüş, renk ve teknik detaylarında değişiklik yapma hakkı saklıdır.

Star Tezgah Alti Dikkdörtgen Lavabo



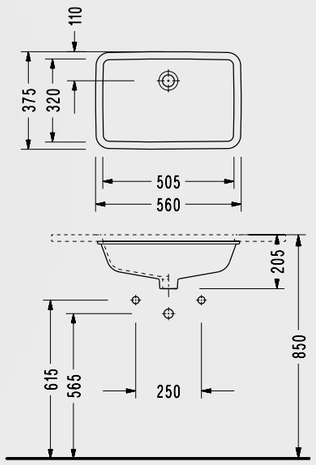

- 56x37,5 cm Dıştan Dışa
- 50,5x32 cm İçten İçe
- 32 Kolili
- Hygiene +

0561DSS110H

Star Tezgah Altı Dikdörtgen Lavabo



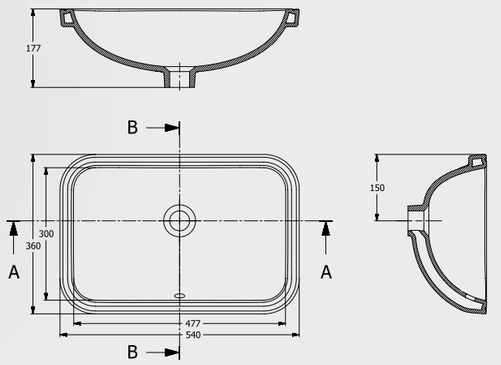

- 54x36 cm Dıştan Dışa
- 47,7x30 cm İçten İçe
- Önden taşma kanallı
- Hygiene +

0511DSS110H

Luna Tezgah Altı Oval Lavabo



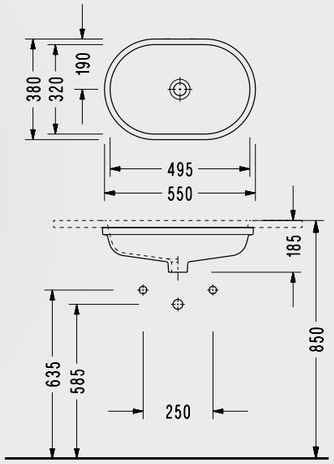

- 55x38 cm Dıştan Dışa
- 50x32 cm İçten İçe
- 32 Kolili
- Hygiene +

0571DSS110H

Katalogda yer alan resimler ve teknik çizimler bilgi içindir.
Fiyatlara KDV ayrıca dahil edilir. Tavsiye edilen bayi satış fiyatlarıdır.

Tezgah Altı Oval Lavabo



- 58x43,5 cm Dıştan Dışa
- 52,5x38 cm İçten İçe
- 20 Paletli
- Hygiene +

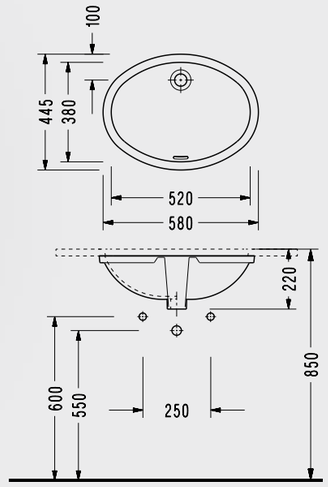

0501DSS110H

Tezgah Altı Oval Lavabo



- 48x36 cm Dıştan Dışa
- 43x31,5 cm İçten İçe
- 20 Paletli
- Hygiene +

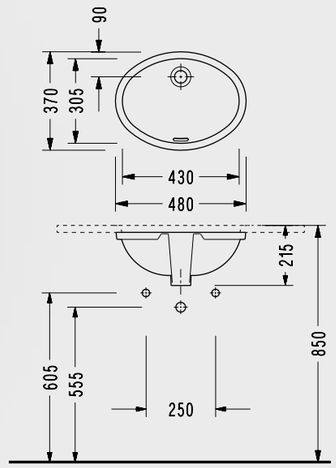

0551DSS110H

Serel Smart Tezgah Altı Daire Lavabo



- Ø 40 cm İçten İçe
- Ø 45,5 cm Dıştan Dışa
- 20 Paletli
- Hygiene +

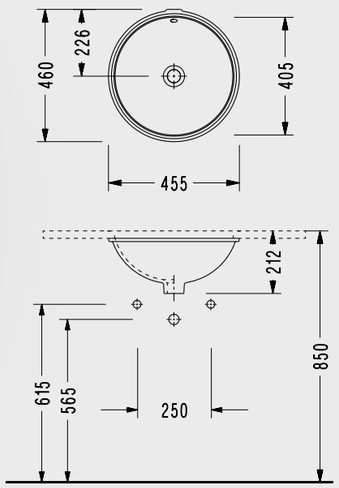

0591DSS110H

Elmor Tesisat Malzemesi Ticaret A.Ş.'nin ürünlerin fiyat, görünüş, renk ve teknik detaylarında değişiklik yapma hakkı saklıdır.

4LIFE Yarım Tezgah Altı Üstü Lavabo



- 60x48 cm
- 40 Kolili
- Hygiene +

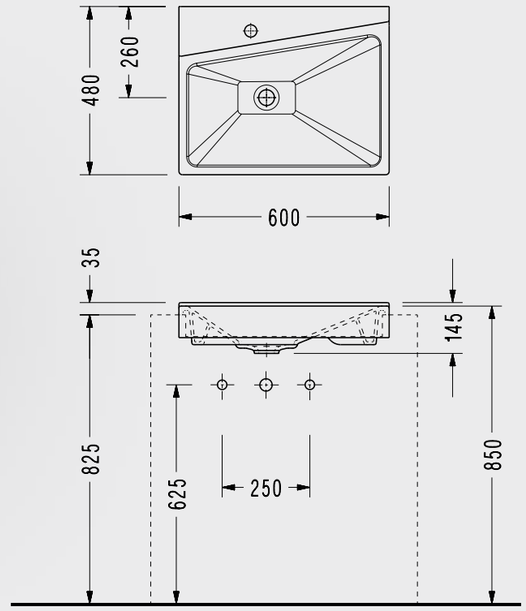

FL44TXS110H

Yarım Tezgah Üstü Lavabo



- 60x50 cm
- Taşma Kanallı
- 40 Kolili
- Hygiene +

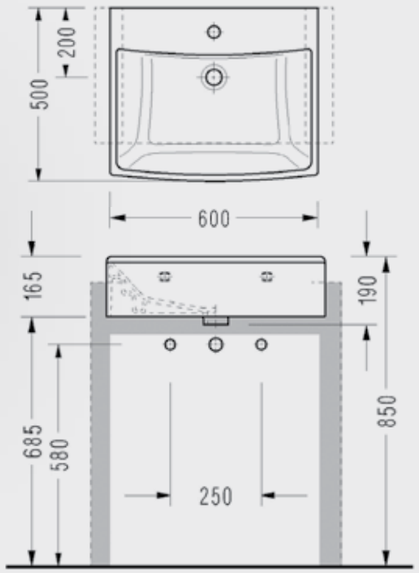

2044TDS110H

Katalogda yer alan resimler ve teknik çizimler bilgi içindir.
Fiyatlara KDV ayrıca dahil edilir. Tavsiye edilen bayi satış fiyatlarıdır.

Lavabolar



Hygiene PLUS SEREL

45 cm Lavabo



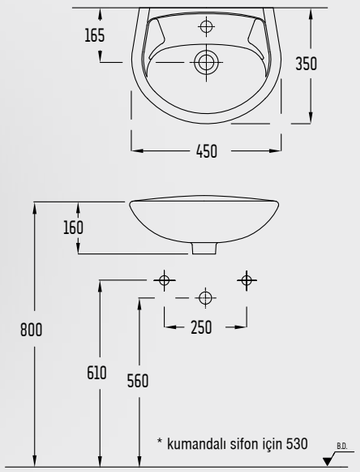

- 45x35 cm
- 36 Paletli

2741TDS110H	2741DSS110H
Batarya Delikli	Batarya Deliksiz

45 cm Lavabo + Yarım Ayak



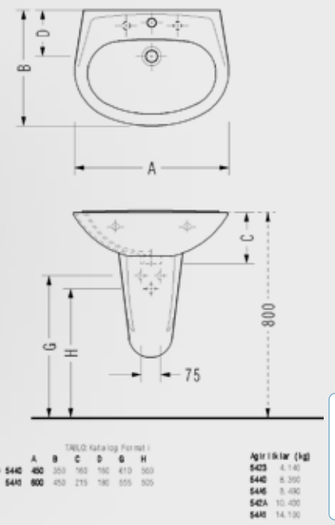

5448STS110H	5440TDS110H	5423SCL110H
Lavabo+Küçük Yarım Ayak 5440 + 5423	45 cm Lavabo 45x35 cm Tek Batarya Delikli 20 Paletli	Küçük Yarım Ayak 5440 Lavabo ile uyumludur Tek Batarya Delikli 20 Paletli

51 cm Lavabo + Yarım Ayak



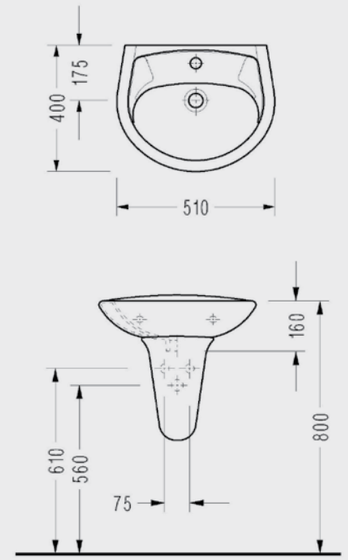

2841TDS110H	2841DSS110H	2822STL110H
51 cm Lavabo 51x40 cm Batarya Delikli 36 Paletli	51 cm Lavabo 51x40 cm Batarya Deliksiz 36 Paletli	Yarım Ayak Yaylı Montaj 36 Paletli

Elmor Tesisat Malzemesi Ticaret A.Ş.'nin ürünlerin fiyat, görünüş, renk ve teknik detaylarında değişiklik yapma hakkı saklıdır.

Katalogda yer alan resimler ve teknik çizimler bilgi içindir.
Fiyatlara KDV ayrıca dahil edilir. Tavsiye edilen bayi satış fiyatlarıdır.

Hela Taşları

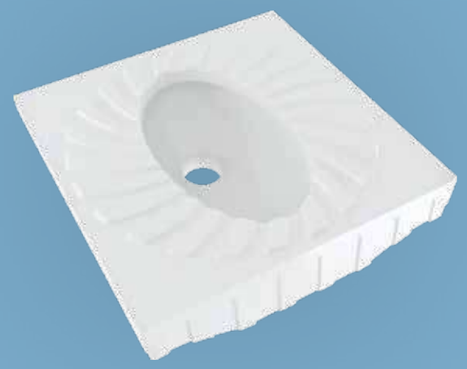

Hygiene PLUS SEREL

Güneş Tipi Hela Taşı



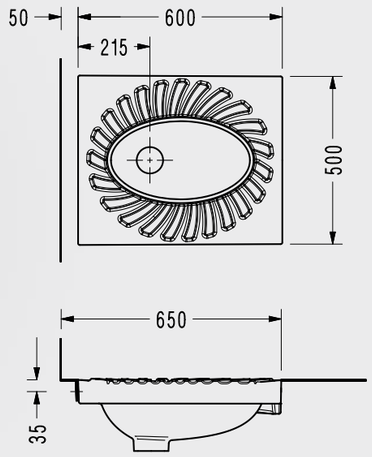

- 60x50 cm
- İçten Yıkamalı, Arkadan Temiz Su Girişli
- 14 Paletli

0917ARS110H

Hela Taşı



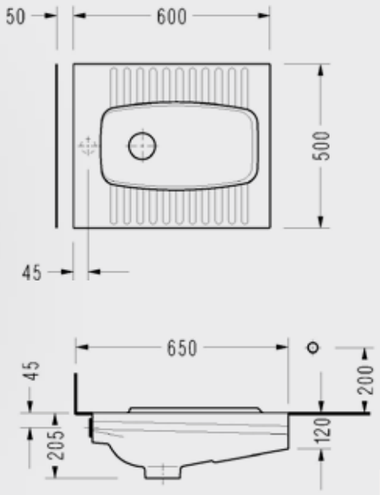

- 50x60 cm
- İçten Yıkamalı
- 14 Paletli

0427USS110H	0427ARS110H
Üstten Temiz Su Girişli	Arkadan Temiz Su Girişli

Elmor Tesisat Malzemesi Ticaret A.Ş.'nin ürünlerin fiyat, görünüş, renk ve teknik detaylarında değişiklik yapma hakkı saklıdır.

Pisuvarlar



Hygiene PLUS SEREL

GOOD DESIGN AWARD 2017

DESIGN TURKEY 2016 İyi Tasarım Ödülü

A'DESIGN AWARD WINNER 2018 SILVER

Amphora Fotoselli Pisuvar (Fotosel Sistemi Dahil, Elektrikli)



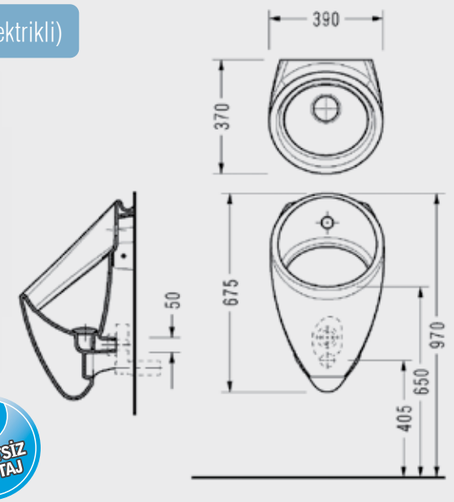

- 39x37 cm
- Fotosel Sistemi Dahil
- Elektrikli
- Montaj Fiyata Dahildir.
- 9 Kolili

1 LT SU İLE TAM FONKSİYON

ÜCRETSİZ MONTAJ

AN09FAS110H

Luvi Fotoselli Pisuvar

DESIGN TURKEY 2016 İyi Tasarım Ödülü

A'DESIGN AWARD WINNER 2018 SILVER

GOOD DESIGN AWARD 2017



ÜCRETSİZ MONTAJ

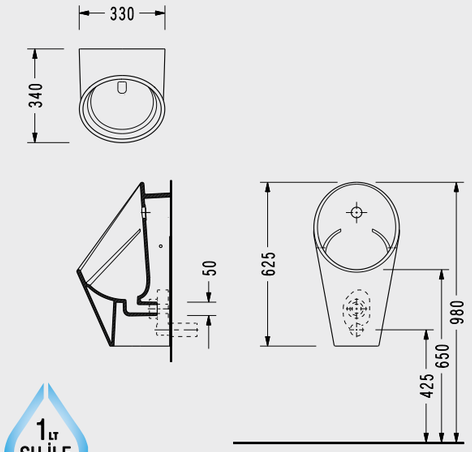

- 33x34 cm
- Fotosel Sistemi Dahil
- Elektrikli
- Montaj Fiyata Dahildir.

1 LT SU İLE TAM FONKSİYON

0169FAS110H

Katalogda yer alan resimler ve teknik çizimler bilgi içindir.
Fiyatlara KDV ayrıca dahil edilir. Tavsiye edilen bayi satış fiyatlarıdır.

Serel Smart Pisuvar



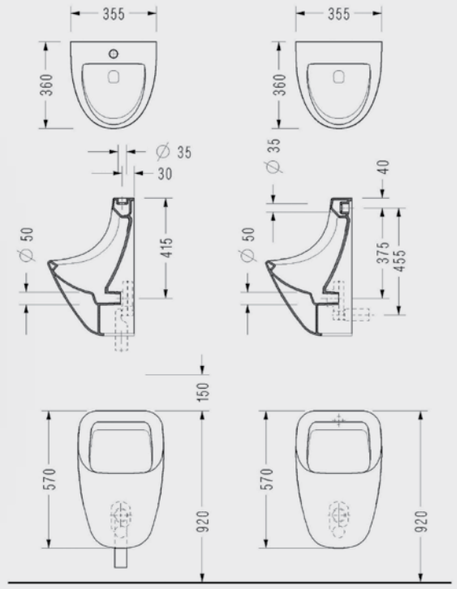

- Üstten ve Arkadan Temiz Su Girişli, Yatay Sifon Dahildir.
- 25 Kolili

1 LT SU İLE TAM FONKSİYON

0129UZS110H	0129AZS110H
Üstten Temiz Su Girişli	Arkadan Temiz Su Girişli

Tek Parça Pisuvar



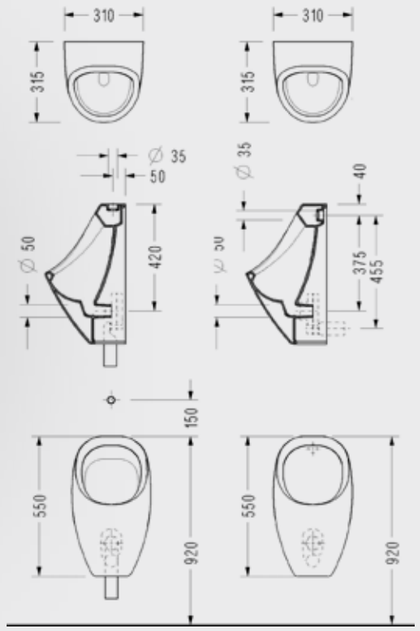

- Üstten ve Arkadan Temiz Su Girişli, Yatay Sifon Dahildir.
- 30 Kolili

1 LT SU İLE TAM FONKSİYON

0139UZS110H	0139AZS110H
Üstten Temiz Su Girişli	Arkadan Temiz Su Girişli

Elmor Tesisat Malzemesi Ticaret A.Ş.'nin ürünlerin fiyat, görünüş, renk ve teknik detaylarında değişiklik yapma hakkı saklıdır.

Orkide Pisuvar



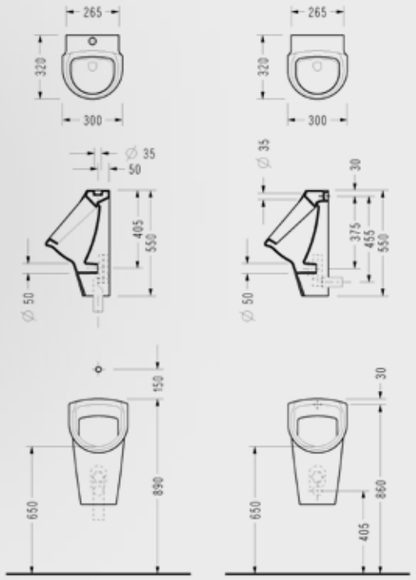

- 28.5x32 cm
- Yatay sifon dahildir.
- 25 Kolili

1 LT SU İLE TAM FONKSİYON

6809UZS110H	6809AZS110H
Üstten Temiz Su Girişli	Arkadan Temiz Su Girişli

Pisuvar



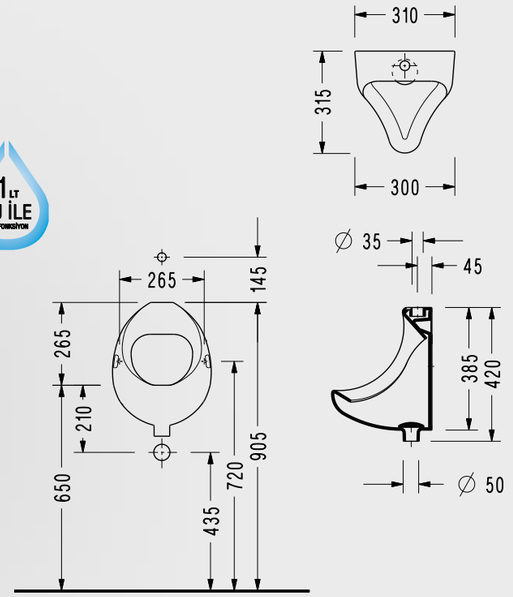

0149UZS110H
Üstten Temiz Su Girişli

Katalogda yer alan resimler ve teknik çizimler bilgi içindir.
Fiyatlara KDV ayrıca dahil edilir. Tavsiye edilen bayi satış fiyatlarıdır.

Pisuvar Ara Bölmeleri



Hygiene PLUS SEREL

Luvi Pisuvar Ara Bölme

GOOD DESIGN AWARD 2017

A'DESIGN AWARD WINNER 2018 SILVER

DESIGN TURKEY 2016 İyi Tasarım Ödülü



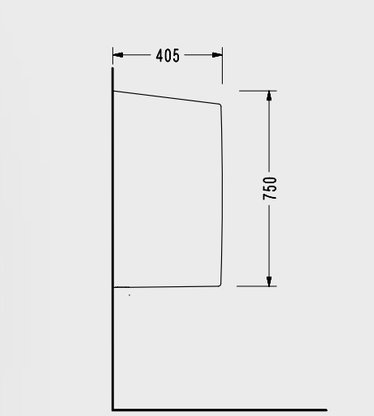

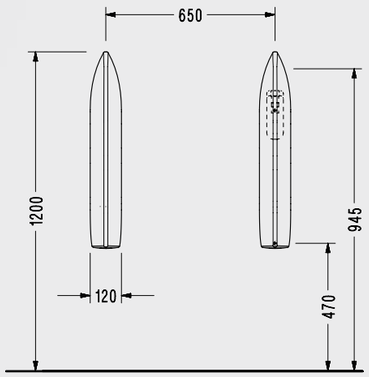

- 75x40.5 cm
- Yükseklik 60 cm

0160STS110H

Elmor Tesisat Malzemesi Ticaret A.Ş.'nin ürünlerin fiyat, görünüş, renk ve teknik detaylarında değişiklik yapma hakkı saklıdır.

Pisuvar Ara Bölmeleri

Pisuvar Ara Bölme



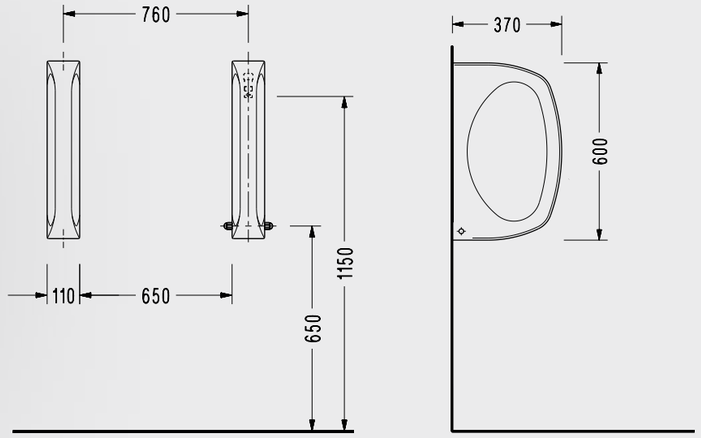

- 60x37 cm
- Yükseklik 60 cm
- 32 Paletli

0120STS110H

Pisuvar Ara Bölme



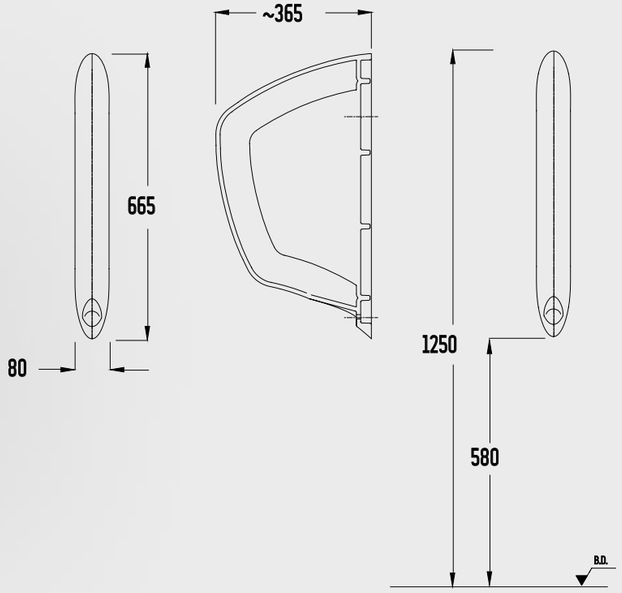

- 66.5x36.5 cm
- Yükseklik 66.5 cm
- 32 Paletli

0140STS110H

Katalogda yer alan resimler ve teknik çizimler bilgi içindir.
Fiyatlara KDV ayrıca dahil edilir. Tavsiye edilen bayi satış fiyatlarıdır.



Fayans Üstü Aksesuarlar

Hygiene PLUS SEREL



Etajerler

Hygiene PLUS SEREL

Fayans Üstü Aksesuarlar



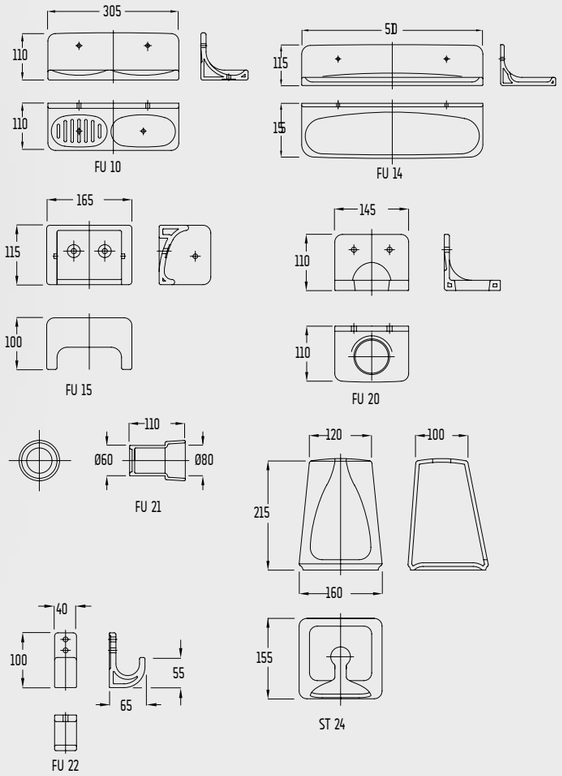

	FU10STS110H Büyük Sabunluk Kutu adedi: 8	FU13STS110H Küçük Sabunluk Kutu adedi: 16	FU14STS110H Etajer (15 x 51 cm) Kutu adedi: 8	FU15STS110H Kağıtlık Kutu adedi: 12
FU20STS110H Bardaklık Kutu adedi: 14	FU21STS110H Bardak Kutu adedi: 14	FU22STL110H Askı Kutu adedi: 16	FU30STL110H Halkalı Havluluk (FU19 + Halka) Kutu adedi: 10	FU31STL110H Kağıtlık (2 Adet FU19 + Havluluk Borusu) Kutu adedi: 6

Etajerler

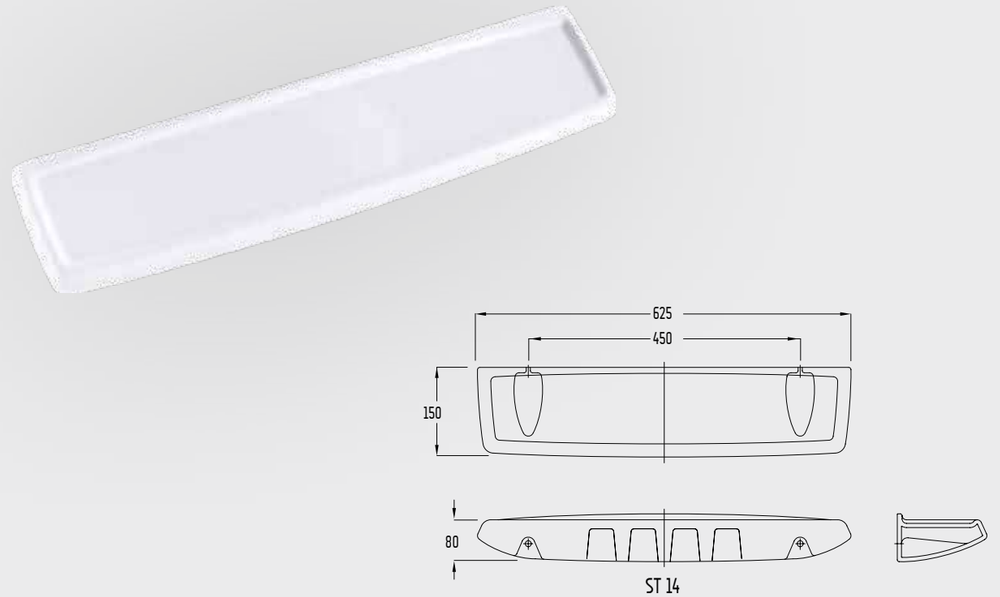

E414 STS
- Etajer (12,5 x 50 cm)
- Fayans Üstü

FU14 STS
- Etajer (15 x 51 cm)
- Fayans Üstü

E414STS110H Kutu adedi: 10	FU14STS110H Kutu adedi: 8

Elmor Tesisat Malzemesi Ticaret A.Ş.'nin ürünlerin fiyat, görünüş, renk ve teknik detaylarında değişiklik yapma hakkı saklıdır.

Katalogda yer alan resimler ve teknik çizimler bilgi içindir.
Fiyatlara KDV ayrıca dahil edilir. Tavsiye edilen bayi satış fiyatlarıdır.



Klozet Kapakları

Orion Yavaş Kapanan Klozet Kapağı



ÇIKARILABİLİR KAPAKLA TEMİZLİK BANYOLARDA

Kolay tak çıkar kapak
Yavaş kapanan kapak

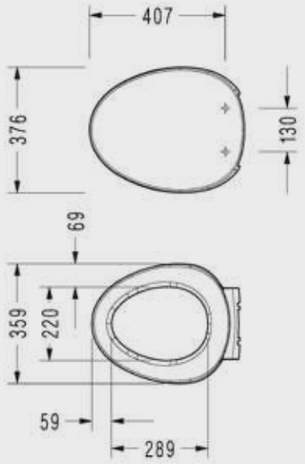

- Çıkarılabilir
- Hygiene

2230R00002

Sigma Slim Yavaş Kapanan Klozet Kapağı



ÇIKARILABİLİR KAPAKLA TEMİZLİK BANYOLARDA

Kolay tak çıkar kapak
Yavaş kapanan kapak

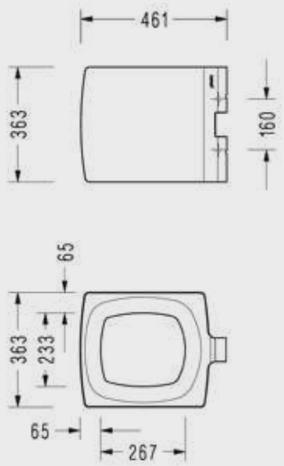

- Çıkarılabilir
- Hygiene

223SS00002

Elmor Tesisat Malzemesi Ticaret A.Ş.'nin ürünlerin fiyat, görünüş, renk ve teknik detaylarında değişiklik yapma hakkı saklıdır.

Zeta Slim Yavaş Kapanan Klozet Kapağı



ÇIKARILABİLİR KAPAKLA TEMİZLİK BANYOLARDA

Kolay tak çıkar kapak
Yavaş kapanan kapak

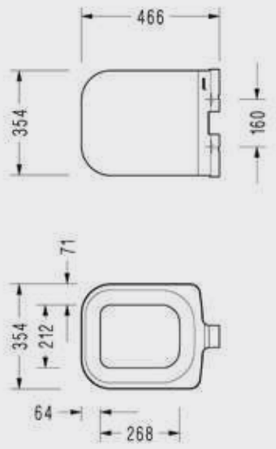

- Çıkarılabilir
- Hygiene

223ZS00002

Beta Slim Yavaş Kapanan Klozet Kapağı



ÇIKARILABİLİR KAPAKLA TEMİZLİK BANYOLARDA

Kolay tak çıkar kapak
Yavaş kapanan kapak

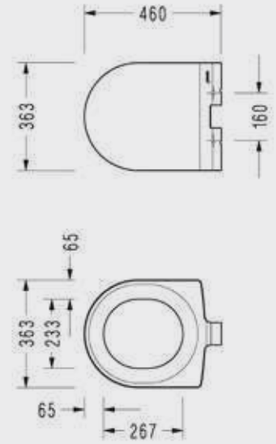

- Çıkarılabilir
- Hygiene

223BS00002

Zeta Yavaş Kapanan Klozet Kapağı



ÇIKARILABİLİR KAPAKLA TEMİZLİK BANYOLARDA

Kolay tak çıkar kapak
Yavaş kapanan kapak

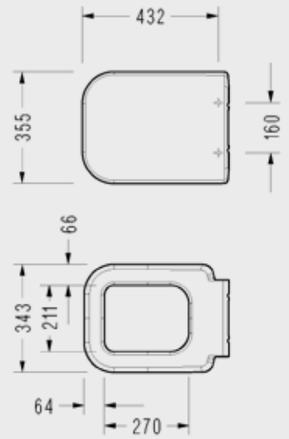

- Çıkarılabilir
- Hygiene

223ZT00002

Katalogda yer alan resimler ve teknik çizimler bilgi içindir.
Fiyatlara KDV ayrıca dahil edilir. Tavsiye edilen bayi satış fiyatlarıdır.

Beta Yavaş Kapanan Klozet Kapağı



ÇIKARILABİLİR KAPAKLA TEMİZLİK BANYOLARDA

Kolay tak çıkar kapak
Yavaş kapanan kapak

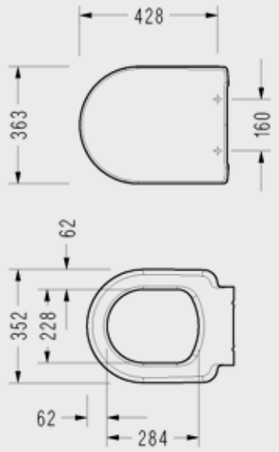

- Çıkarılabilir
- Hygiene

223BT00002

Alpha Yavaş Kapanan Klozet Kapağı



ÇIKARILABİLİR KAPAKLA TEMİZLİK BANYOLARDA

Kolay tak çıkar kapak
Yavaş kapanan kapak

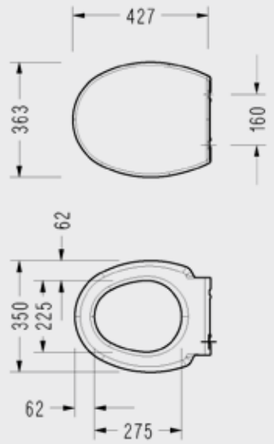

- Çıkarılabilir
- Hygiene

223AF00002

Çocuk Takımı Klozet Kapağı



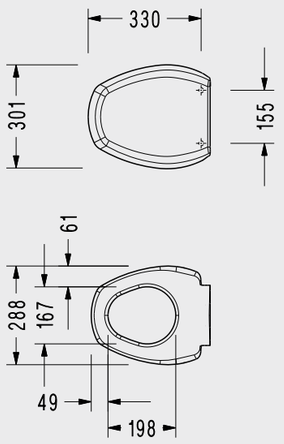

- Çıkarılabilir
- Hygiene

2278700002

Elmor Tesisat Malzemesi Ticaret A.Ş.'nin ürünlerin fiyat, görünüş, renk ve teknik detaylarında değişiklik yapma hakkı saklıdır.

Vega Klozet Kapağı



- Hygiene

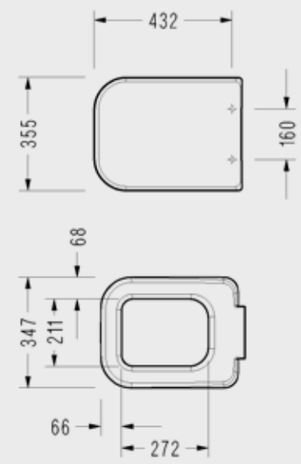

2208900002

Spil Klozet Kapağı



- Hygiene

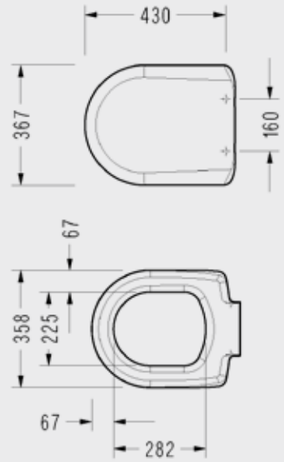

2276001002

Gediz Klozet Kapağı



- Hygiene

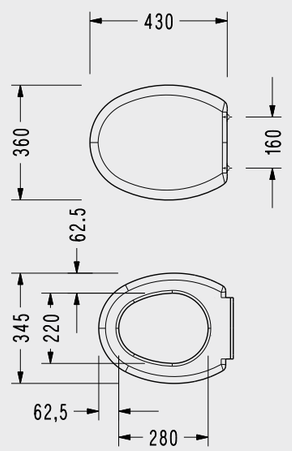

2276100002

Katalogda yer alan resimler ve teknik çizimler bilgi içindir.
Fiyatlara KDV ayrıca dahil edilir. Tavsiye edilen bayi satış fiyatlarıdır.

Irmak Slim Yavaş Kapanan PP Klozet Kapağı



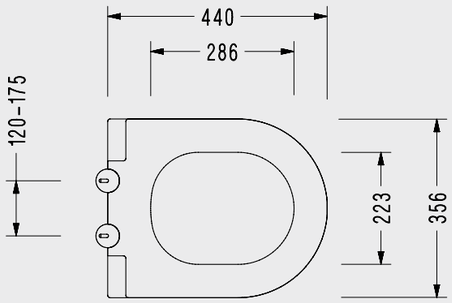

ÇIKARILABİLİR KAPAKLA TEMİZLİK BANYOLARDA

- Çıkarılabilir
- Hygiene

Kolay tak çıkar kapak
Yavaş kapanan kapak

150400120012E

Pelin Slim Yavaş Kapanan PP Klozet Kapağı



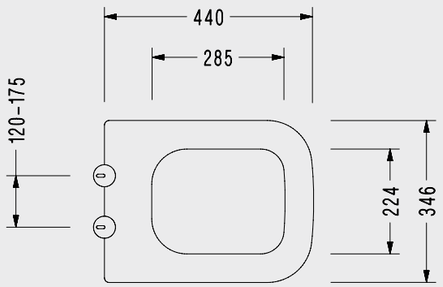

ÇIKARILABİLİR KAPAKLA TEMİZLİK BANYOLARDA

- Çıkarılabilir
- Hygiene

Kolay tak çıkar kapak
Yavaş kapanan kapak

150400120018E

Anemon Yavaş Kapanan PP Klozet Kapağı



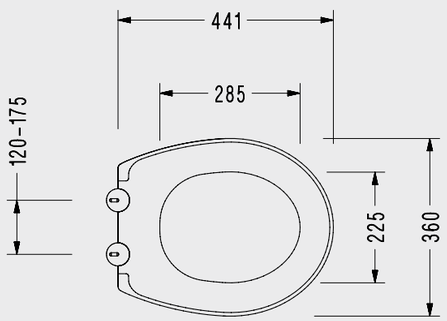

ÇIKARILABİLİR KAPAKLA TEMİZLİK BANYOLARDA

- Çıkarılabilir
- Hygiene

Kolay tak çıkar kapak
Yavaş kapanan kapak

150400120009E

Elmor Tesisat Malzemesi Ticaret A.Ş.'nin ürünlerin fiyat, görünüş, renk ve teknik detaylarında değişiklik yapma hakkı saklıdır.

Fulya Akdeniz PP Klozet Kapağı



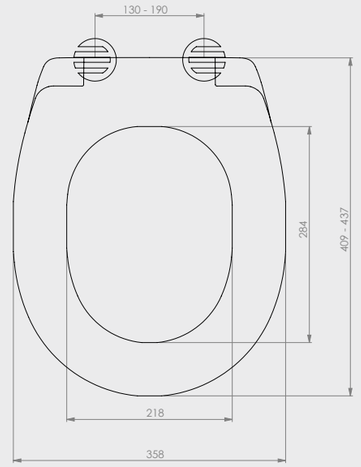

150400120006E

Katalogda yer alan resimler ve teknik çizimler bilgi içindir.
Fiyatlara KDV ayrıca dahil edilir. Tavsiye edilen bayi satış fiyatlarıdır.

- Smooth Serisi
- Easy Serisi
- Glassbox
- Kumanda Panelleri

Gömme Rezervuar

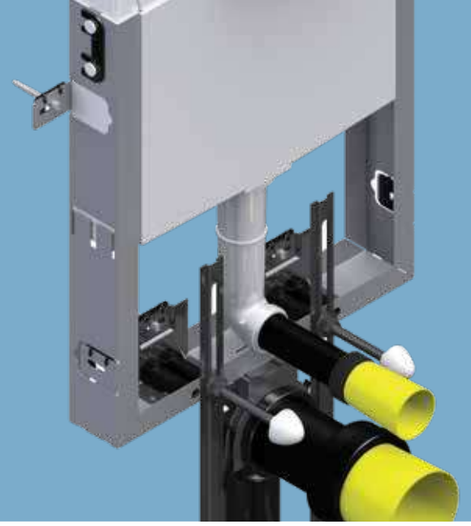

Smooth Serisi

Smooth Asma Klozet İçin Metal Ayaklı Set-Fix Sistem — T020111



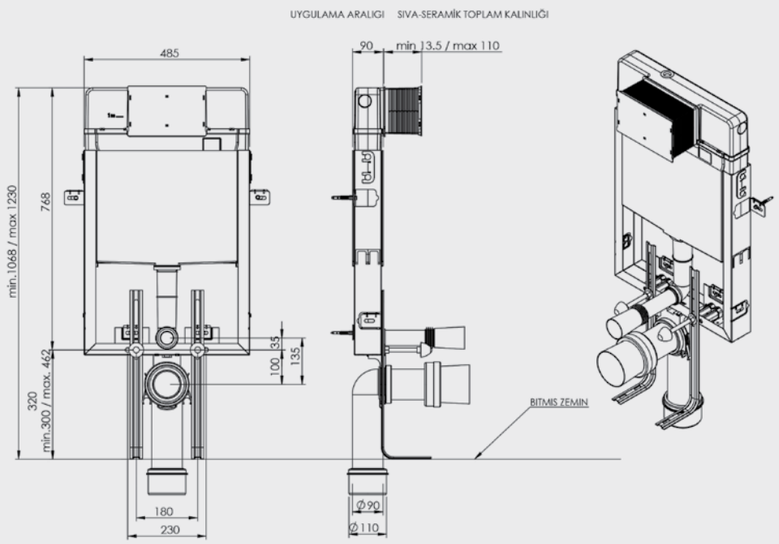

- Tuğla, bims, ytong duvara uygun kullanım.
- 8 cm. kalınlığında galvaniz çerçeve (izolasyon straforuyla beraber 8,5 cm kalınlık)
- 3 - 6 Lt. çift kademeli boşaltma sistemi
- Darbeye ve soğuğa karşı dayanıklı gövde.
- Contalar hariç 5 yıl garanti.

ÜRÜN KODU	ÜRÜN ADI	PANEL
T020111	SMOOTH	Panelsiz
YUVARLAK PANELLİ		
T020111B40 T020111BK40 T020111MK40 T020111PK40 T020111B67 T020111BK67 T020111PK67	SMOOTH Asma Klozet İçin Metal Ayaklı Set-Fix Sistem	Beyaz Parmak İzi Bırakmayan Mat Krom Metal Kaplama Parlak Krom Metal Kaplama

Elmor Tesisat Malzemesi Ticaret A.Ş.'nin ürünlerin fiyat, görünüş ve teknik detaylarında değişiklik yapma hakkı saklıdır.

Ürün Montaj Detayları — T020111

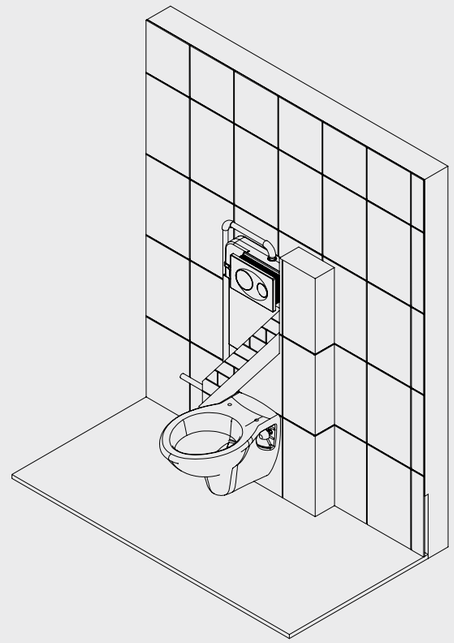

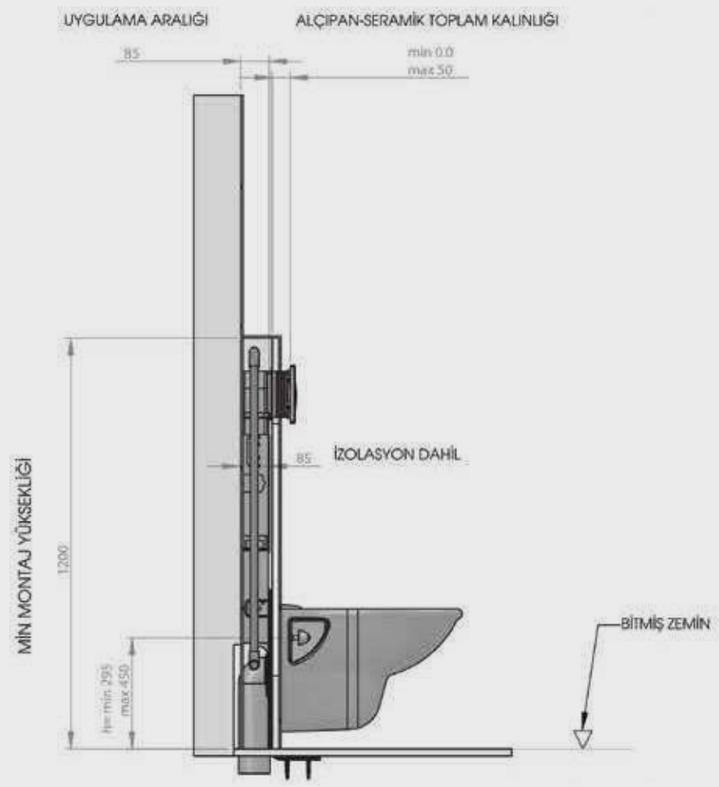

Katalogda yer alan resimler ve teknik çizimler bilgi içindir.
Fiyatlara KDV ayrıca dahil edilir. Tavsiye edilen bayi satış fiyatlarıdır.

Smooth Asma Klozet İçin Metal Ayaksız Set — T020112



- Tuğla, bims, ytong duvara uygun kullanım.
- 8 cm. kalınlığında galvaniz çerçeve (Izolasyon straforuyla beraber 8,5 cm kalınlık)
- 3 - 6 Lt. çift kademeli boşaltma sistemi
- Darbeye ve soğuğa karşı dayanıklı gövde.
- Contalar hariç 5 yıl garanti.

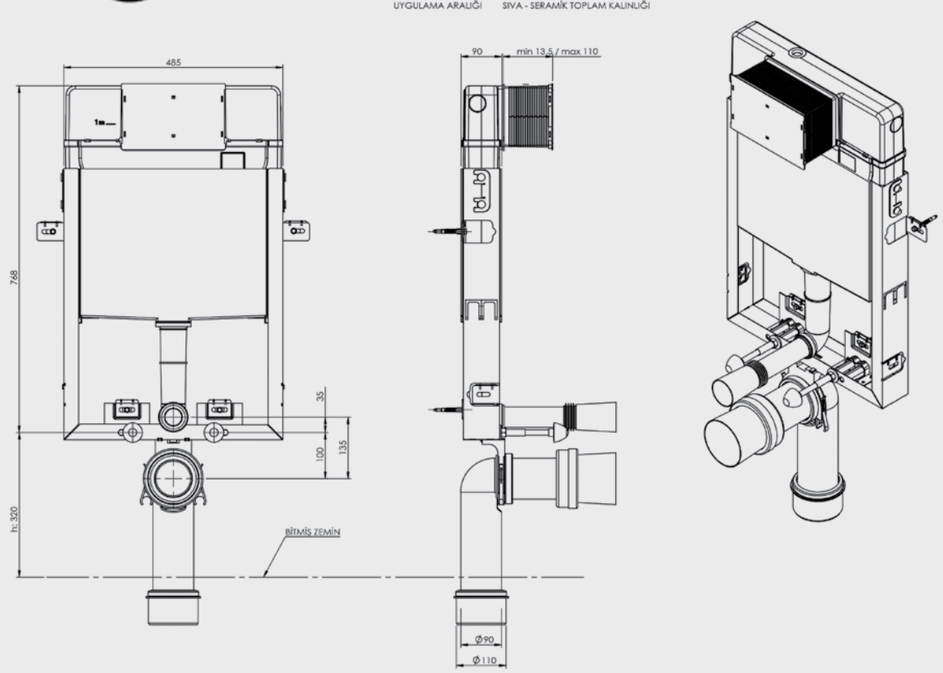

ÜRÜN KODU	ÜRÜN ADI	PANEL
T020112	SMOOTH	Panelsiz

Elmor Tesisat Malzemesi Ticaret A.Ş.'nin ürünlerin fiyat, görünüş ve teknik detaylarında değişiklik yapma hakkı saklıdır.

Ürün Montaj Detayları — T020112

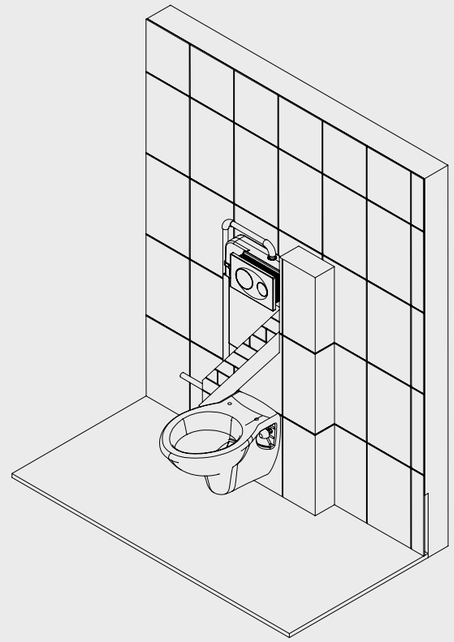

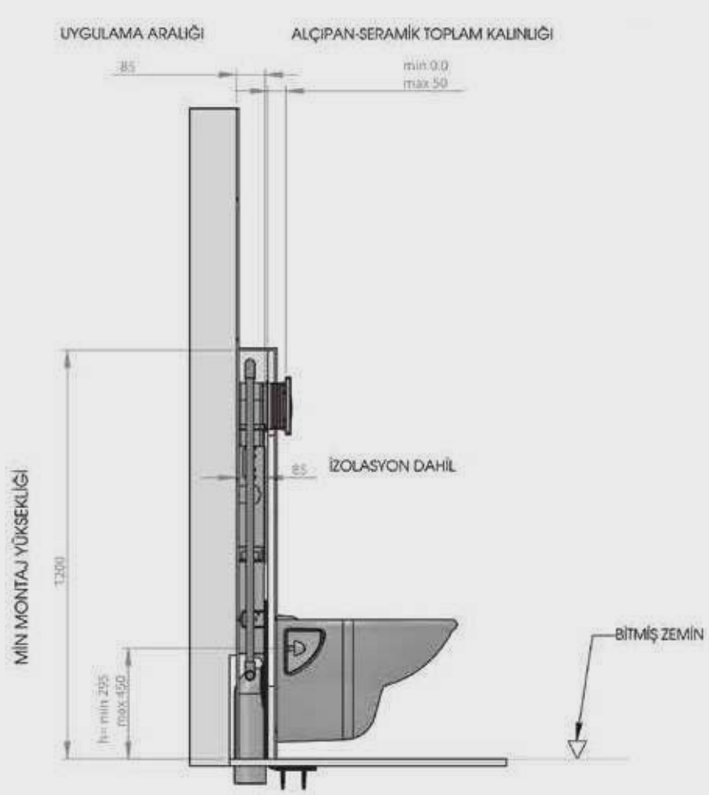

Katalogda yer alan resimler ve teknik çizimler bilgi içindir.
Fiyatlara KDV ayrıca dahil edilir. Tavsiye edilen bayi satış fiyatlarıdır.

Smooth Asma Klozet İçin Duvar Önü Hızlı Montaj Set-Block Sistem — T022113



- Arkası tuğla, önü alçıpan duvara uygun kullanım
- Min. 12 cm - Max 18 cm kalınlık. Universal pis su çıkışı.
- 3-6 lt. çift kademeli boşaltma sistemi
- Darbeye ve soğuğa karşı dayanıklı gövde
- Contalar hariç 5 yıl garanti

ÜRÜN KODU	ÜRÜN ADI	PANEL
T022113	SMOOTH	Panelsiz

Elmor Tesisat Malzemesi Ticaret A.Ş.'nin ürünlerin fiyat, görünüş ve teknik detaylarında değişiklik yapma hakkı saklıdır.

Ürün Montaj Detayları — T022113

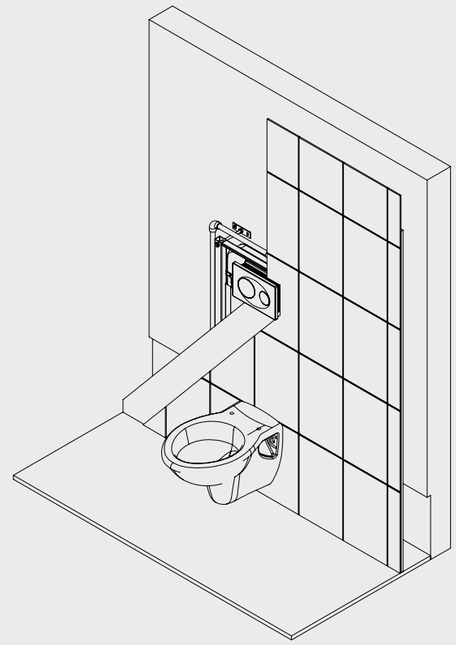

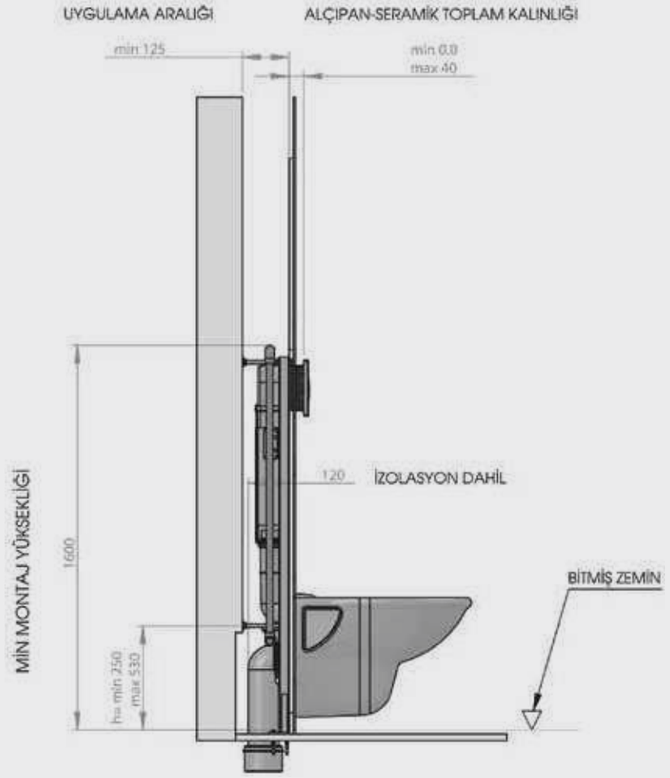

Katalogda yer alan resimler ve teknik çizimler bilgi içindir.
Fiyatlara KDV ayrıca dahil edilir. Tavsiye edilen bayi satış fiyatlarıdır.

Smooth Alçıpan Duvar İçin Yere Hızlı Montaj Set — T022114



- Alçıpan duvara uygun kullanım.
- 18 cm. kalınlık. Universal pis su çıkışı
- 3 - 6 Lt. çift kademeli boşaltma sistemi
- Darbeye ve soğuğa karşı dayanıklı gövde.
- Contalar hariç 5 yıl garanti.

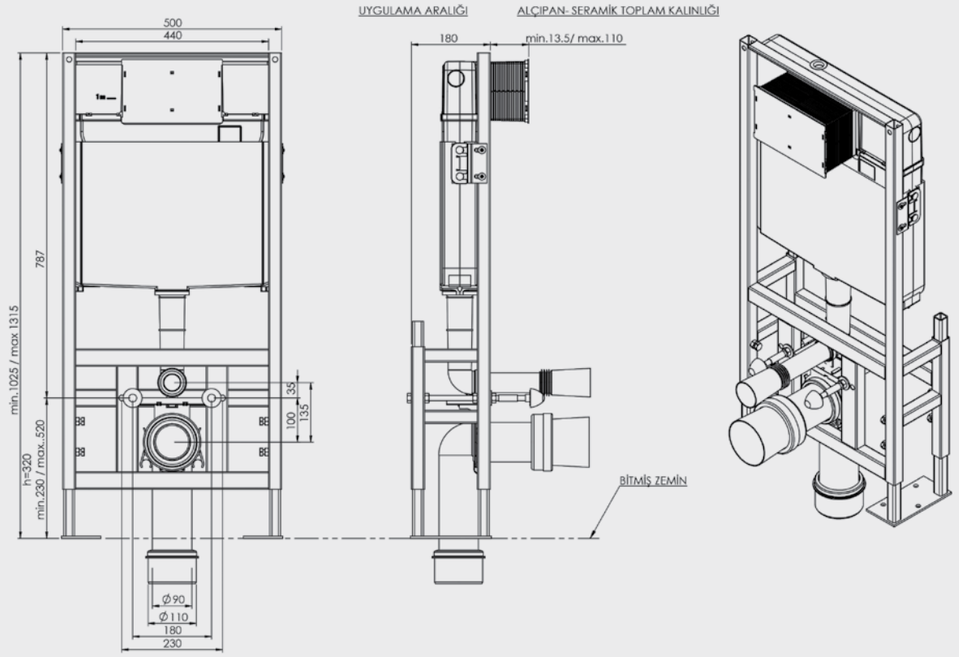

ÜRÜN KODU	ÜRÜN ADI	PANEL
T022114	SMOOTH	Panelsiz

Elmor Tesisat Malzemesi Ticaret A.Ş.'nin ürünlerin fiyat, görünüş ve teknik detaylarında değişiklik yapma hakkı saklıdır.

Ürün Montaj Detayları — T022114

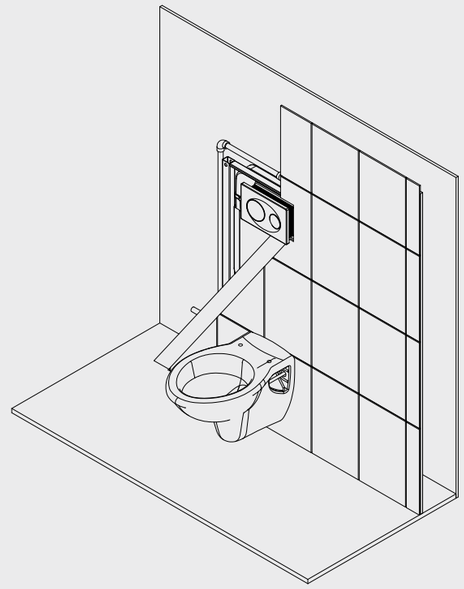

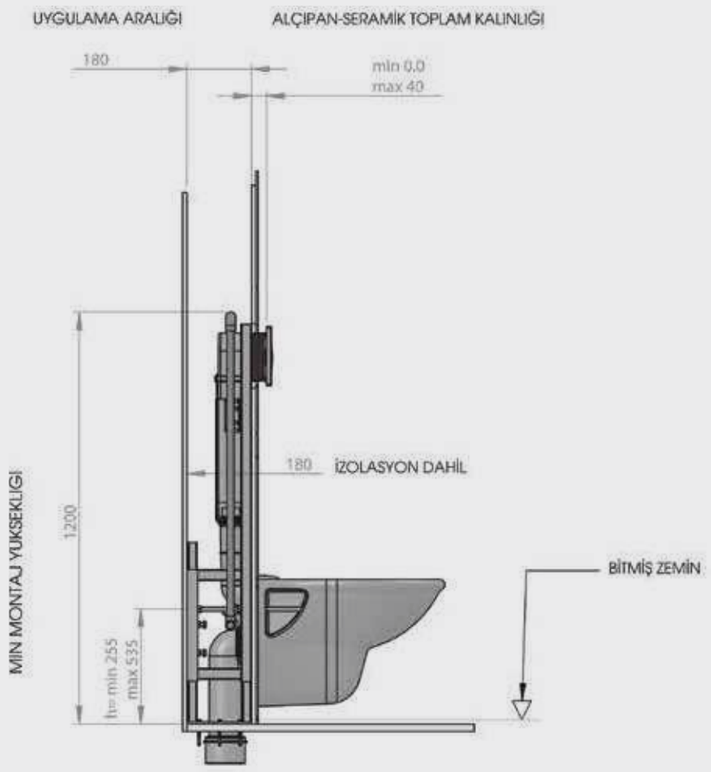

Katalogda yer alan resimler ve teknik çizimler bilgi içindir.
Fiyatlara KDV ayrıca dahil edilir. Tavsiye edilen bayi satış fiyatlarıdır.

Smooth Sırt Sırta İkili Yere Hızlı Montaj Set Çatal Dirsek T022115

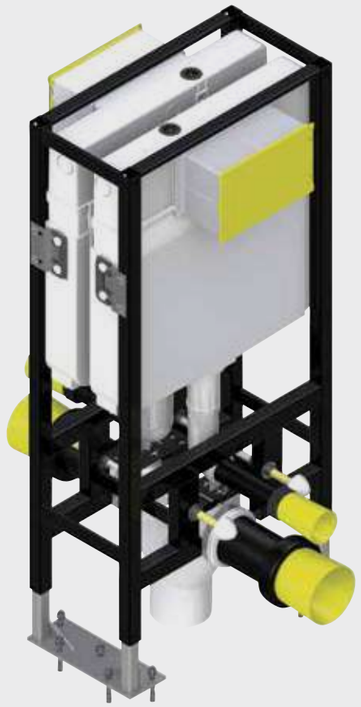

- Alçıpan duvara uygun kullanım.
- 25 cm. kalınlık. Minimum 20 cm'e indirilir.
- 3 - 6 Lt. çift kademeli boşaltma sistemi
- Darbeye ve soğuğa karşı dayanıklı gövde.
- Contalar hariç 5 yıl garanti.

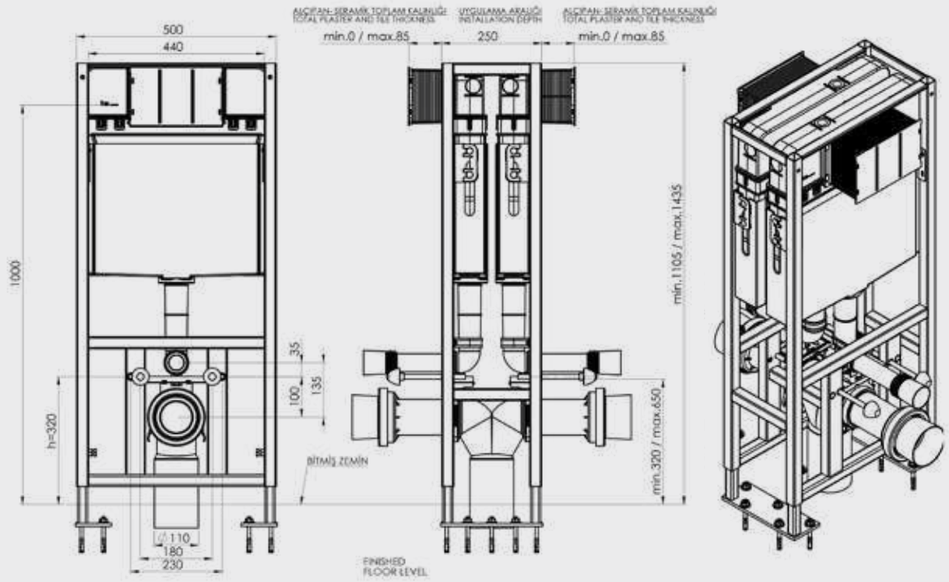

ÜRÜN KODU	ÜRÜN ADI	PANEL
T022115	SMOOTH	Panelsiz

Elmor Tesisat Malzemesi Ticaret A.Ş.'nin ürünlerin fiyat, görünüş ve teknik detaylarında değişiklik yapma hakkı saklıdır.

Ürün Montaj Detayları T022115

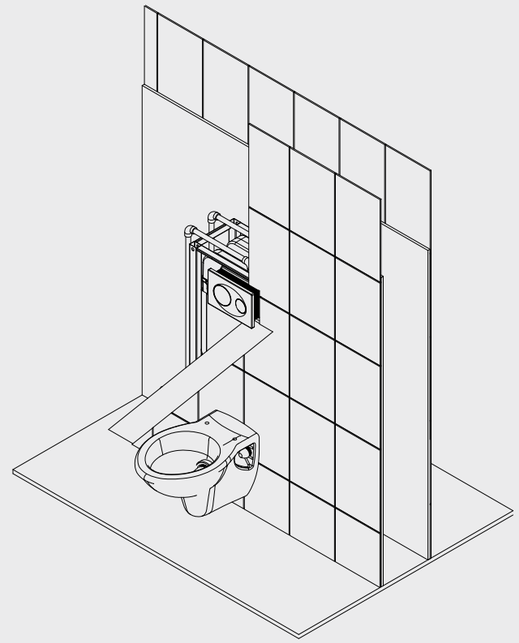

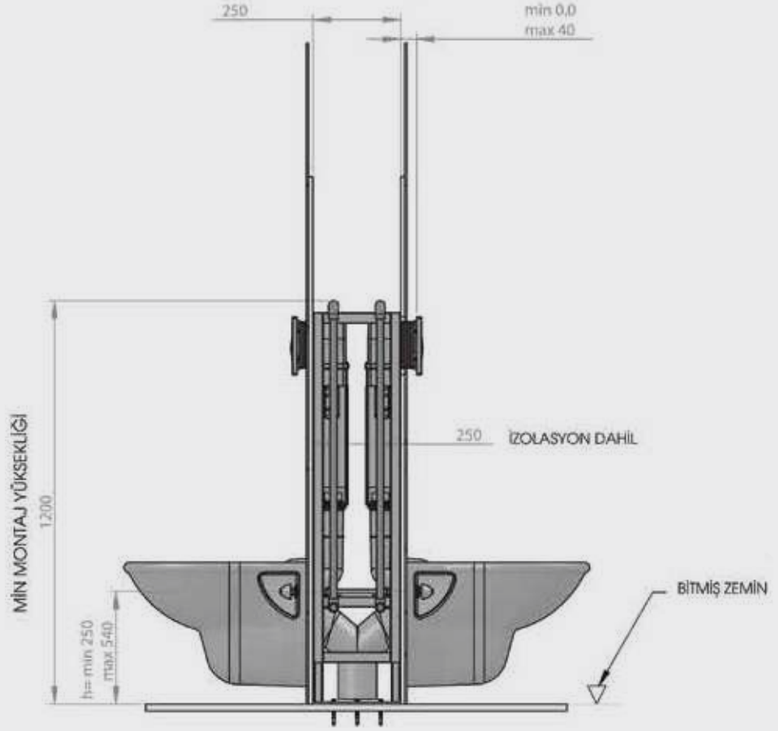

Katalogda yer alan resimler ve teknik çizimler bilgi içindir.
Fiyatlara KDV ayrıca dahil edilir. Tavsiye edilen bayi satış fiyatlarıdır.

Smooth Asma Klozet İçin Duvar Önü Hızlı Montaj Set-Block Sistem - Dik Pis Su Çıkışlı **T022116**

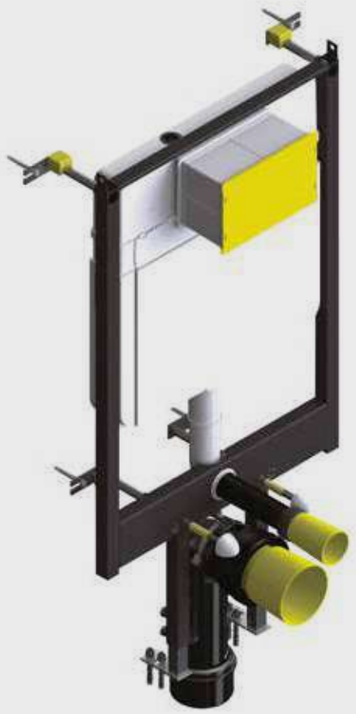

- Arkası tuğla önü alçıpan duvara uygun kullanım.
- 9 cm. kalınlık Dik pis su çıkışı
- 3 - 6 Lt. çift kademeli boşaltma sistemi
- Darbeye ve soğuğa karşı dayanıklı gövde.
- Contalar hariç 5 yıl garanti.

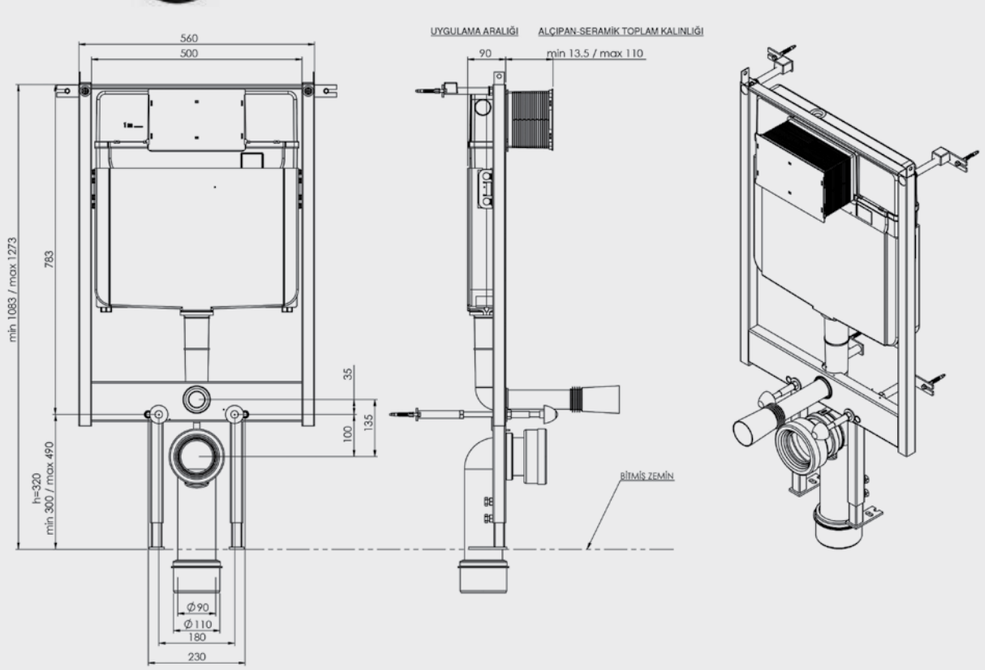

ÜRÜN KODU	ÜRÜN ADI	PANEL
T022116	SMOOTH	Panelsiz

Elmor Tesisat Malzemesi Ticaret A.Ş.'nin ürünlerin fiyat, görünüş ve teknik detaylarında değişiklik yapma hakkı saklıdır.

Ürün Montaj Detayları **T022116**

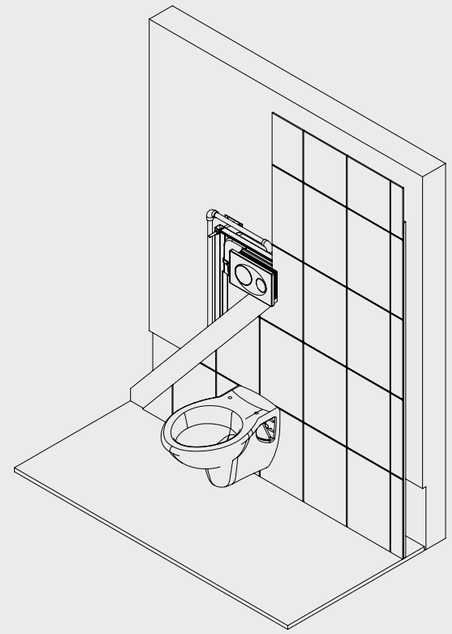

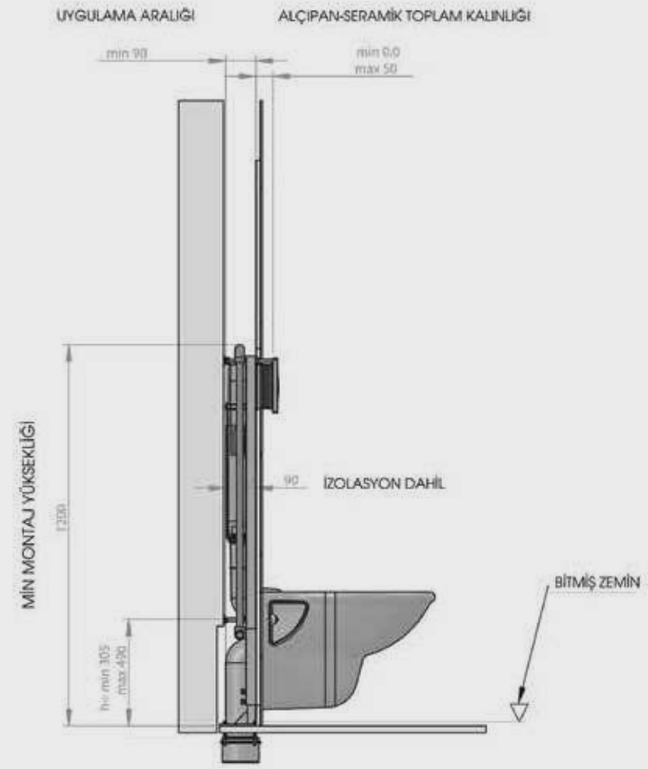

Katalogda yer alan resimler ve teknik çizimler bilgi içindir.
Fiyatlara KDV ayrıca dahil edilir. Tavsiye edilen bayi satış fiyatlarıdır.

Smooth Alçıpan Duvar İçin Yere Hızlı Montaj Set Dik Pis Su Çıkışlı — T022117



- Alçıpan duvara uygun kullanım.
- 12 cm kalınlık. Dik pis su çıkışı.
- 3 - 6 Lt. çift kademeli boşaltma sistemi
- Darbeye ve soğuğa karşı dayanıklı gövde.
- Contalar hariç 5 yıl garanti.

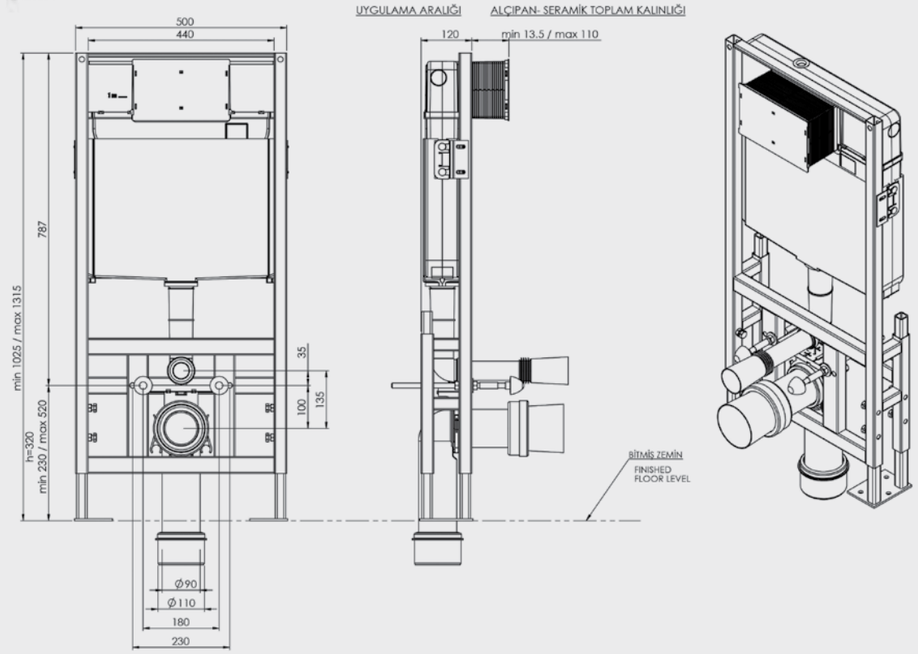

ÜRÜN KODU	ÜRÜN ADI	PANEL
T022117	SMOOTH	Panelsiz

Elmor Tesisat Malzemesi Ticaret A.Ş.'nin ürünlerin fiyat, görünüş ve teknik detaylarında değişiklik yapma hakkı saklıdır.

Ürün Montaj Detayları — T022117

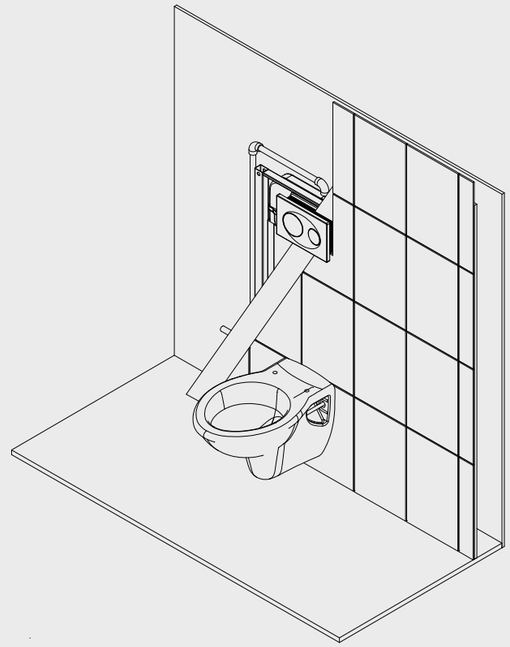

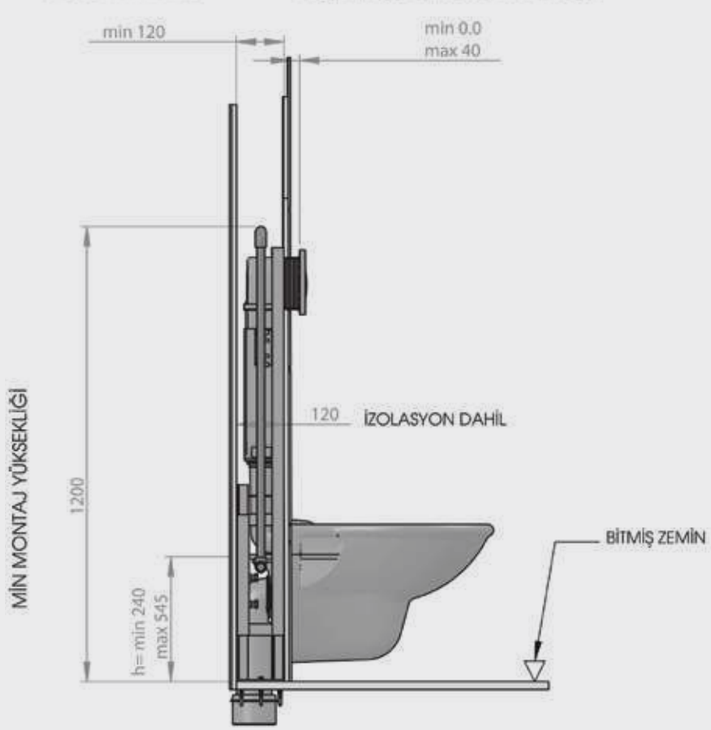

Katalogda yer alan resimler ve teknik çizimler bilgi içindir.
Fiyatlara KDV ayrıca dahil edilir. Tavsiye edilen bayi satış fiyatlarıdır.

Smooth Hela Taşı İçin Set-Basic Sistem — T020140



- 80 mm kalınlık (Izolasyon straforuyla beraber 85 mm kalınlık)
- 3 - 6 Lt. çift kademeli boşaltma sistemi
- Darbeye ve soğuğa karşı dayanıklı gövde.
- Contalar hariç 5 yıl garanti.

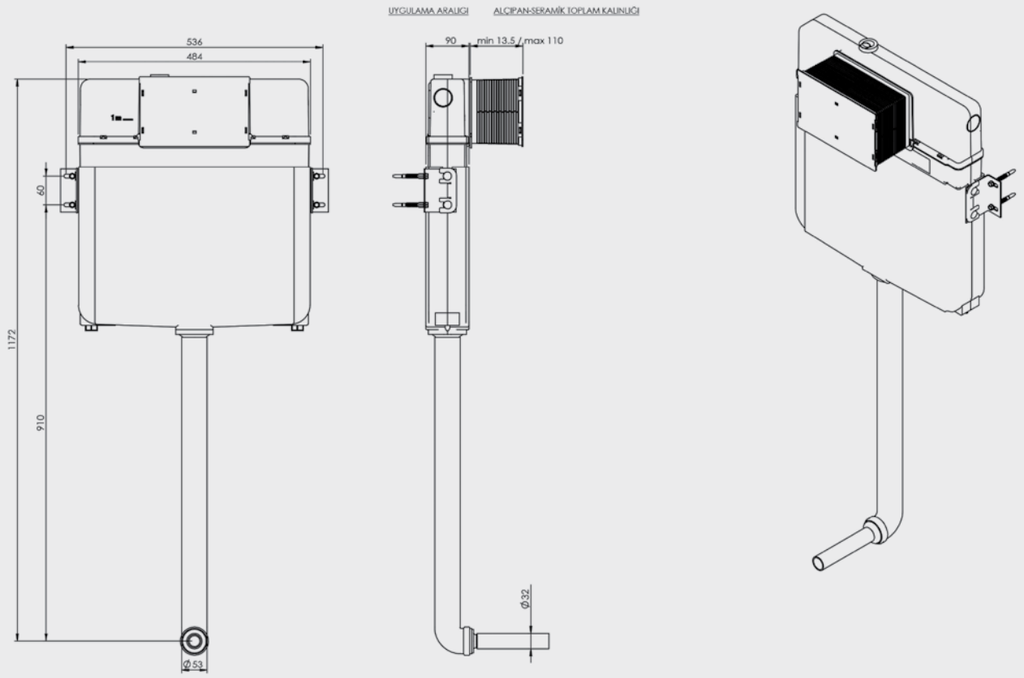

ÜRÜN KODU	ÜRÜN ADI	PANEL
T020140	SMOOTH	Panelsiz

Elmor Tesisat Malzemesi Ticaret A.Ş.'nin ürünlerin fiyat, görünüş ve teknik detaylarında değişiklik yapma hakkı saklıdır.

Smooth Serisi

Ürün Montaj Detayları — T020140

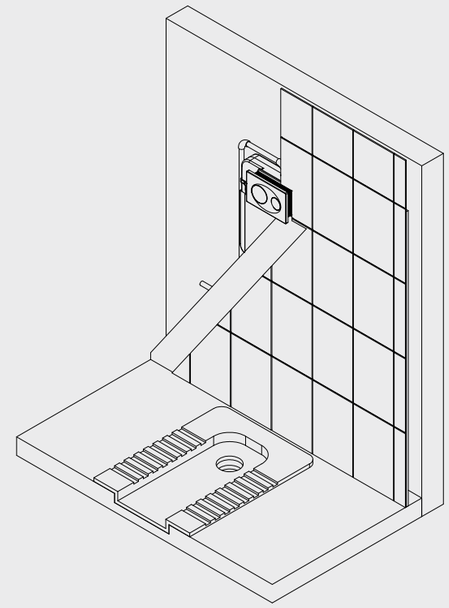

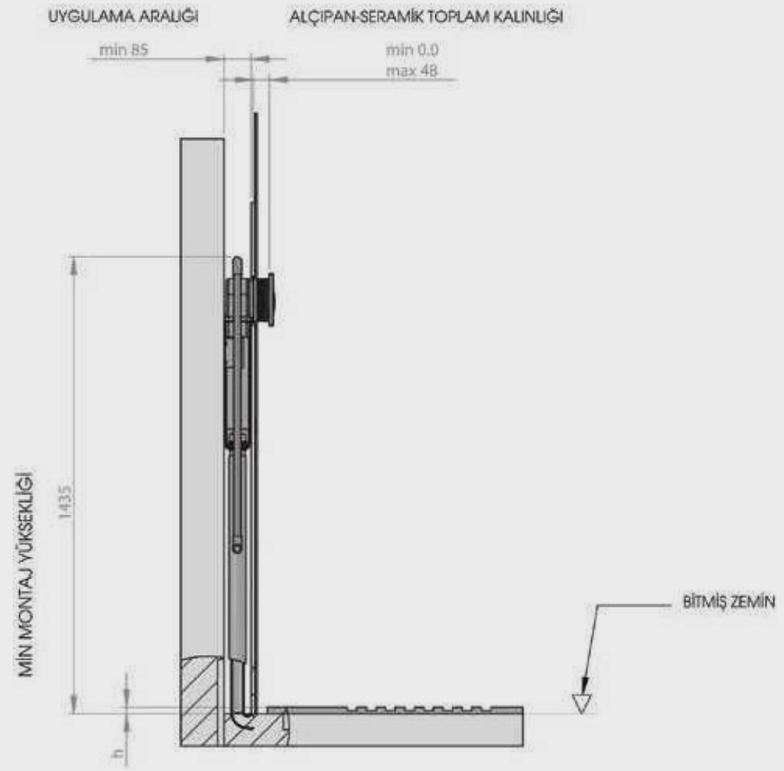

Katalogda yer alan resimler ve teknik çizimler bilgi içindir.
Fiyatlara KDV ayrıca dahil edilir. Tavsiye edilen bayi satış fiyatlarıdır.

Smooth Tek ve Çocuk Klozeti İçin Set — T020120



- 80 mm kalınlık (Izolasyon straforuyla beraber 85 mm kalınlık)
- 3 - 6 Lt. çift kademeli boşaltma sistemi
- Darbeye ve soğuğa karşı dayanıklı gövde.
- Contalar hariç 5 yıl garanti.

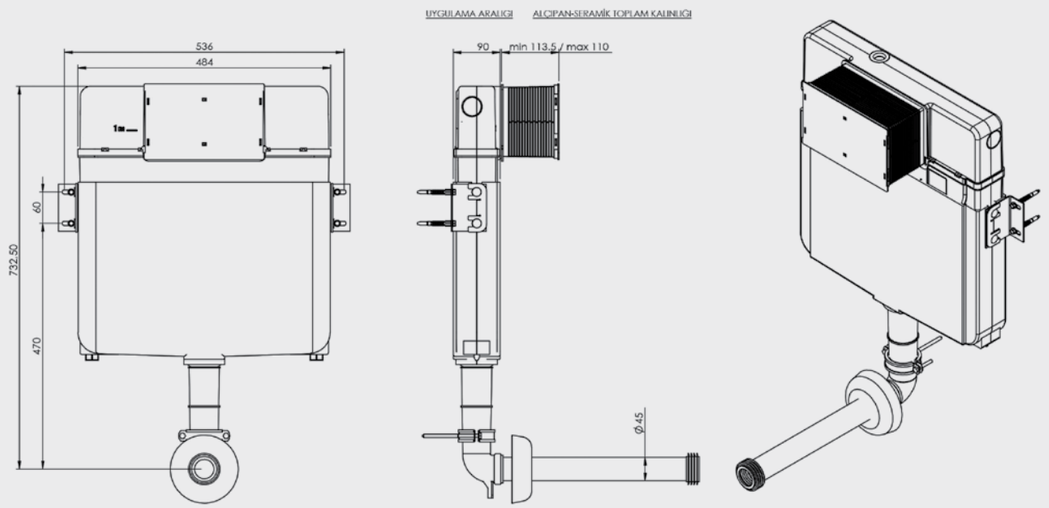

ÜRÜN KODU	ÜRÜN ADI	PANEL
T020120	SMOOTH	Panelsiz

Elmor Tesisat Malzemesi Ticaret A.Ş.'nin ürünlerin fiyat, görünüş ve teknik detaylarında değişiklik yapma hakkı saklıdır.

Ürün Montaj Detayları — T020120

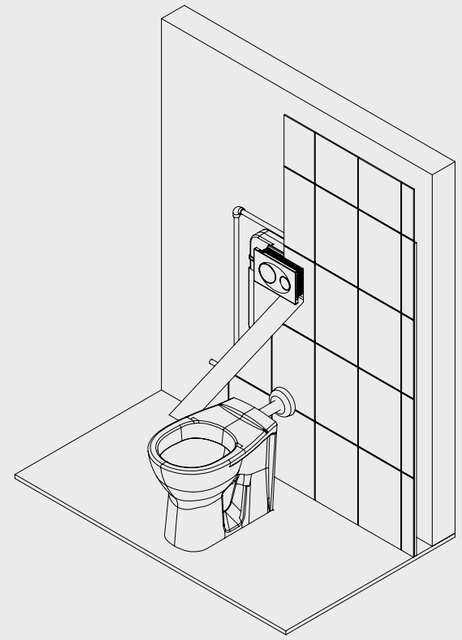

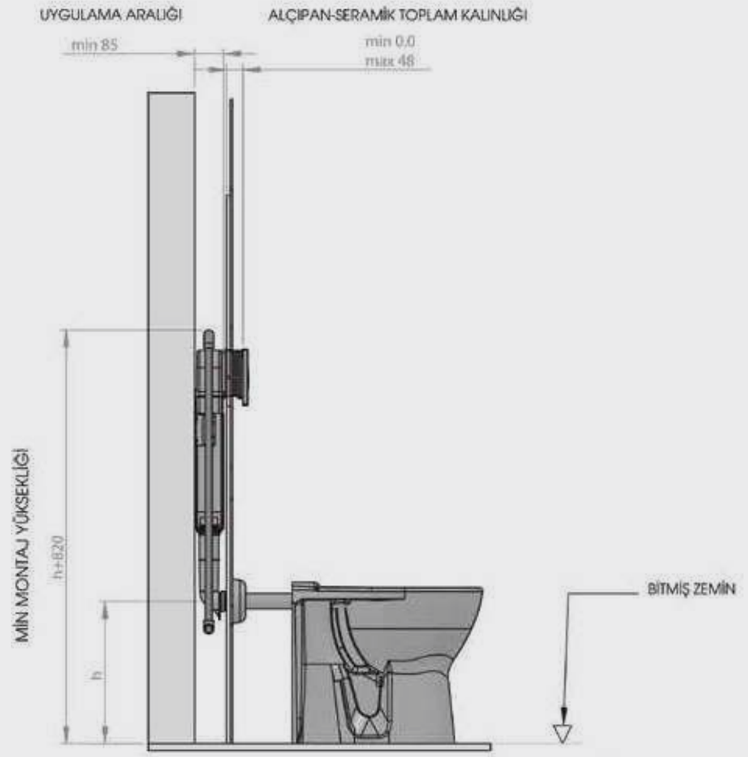

Katalogda yer alan resimler ve teknik çizimler bilgi içindir.
Fiyatlara KDV ayrıca dahil edilir. Tavsiye edilen bayi satış fiyatlarıdır.

Smooth Duvara Tam Dayalı Klozet İçin Set — T020130



- 80 mm kalınlık (Izolasyon straforuyla beraber 85 mm kalınlık)
- 3 - 6 Lt. çift kademeli boşaltma sistemi
- Darbeye ve soğuğa karşı dayanıklı gövde.
- Contalar hariç 5 yıl garanti.

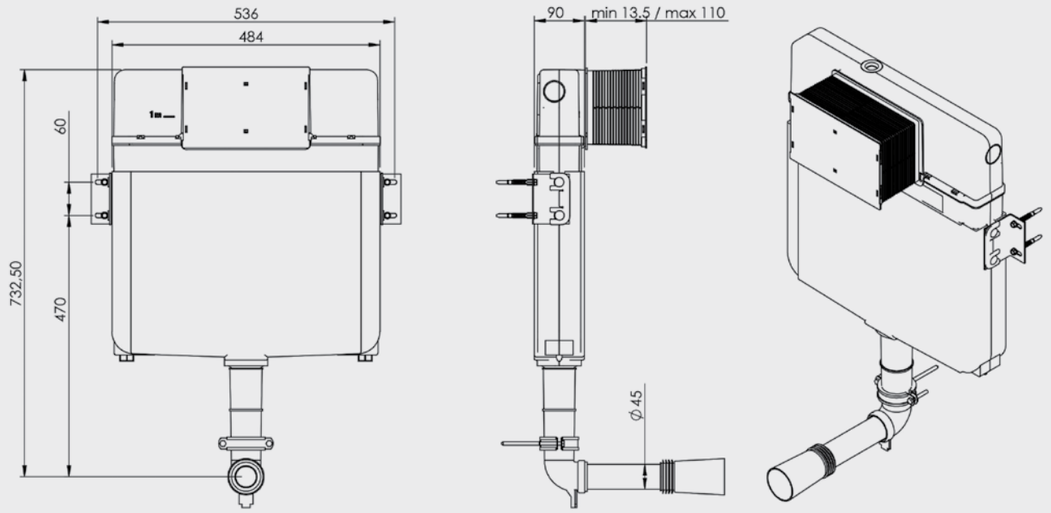

ÜRÜN KODU	ÜRÜN ADI	PANEL
T020130	SMOOTH	Panelsiz

Elmor Tesisat Malzemesi Ticaret A.Ş.'nin ürünlerin fiyat, görünüş ve teknik detaylarında değişiklik yapma hakkı saklıdır.

Ürün Montaj Detayları — T020130

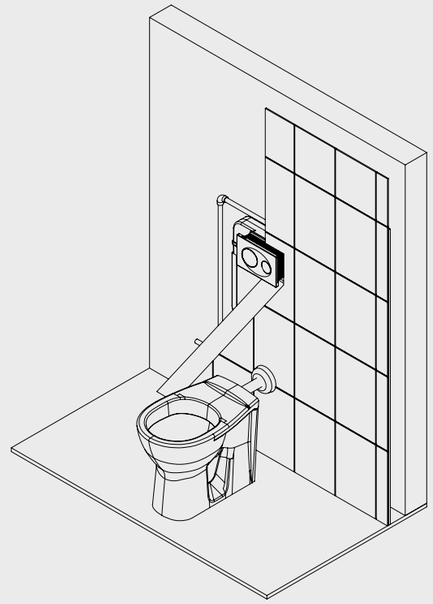

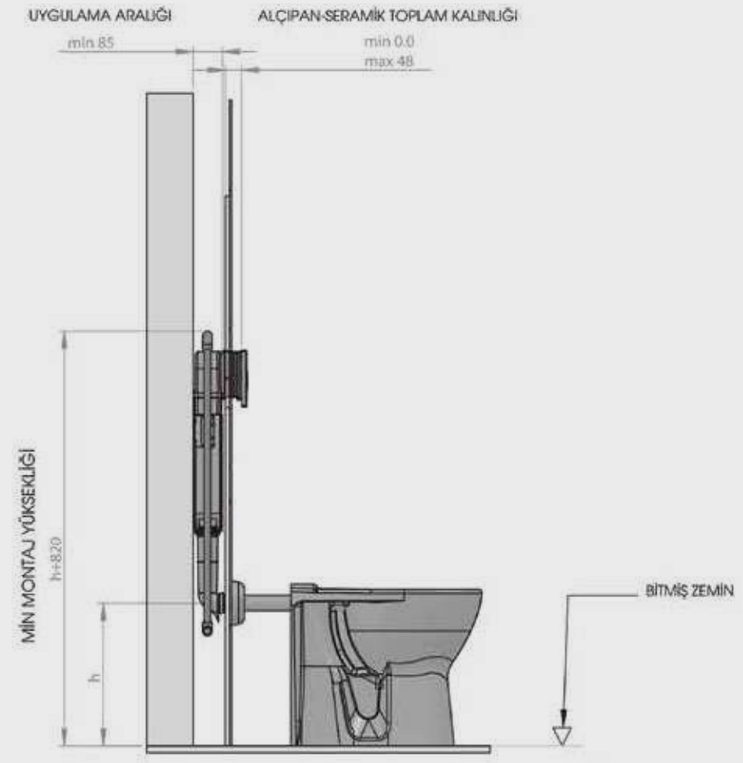

Katalogda yer alan resimler ve teknik çizimler bilgi içindir.
Fiyatlara KDV ayrıca dahil edilir. Tavsiye edilen bayi satış fiyatlarıdır.

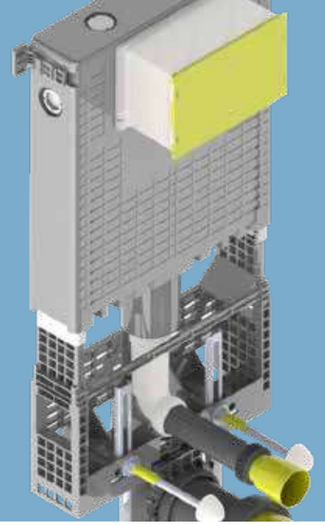

Easy Serisi

Easy Asma Klozet İçin Metal Ayaklı Set-Fix Sistem — T040111



- Tuğla, Bims, Ytong duvara uygun kullanım.
- 10 cm. kalınlık
- 3 - 6 Lt. çift kademeli boşaltma sistemi
- Darbeye ve soğuğa karşı dayanıklı gövde.
- Contalar hariç 5 yıl garanti.

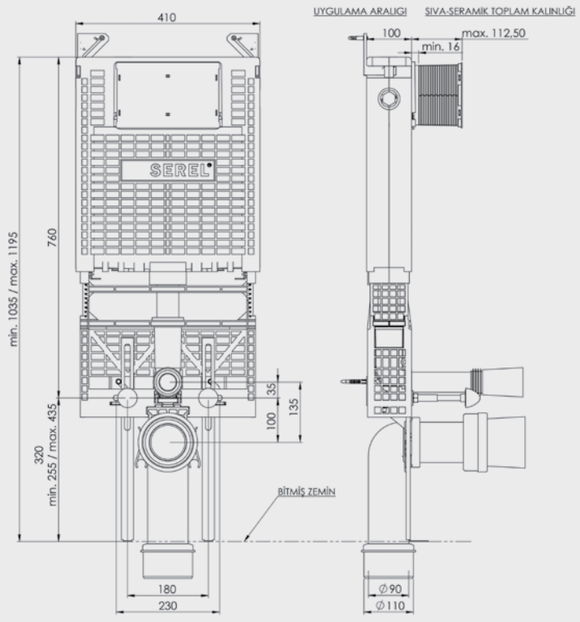

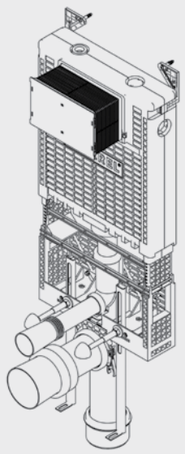

ÜRÜN KODU	ÜRÜN ADI	PANEL
T040111	EASY	Panelsiz

- Minimum sipariş adedi 100'dür.

Elmor Tesisat Malzemesi Ticaret A.Ş.'nin ürünlerin fiyat, görünüş ve teknik detaylarında değişiklik yapma hakkı saklıdır.

Easy Asma Klozet İçin Metal Ayaksız Set-Fix Sistem — T040112



- Tuğla, Bims, Ytong duvara uygun kullanım.
- 10 cm. kalınlık
- 3 - 6 Lt. çift kademeli boşaltma sistemi
- Darbeye ve soğuğa karşı dayanıklı gövde.
- Contalar hariç 5 yıl garanti.

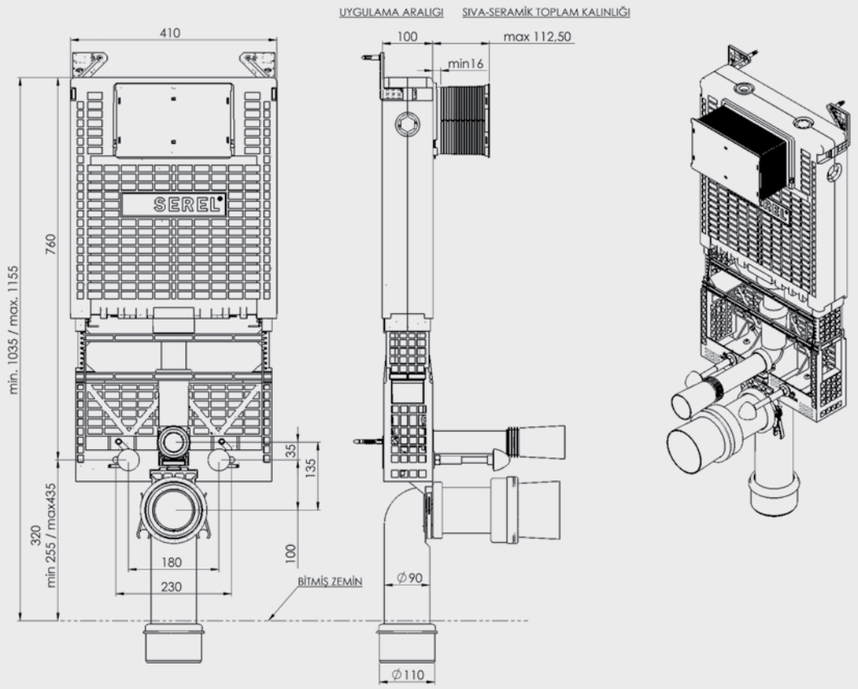

ÜRÜN KODU	ÜRÜN ADI	PANEL
T040112	EASY	Panelsiz

- Minimum sipariş adedi 100'dür.

Katalogda yer alan resimler ve teknik çizimler bilgi içindir.
Fiyatlara KDV ayrıca dahil edilir. Tavsiye edilen bayi satış fiyatlarıdır.

Easy Asma Klozet İçin Duvar önü Hızlı Montaj Set- Block Sistem — T042113

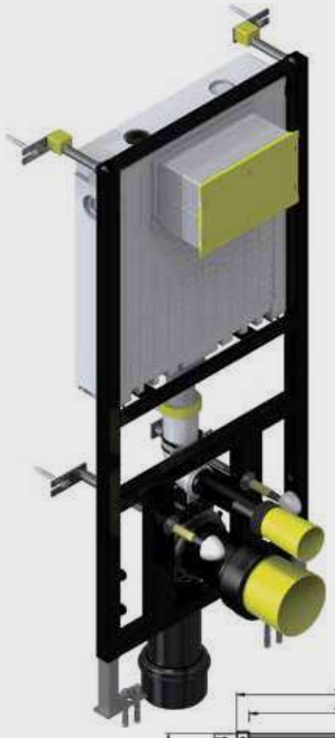

- Alçıpan duvara uygun kullanım.
- 12 cm. kalınlık. Universal pis su çıkışı.
- 3 - 6 Lt. çift kademeli boşaltma sistemi
- Darbeye ve soğuğa karşı dayanıklı gövde.
- Contalar hariç 5 yıl garanti.

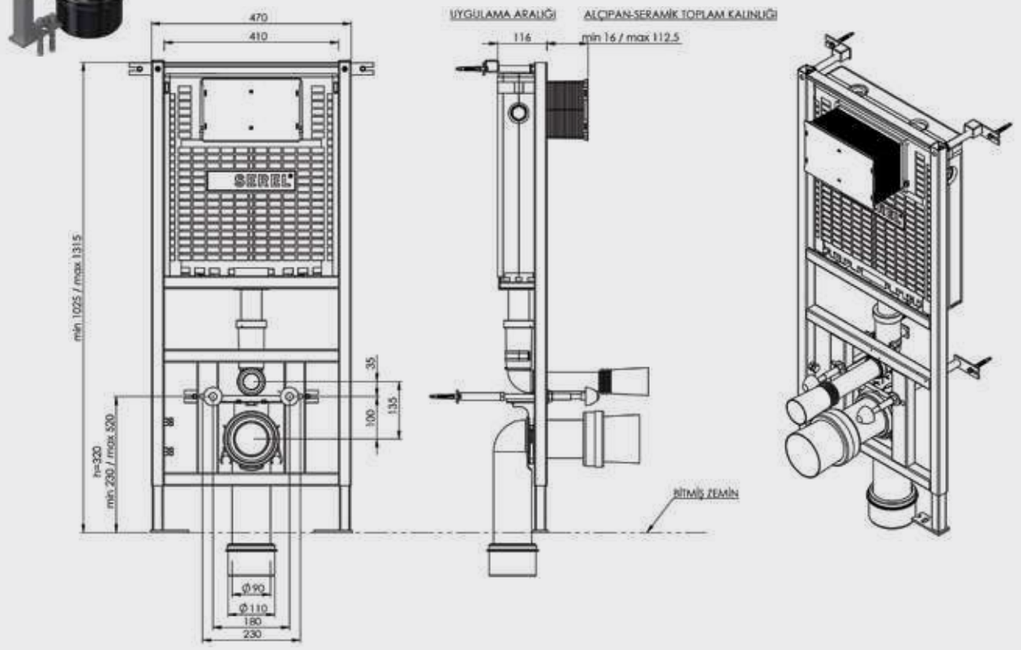

ÜRÜN KODU	ÜRÜN ADI	PANEL
T042113	EASY	Panelsiz

- Minimum sipariş adedi 100'dür.

Elmor Tesisat Malzemesi Ticaret A.Ş.'nin ürünlerin fiyat, görünüş ve teknik detaylarında değişiklik yapma hakkı saklıdır.

Easy Alçıpan Duvar için Yere Hızlı Montaj Set — T042114



- Alçıpan duvara uygun kullanım.
- 18 cm. kalınlık. Universal pis su çıkışı.
- 3 - 6 Lt. çift kademeli boşaltma sistemi
- Darbeye ve soğuğa karşı dayanıklı gövde.
- Contalar hariç 5 yıl garanti.

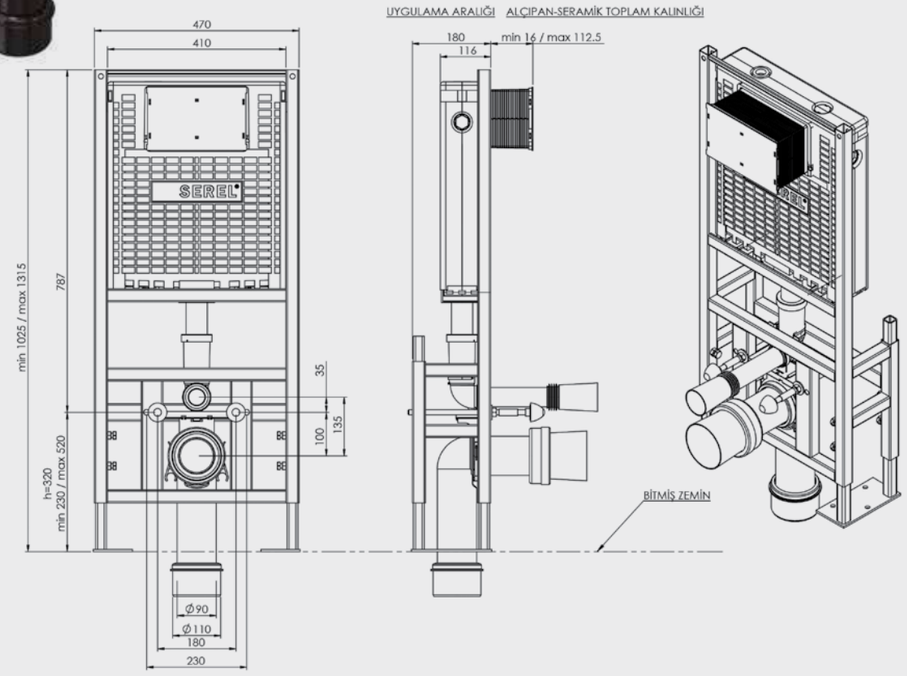

ÜRÜN KODU	ÜRÜN ADI	PANEL
T042114	EASY	Panelsiz

- Minimum sipariş adedi 100'dür.

Katalogda yer alan resimler ve teknik çizimler bilgi içindir.
Fiyatlara KDV ayrıca dahil edilir. Tavsiye edilen bayi satış fiyatlarıdır.

Easy Sırtsırta İki Yere Hızlı Montaj Set Çatal Dirsek — T042115

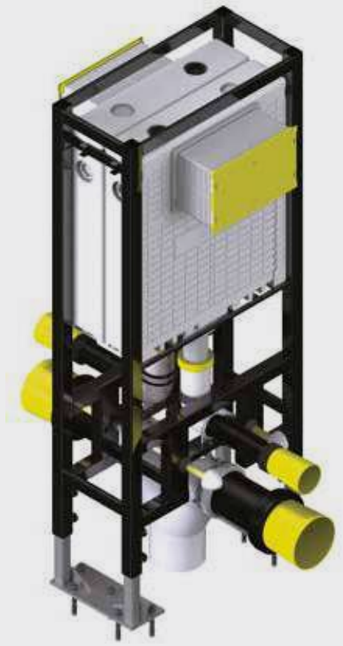

- Alçıpan duvara uygun kullanım.
- 25 cm. kalınlık.
- 3 - 6 Lt. çift kademeli boşaltma sistemi
- Darbeye ve soğuğa karşı dayanıklı gövde.
- Contalar hariç 5 yıl garanti.

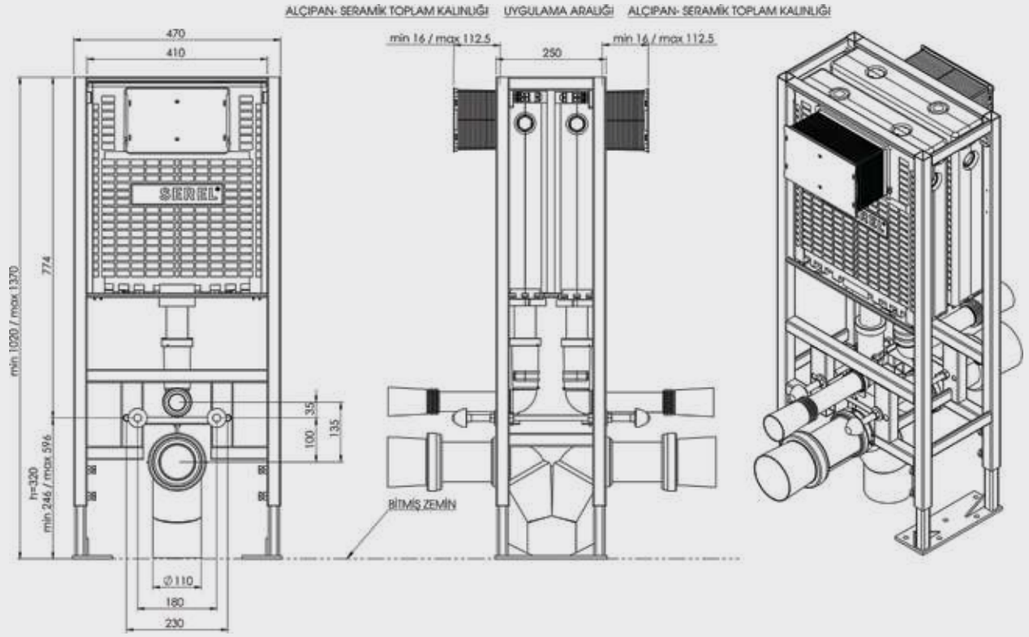

ÜRÜN KODU	ÜRÜN ADI	PANEL
T042115	EASY	Panelsiz

- Minimum sipariş adedi 100'dür.

Elmor Tesisat Malzemesi Ticaret A.Ş.'nin ürünlerin fiyat, görünüş ve teknik detaylarında değişiklik yapma hakkı saklıdır.

Easy Alçıpan Duvar için Yere Hızlı Montaj Set Dik Pis Su Çıkışlı — T042117

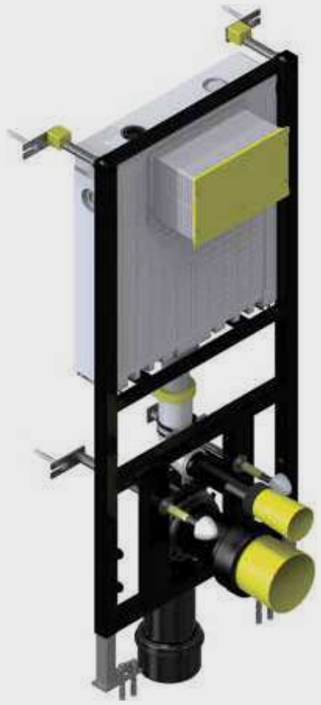

- Alçıpan duvara uygun kullanım.
- 12 cm kalınlık. Dik pis su çıkışı.
- 3 - 6 Lt. çift kademeli boşaltma sistemi
- Darbeye ve soğuğa karşı dayanıklı gövde.
- Contalar hariç 5 yıl garanti.

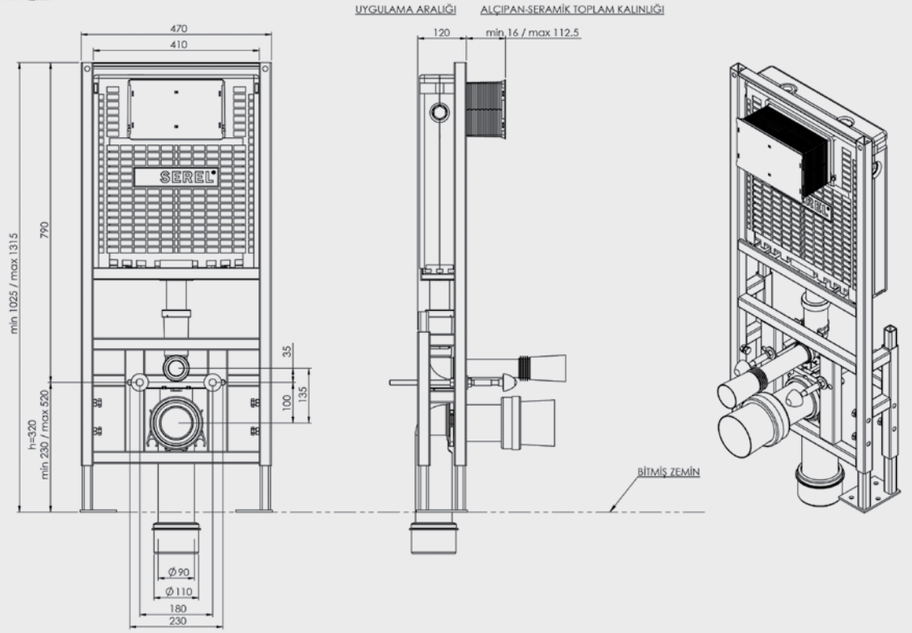

ÜRÜN KODU	ÜRÜN ADI	PANEL
T042117	EASY	Panelsiz

- Minimum sipariş adedi 100'dür.

Katalogda yer alan resimler ve teknik çizimler bilgi içindir.
Fiyatlara KDV ayrıca dahil edilir. Tavsiye edilen bayi satış fiyatlarıdır.

Easy Helataşı için Set Basic Sistem — T040140



- 10 cm. kalınlık
- 3 - 6 Lt. çift kademeli boşaltma sistemi
- Darbeye ve soğuğa karşı dayanıklı gövde.
- Contalar hariç 5 yıl garanti.

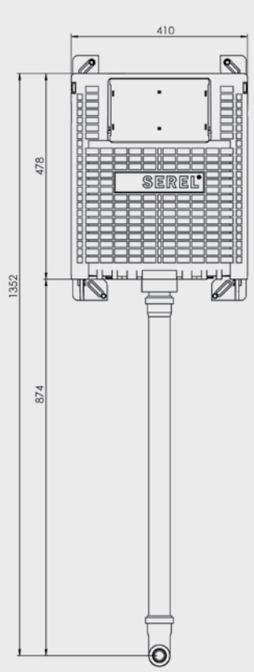

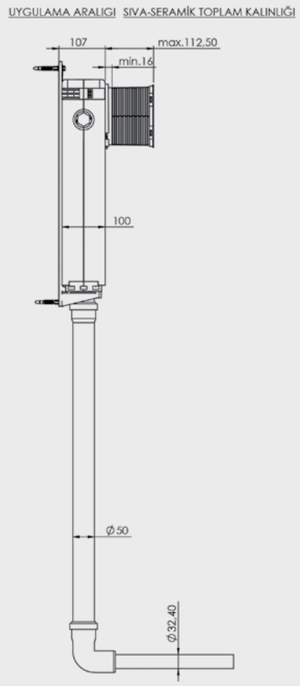

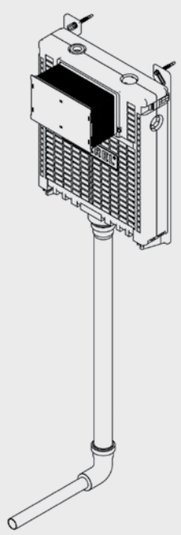

ÜRÜN KODU	ÜRÜN ADI	PANEL
T040140	EASY	Panelsiz

- Minimum sipariş adedi 100'dür.

Elmor Tesisat Malzemesi Ticaret A.Ş.'nin ürünlerin fiyat, görünüş ve teknik detaylarında değişiklik yapma hakkı saklıdır.

Easy Tek ve Çocuk Klozeti için Set — T040120

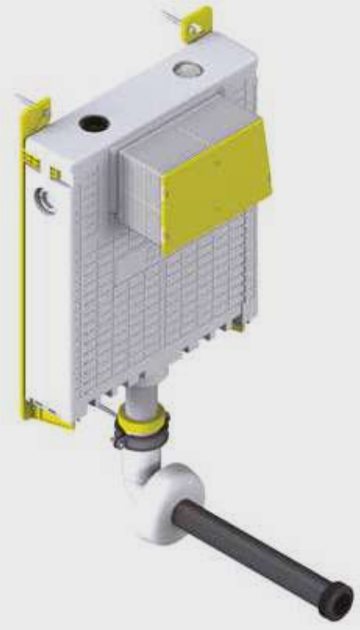

- 10 cm. kalınlık
- 3 - 6 Lt. çift kademeli boşaltma sistemi
- Darbeye ve soğuğa karşı dayanıklı gövde.
- Contalar hariç 5 yıl garanti.

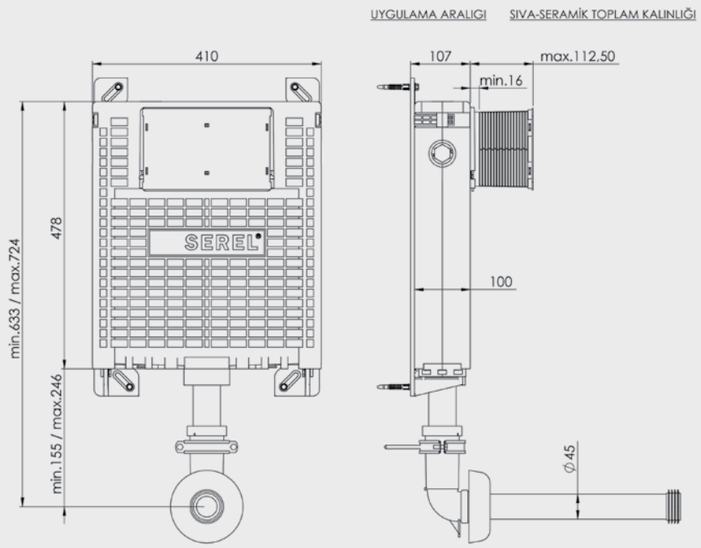

ÜRÜN KODU	ÜRÜN ADI	PANEL
T040120	EASY	Panelsiz

- Minimum sipariş adedi 100'dür.

Katalogda yer alan resimler ve teknik çizimler bilgi içindir.
Fiyatlara KDV ayrıca dahil edilir. Tavsiye edilen bayi satış fiyatlarıdır.

Easy Duvara Tam Dayalı Klozet için Set — T040130



- 10 cm. kalınlık
- 3 - 6 Lt. çift kademeli boşaltma sistemi
- Darbeye ve soğuğa karşı dayanıklı gövde.
- Contalar hariç 5 yıl garanti.

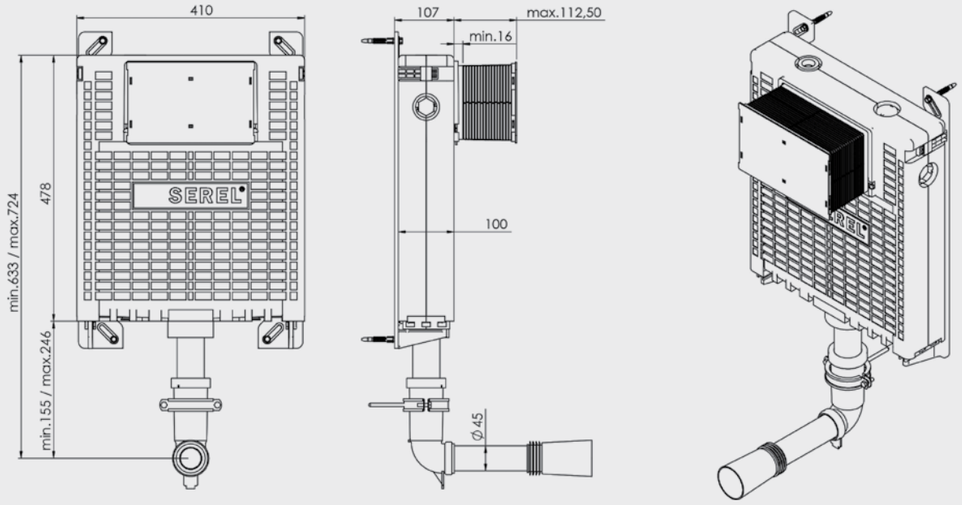

ÜRÜN KODU	ÜRÜN ADI	PANEL
T040130	EASY	Panelsiz

- Minimum sipariş adedi 100'dür.

Elmor Tesisat Malzemesi Ticaret A.Ş.'nin ürünlerin fiyat, görünüş ve teknik detaylarında değişiklik yapma hakkı saklıdır.



Glassbox Serisi

Glassbox Duvar Önü Cam Rezervuar



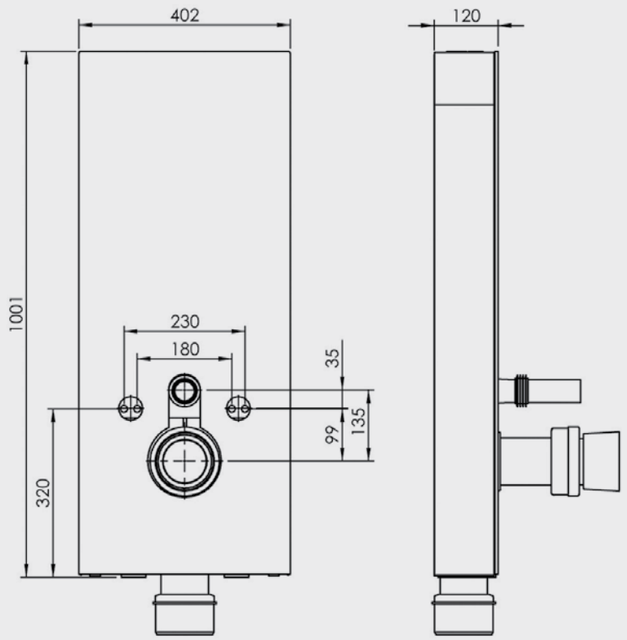

- Asma Klozetler ve Duvara Tam Dayalı Klozetler ile Uyumludur.

ÜRÜN KODU	ÜRÜN ADI	PANEL
T03C113S T03C113B	GLASSBOX Asma Klozet Uyumlu	Siyah Beyaz
T03C130S T03C130B	GLASSBOX Duvara Tam Dayalı Klozet Uyumlu	Siyah Beyaz

Katalogda yer alan resimler ve teknik çizimler bilgi içindir.
Fiyatlara KDV ayrıca dahil edilir. Tavsiye edilen bayi satış fiyatlarıdır.

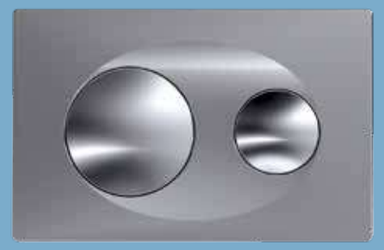

Kumanda Panelleri

P40 Paneller

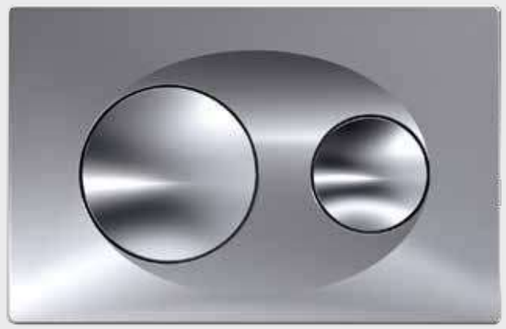

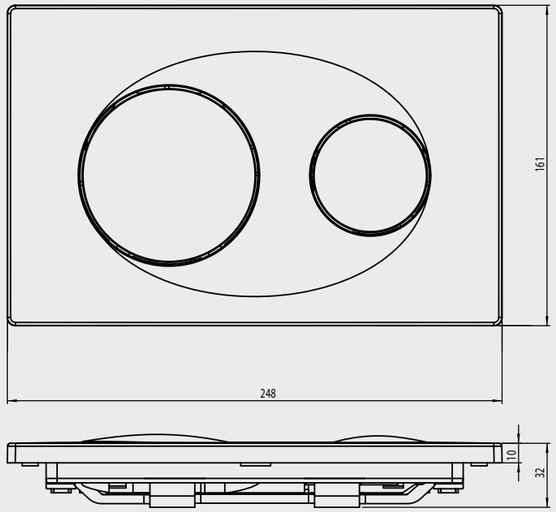

ÜRÜN KODU	ÜRÜN ADI	PANEL
P400110	Kumanda Paneli (Metal Kaplama)	Mat Krom
P400180	Kumanda Paneli	Parmak İzi Bırakmayan
P400120	Kumanda Paneli (Metal Kaplama)	Parmak Krom Panel
P400130	Kumanda Paneli	Beyaz Panel
P400140	Kumanda Paneli	Altın Panel
P400190	Kumanda Paneli	Soft Siyah Panel (Boyalı)

Elmor Tesisat Malzemesi Ticaret A.Ş.'nin ürünlerin fiyat, görünüş ve teknik detaylarında değişiklik yapma hakkı saklıdır.

P67 Paneller



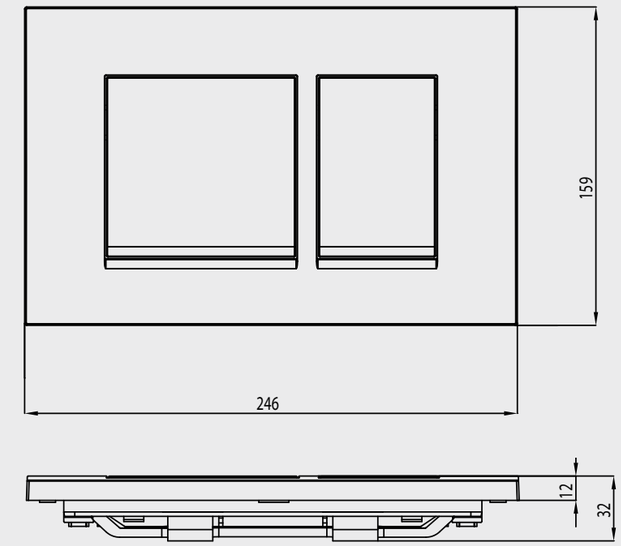

ÜRÜN KODU	ÜRÜN ADI	PANEL	FİYAT
P670120	Kumanda Paneli	Parlak Krom Panel	**459 TL**
P670130	Kumanda Paneli	Beyaz Panel	**284 TL**
P670180	Kumanda Paneli	Parmak İzi Bırakmayan	**338 TL**

Katalogda yer alan resimler ve teknik çizimler bilgi içindir.
Fiyatlara KDV ayrıca dahil edilir. Tavsiye edilen bayi satış fiyatlarıdır.

P57 Paneller



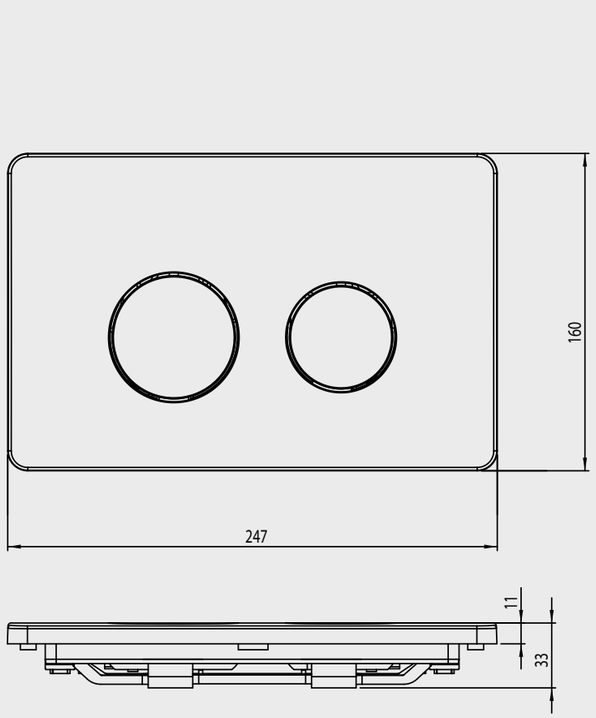

ÜRÜN KODU	ÜRÜN ADI	PANEL RENK
P570110	Kumanda Paneli (Metal Kaplama)	Mat Krom Panel
P570180	Kumanda Paneli	Parmak İzi Bırakmayan
P570120	Kumanda Paneli (Metal Kaplama)	Parlak Krom Panel
P570130	Kumanda Paneli	Beyaz Panel

Elmor Tesisat Malzemesi Ticaret A.Ş.'nin ürünlerin fiyat, görünüş ve teknik detaylarında değişiklik yapma hakkı saklıdır.

P58 Paneller

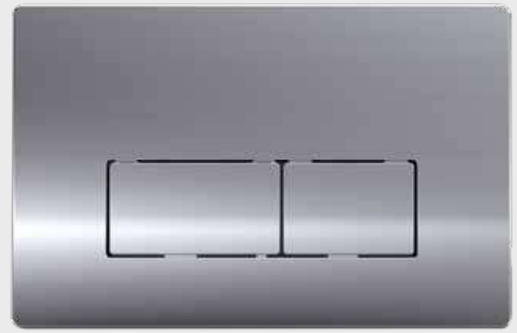

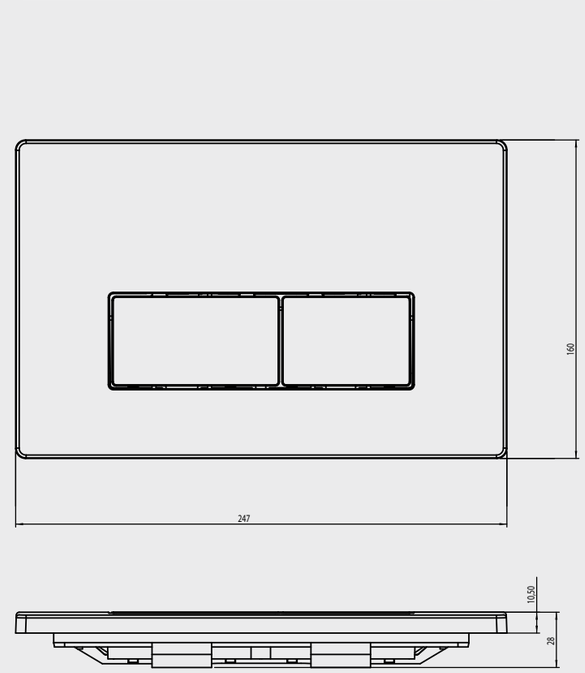

ÜRÜN KODU	ÜRÜN ADI	PANEL	FİYAT
P580110	Kumanda Paneli (Metal Kaplama)	Mat Krom Panel	**459 TL**
P580180	Kumanda Paneli	Parmak İzi Bırakmayan	**338 TL**
P580120	Kumanda Paneli (Metal Kaplama)	Parlak Krom Panel	**459 TL**
P580130	Kumanda Paneli	Beyaz Panel	**284 TL**

Katalogda yer alan resimler ve teknik çizimler bilgi içindir.
Fiyatlara KDV ayrıca dahil edilir. Tavsiye edilen bayi satış fiyatlarıdır.

P54 Cam Paneller



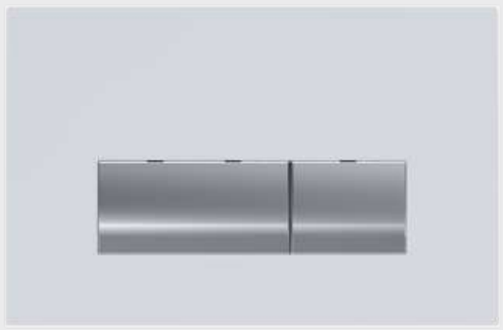

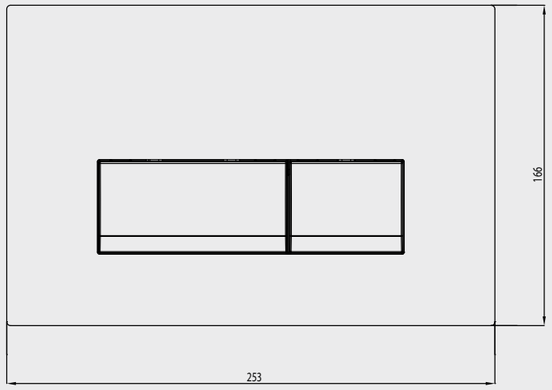

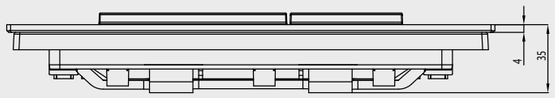

ÜRÜN KODU	ÜRÜN ADI	PANEL
P540001	Kumanda Paneli (Cam Panel)	Siyah
P540003	Kumanda Paneli (Cam Panel)	Beyaz

Elmor Tesisat Malzemesi Ticaret A.Ş.'nin ürünlerin fiyat, görünüş ve teknik detaylarında değişiklik yapma hakkı saklıdır.

Sensörlü Paneller Siyah

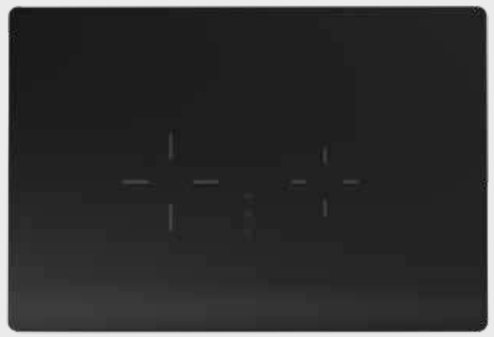

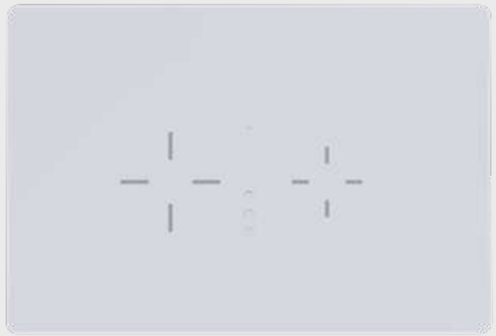

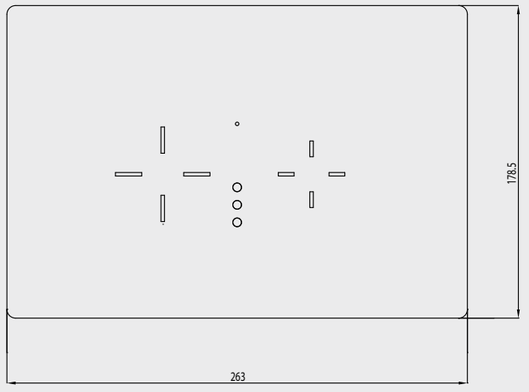



ÜRÜN KODU	ÜRÜN ADI	PANEL	FİYAT
P590001	Kumanda Paneli (Pilli)	Perla Siyah	**7.776 TL**
P590001M	Kumanda Paneli (Elektrikli)	Perla Siyah	**8.667 TL**
P590003	Kumanda Paneli (Pilli)	Perla Beyaz	**7.776 TL**
P590003M	Kumanda Paneli (Elektrikli)	Perla Beyaz	**8.667 TL**

Katalogda yer alan resimler ve teknik çizimler bilgi içindir.
Fiyatlara KDV ayrıca dahil edilir. Tavsiye edilen bayi satış fiyatlarıdır.

SEREL Banyo Aksesuarları

- Seriler
- Paslanmaz Aksesuarlar
- Aynalar













Luna Serisi



Luna Etajer



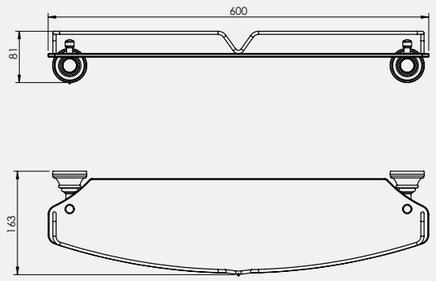

• 60 cm muhafazalı

140110001	140110001A
Krom	Altın

Luna Sabunluk





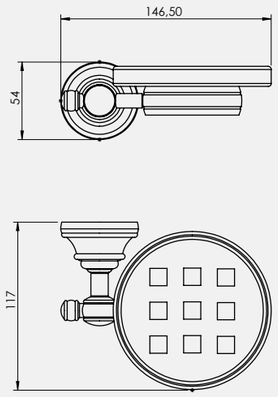

140110002	140110002A
Krom	Altın

Elmor Tesisat Malzemesi Ticaret A.Ş.'nin ürünlerin fiyat, görünüş ve teknik detaylarında değişiklik yapma hakkı saklıdır.

Luna Sıvı Sabunluk



• Camlı

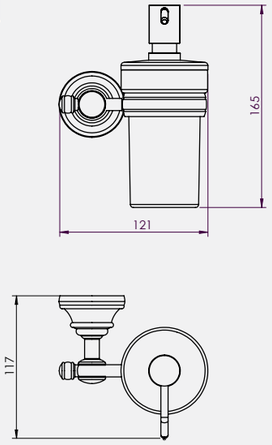

140110004	140110004A
Krom	Altın

Luna Diş Fırçalık



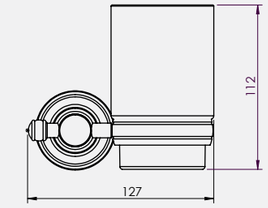

140110003	140110003A
Krom	Altın

Luna Uzun Havluluk



• 45 cm
• 60 cm

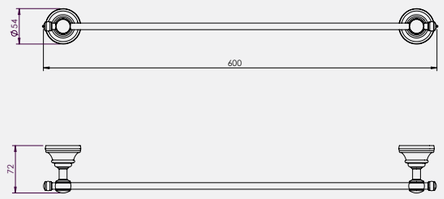

140110005	140110005A	140110006	140110006A
Krom 45 cm	Altın Görünümlü 45 cm	Krom 60 cm	Altın Görünümlü 60 cm

Katalogda yer alan resimler ve teknik çizimler bilgi içindir.
Fiyatlara KDV ayrıca dahil edilir. Tavsiye edilen bayi satış fiyatlarıdır.

Luna Halka Havluluk



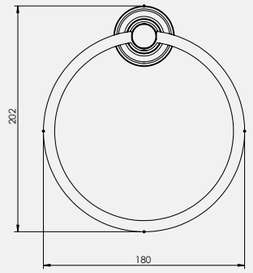

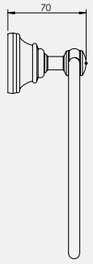

140110007	140110007A
Krom	Altın Görünümlü

Luna İkili Askılık



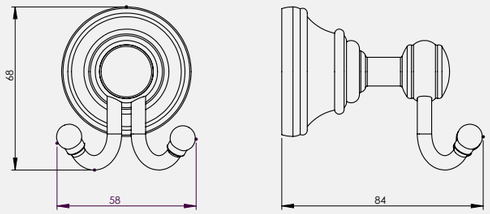

140110008	140110008A
Krom	Altın Görünümlü

Luna Tuvalet Kağıtlığı



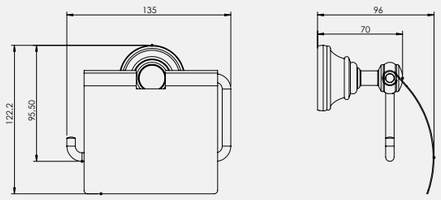

140110009	140110009A
Krom	Altın Görünümlü

Elmor Tesisat Malzemesi Ticaret A.Ş.'nin ürünlerin fiyat, görünüş ve teknik detaylarında değişiklik yapma hakkı saklıdır.

Luna Tuvalet Fırçalığı



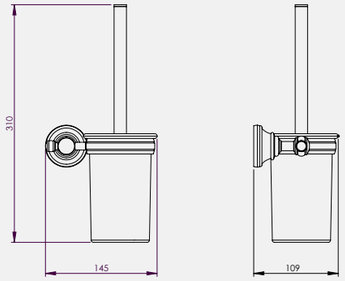

140110010	140110010A
Krom	Altın Görünümlü

Luna Sabunluk



• Tezgah Üstü

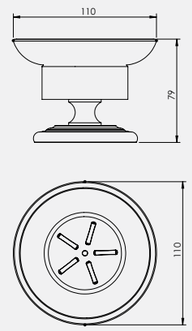

140110011	140110011A
Krom	Altın Görünümlü

Luna Sıvı Sabunluk



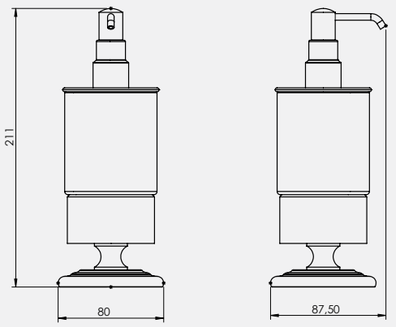

• Tezgah Üstü

140110014	140110014A
Krom	Altın Görünümlü

Katalogda yer alan resimler ve teknik çizimler bilgi içindir.
Fiyatlara KDV ayrıca dahil edilir. Tavsiye edilen bayi satış fiyatlarıdır.

Luna Serisi

Luna Diş Fırçalık



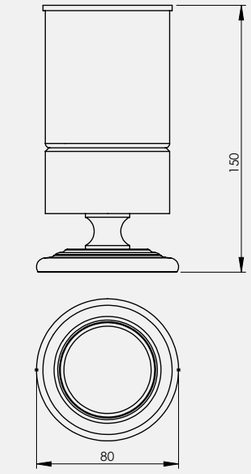

• Tezgah Üstü

140110012	140110012A
Krom	Altın Görünümlü

Luna Pamukluk



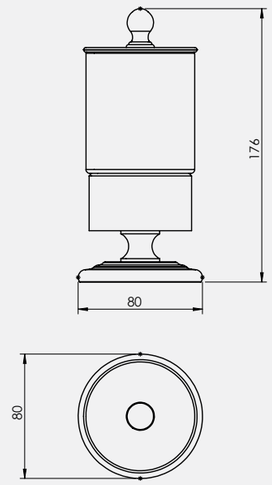

• Tezgah Üstü

140110013	140110013A
Krom	Altın Görünümlü

Elmor Tesisat Malzemesi Ticaret A.Ş.'nin ürünlerin fiyat, görünüş ve teknik detaylarında değişiklik yapma hakkı saklıdır.

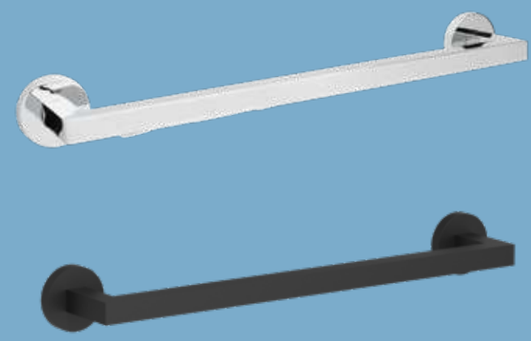

Rita Serisi

Rita Sabunluk



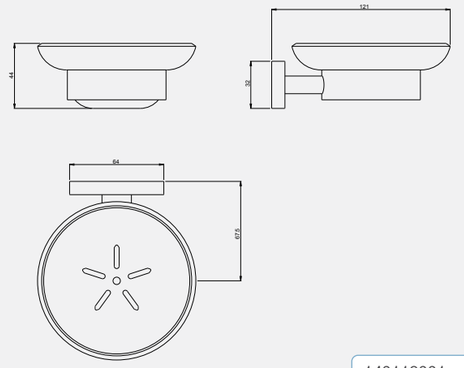

140112001	140112001S
Krom	Mat Siyah

Rita Diş Fırçalık





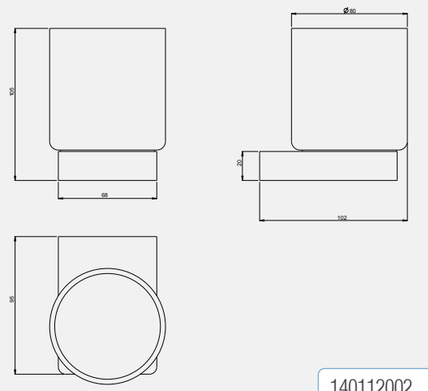

140112002	140112002S
Krom	Mat Siyah

Katalogda yer alan resimler ve teknik çizimler bilgi içindir.
Fiyatlara KDV ayrıca dahil edilir. Tavsiye edilen bayi satış fiyatlarıdır.

Rita Uzun Havluluk (45 cm)

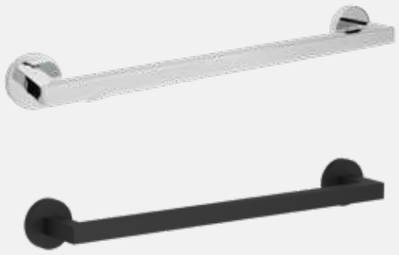

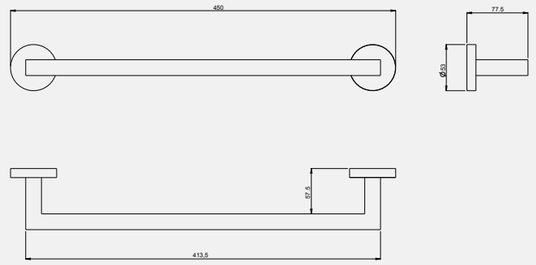

140112003 Krom	140112003S Mat Siyah

Rita Uzun Havluluk (60 cm)

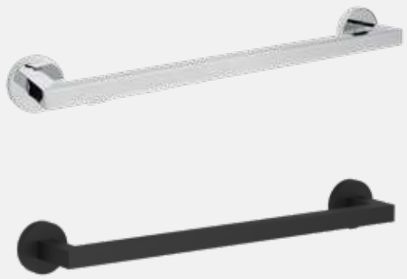

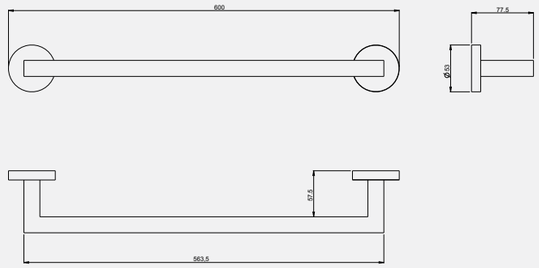

140112004 Krom	140112004S Mat Siyah

Rita İkili Döner Havluluk

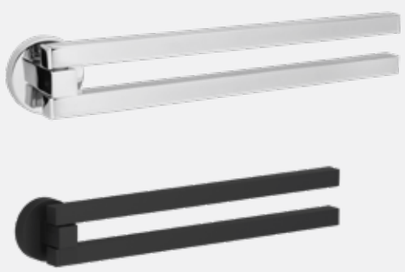

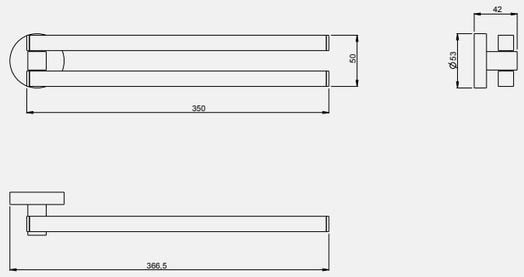

140112011 Krom	140112011S Mat Siyah

Elmor Tesisat Malzemesi Ticaret A.Ş.'nin ürünlerin fiyat, görünüş ve teknik detaylarında değişiklik yapma hakkı saklıdır.

Rita Tekli Askılık



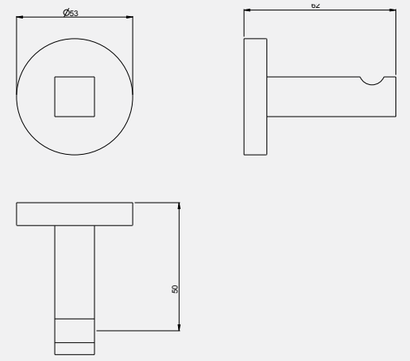

140112005 Krom	140112005S Mat Siyah

Rita İkili Askılık



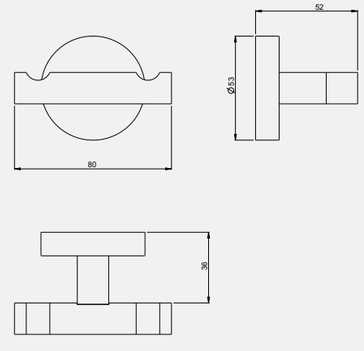

140112006 Krom	140112006S Mat Siyah

Rita Tuvalet Kağıtlığı - Kapaksız



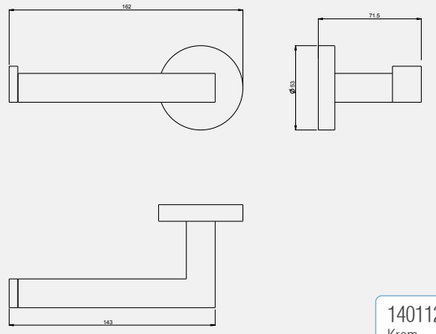

140112007 Krom	140112007S Mat Siyah

Katalogda yer alan resimler ve teknik çizimler bilgi içindir.
Fiyatlara KDV ayrıca dahil edilir. Tavsiye edilen bayi satış fiyatlarıdır.

Rita Serisi

Rita Etajerli Tuvalet Kağıtlığı





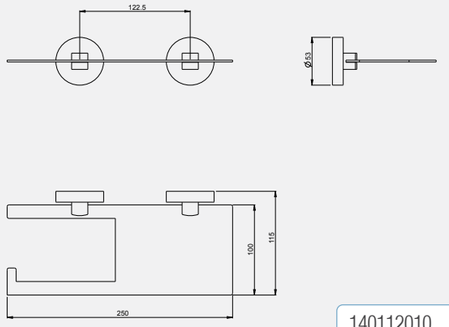

140112010	140112010S
Krom	Mat Siyah

Rita Duş Rafı





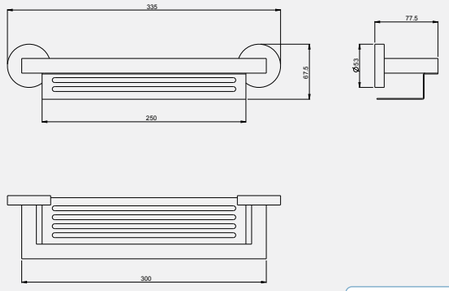

140112009	140112009S
Krom	Mat Siyah

Rita Tuvalet Fırçalığı Metal



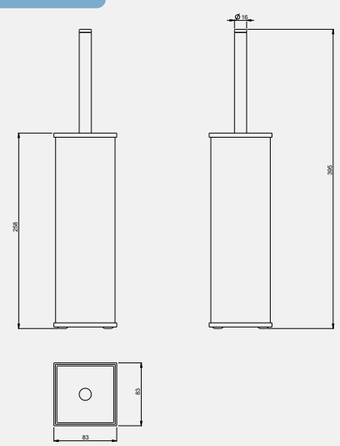

140112008	140112008S
Krom	Mat Siyah

Elmor Tesisat Malzemesi Ticaret A.Ş.'nin ürünlerin fiyat, görünüş ve teknik detaylarında değişiklik yapma hakkı saklıdır.



Diagonal Serisi

Diagonal Etajer

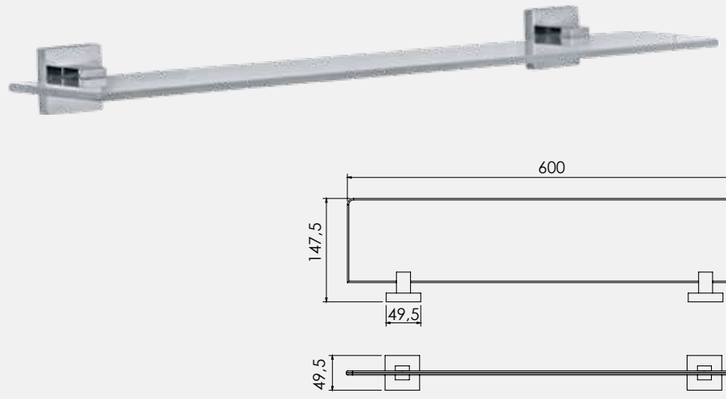

140104001
Krom

Diagonal Sabunluk



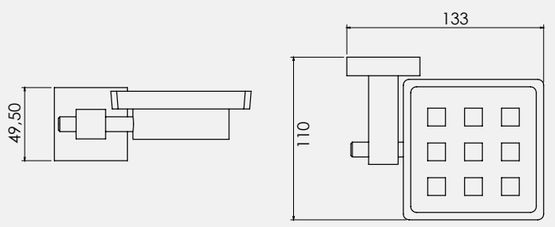

140104002
Krom

Katalogda yer alan resimler ve teknik çizimler bilgi içindir.
Fiyatlara KDV ayrıca dahil edilir. Tavsiye edilen bayi satış fiyatlarıdır.

Diagonal Sıvı Sabunluk



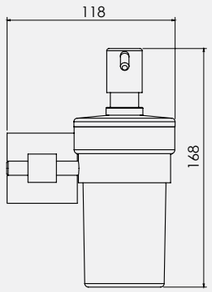

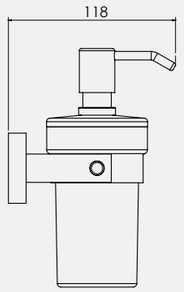

140104004
Krom

Diagonal Diş Fırçalık



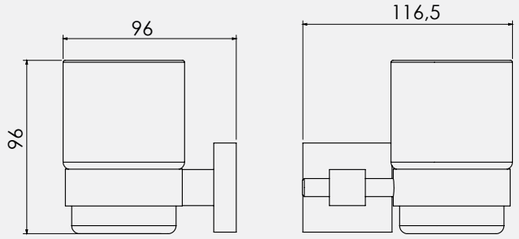

140104003
Krom

Diagonal Uzun Havluluk



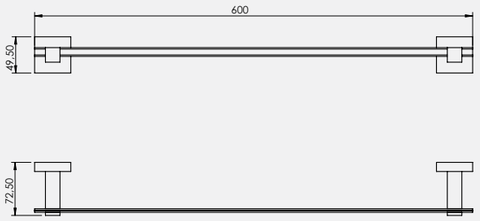

- 60 cm
- 45 cm

140104017	140104005
Krom 45 cm	Krom 60 cm

Elmor Tesisat Malzemesi Ticaret A.Ş.'nin ürünlerin fiyat, görünüş ve teknik detaylarında değişiklik yapma hakkı saklıdır.

Diagonal İkili Döner Havluluk



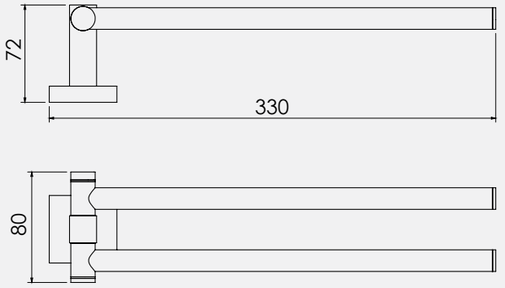

140104008
Krom

Diagonal Halka Havluluk



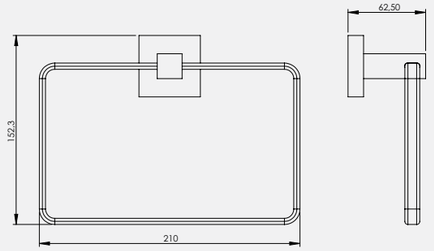

140104006
Krom

Diagonal İkili Askılık



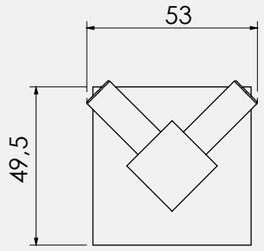

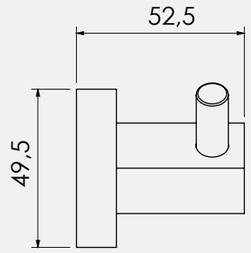

140104009
Krom

Katalogda yer alan resimler ve teknik çizimler bilgi içindir.
Fiyatlara KDV ayrıca dahil edilir. Tavsiye edilen bayi satış fiyatlarıdır.

Diagonal Tuvalet Kağıtlığı



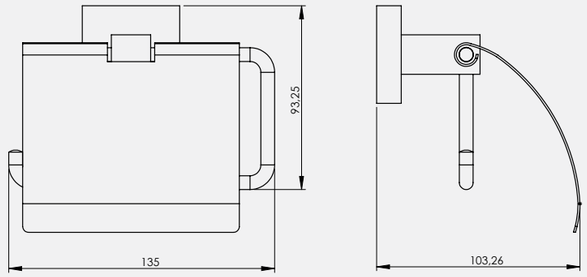

140104010
Krom

Diagonal Tuvalet Fırçalığı



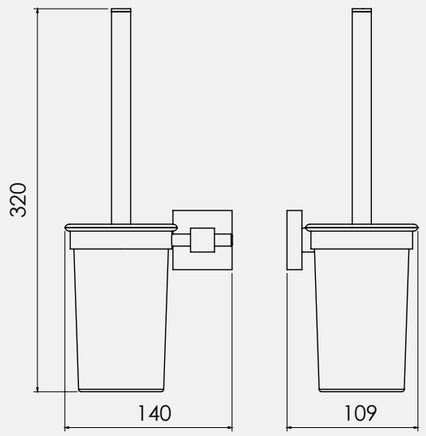

140104011
Krom

Elmor Tesisat Malzemesi Ticaret A.Ş.'nin ürünlerin fiyat, görünüş ve teknik detaylarında değişiklik yapma hakkı saklıdır.

Diagonal Köşe Süngerlik



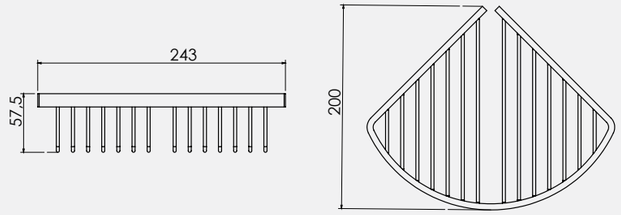

140104012
Krom

Diagonal Süngerlik



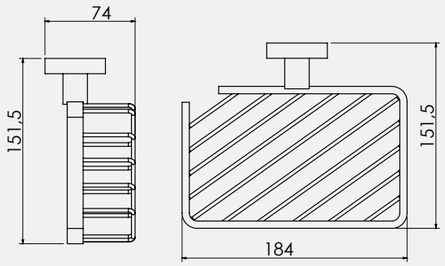

140104007
Krom

Katalogda yer alan resimler ve teknik çizimler bilgi içindir.
Fiyatlara KDV ayrıca dahil edilir. Tavsiye edilen bayi satış fiyatlarıdır.



Purity Serisi

Purity Sabunluk



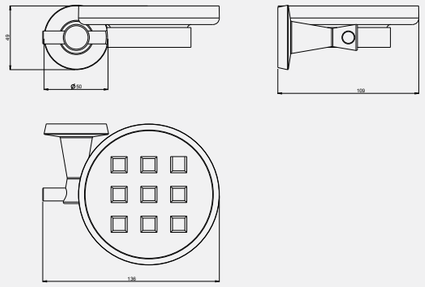



140113001 Krom	140113001A Altın Görünümlü

Purity Diş Fırçalık



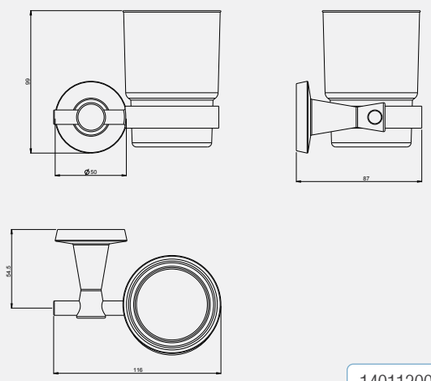

140113002 Krom	140113002A Altın Görünümlü

Elmor Tesisat Malzemesi Ticaret A.Ş.'nin ürünlerin fiyat, görünüş ve teknik detaylarında değişiklik yapma hakkı saklıdır.

Purity Uzun Havluluk (45 cm)



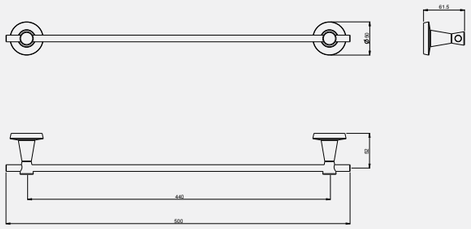

140113003 Krom	140113003A Altın Görünümlü

Purity Uzun Havluluk (60 cm)



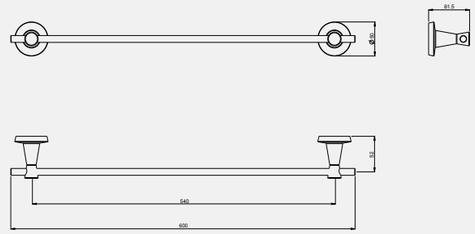

140113004 Krom	140113004A Altın Görünümlü

Purity Halka Havluluk



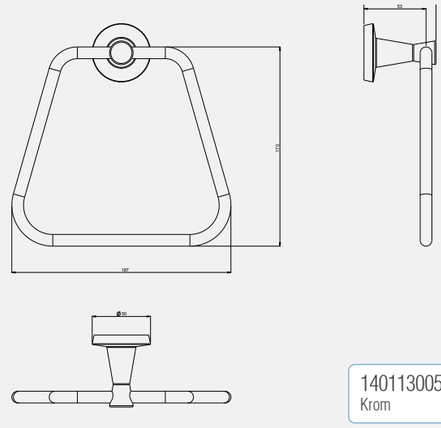

140113005 Krom	140113005A Altın Görünümlü

Katalogda yer alan resimler ve teknik çizimler bilgi içindir.
Fiyatlara KDV ayrıca dahil edilir. Tavsiye edilen bayi satış fiyatlarıdır.

Purity Tekli Askılık



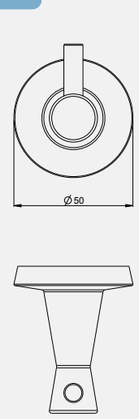

140113006	140113006A
Krom	Altın Görünümlü

Purity İkili Askılık



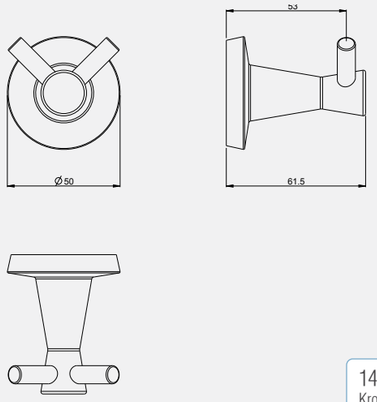

140113007	140113007A
Krom	Altın Görünümlü

Purity Tuvalet Kağıtlığı



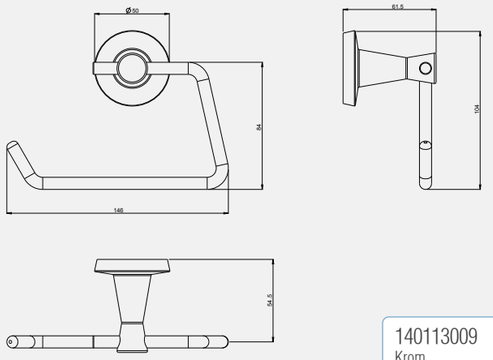

140113009	140113009A
Krom	Altın Görünümlü

Elmor Tesisat Malzemesi Ticaret A.Ş.'nin ürünlerin fiyat, görünüş ve teknik detaylarında değişiklik yapma hakkı saklıdır.

Purity Tuvalet Kağıtlığı - Kapaklı



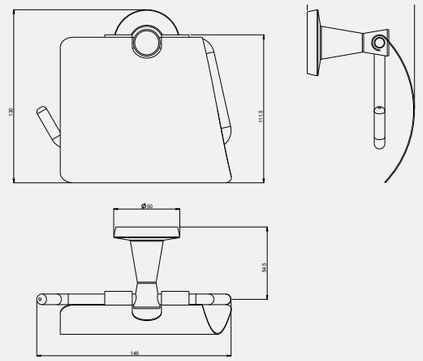

140113008	140113008A
Krom	Altın Görünümlü

Purity Tuvalet Fırçalığı



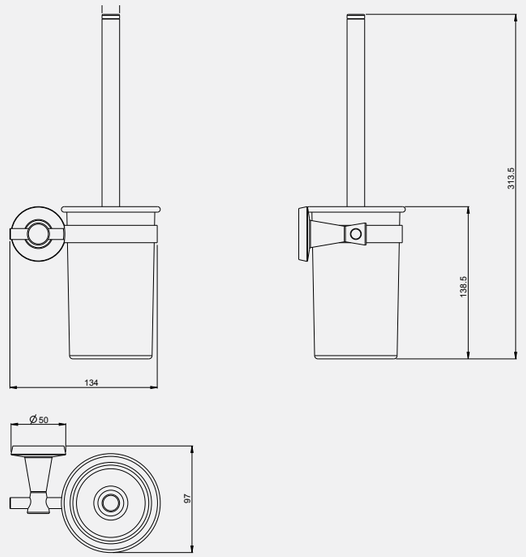

140113010	140113010A
Krom	Altın Görünümlü

Katalogda yer alan resimler ve teknik çizimler bilgi içindir.
Fiyatlara KDV ayrıca dahil edilir. Tavsiye edilen bayi satış fiyatlarıdır.



Star Serisi

Star Sabunluk



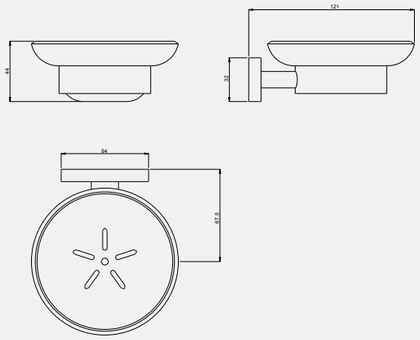

140114001
Krom

Star Diş Fırçalık



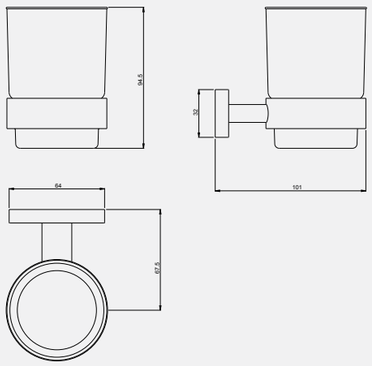

140114002
Krom

Elmor Tesisat Malzemesi Ticaret A.Ş.'nin ürünlerin fiyat, görünüş ve teknik detaylarında değişiklik yapma hakkı saklıdır.

Star Uzun Havluluk (45 cm - 60 cm)



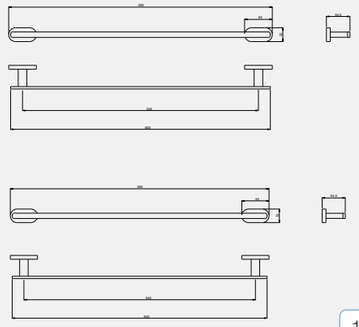

140114003	140114004
Krom - 45 cm	Krom - 60 cm

Star İkili Döner Havluluk

140114011
Krom

Star Halka Havluluk



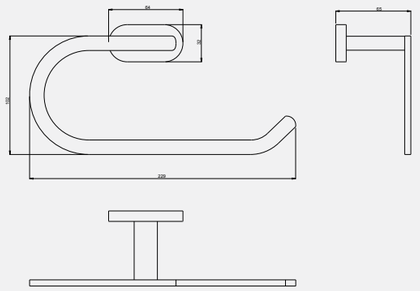

140114005
Krom

Katalogda yer alan resimler ve teknik çizimler bilgi içindir.
Fiyatlara KDV ayrıca dahil edilir. Tavsiye edilen bayi satış fiyatlarıdır.

Star Tekli Askılık



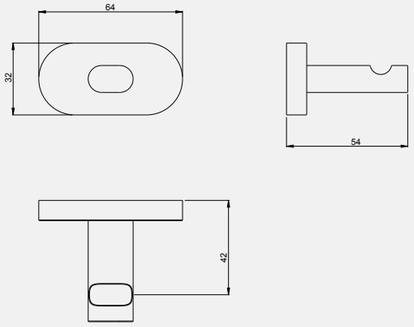

140114006
Krom

Star İkili Askılık



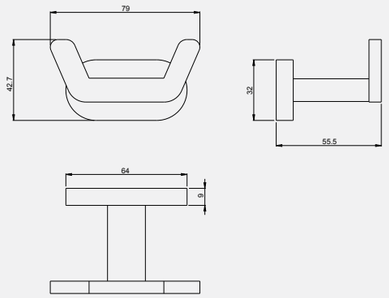

140114007
Krom

Star Tuvalet Kağıtlığı



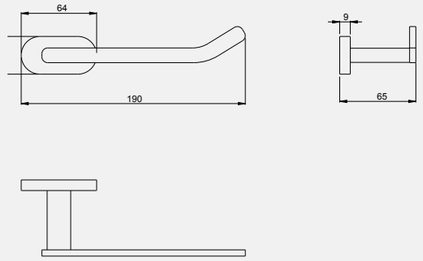

140114009
Krom

Elmor Tesisat Malzemesi Ticaret A.Ş.'nin ürünlerin fiyat, görünüş ve teknik detaylarında değişiklik yapma hakkı saklıdır.

Star Tuvalet Kağıtlığı - Kapaklı



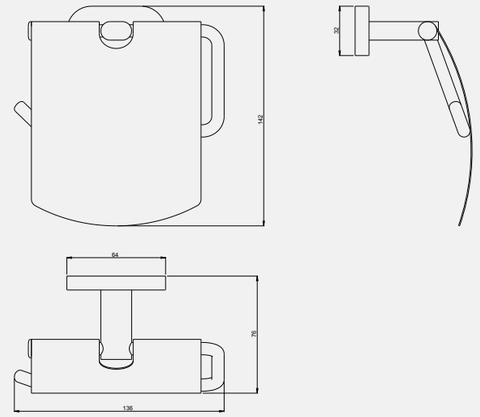

140114008
Krom

Star Tuvalet Fırçalığı



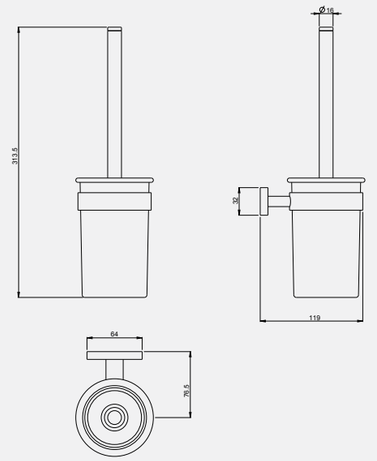

140114010
Krom

Katalogda yer alan resimler ve teknik çizimler bilgi içindir.
Fiyatlara KDV ayrıca dahil edilir. Tavsiye edilen bayi satış fiyatlarıdır.



Bianca Serisi

Bianca Etajer

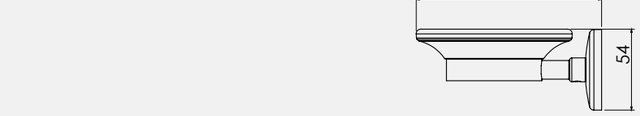

• 50 cm

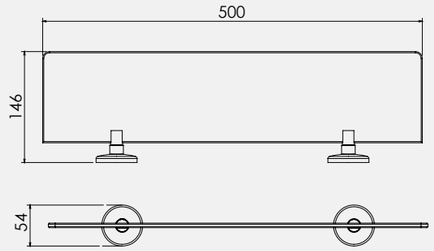

140102001
Krom

Bianca Sabunluk



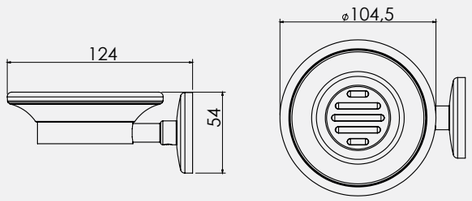

140102002
Krom

Elmor Tesisat Malzemesi Ticaret A.Ş.'nin ürünlerin fiyat, görünüş ve teknik detaylarında değişiklik yapma hakkı saklıdır.

Bianca Sıvı Sabunluk



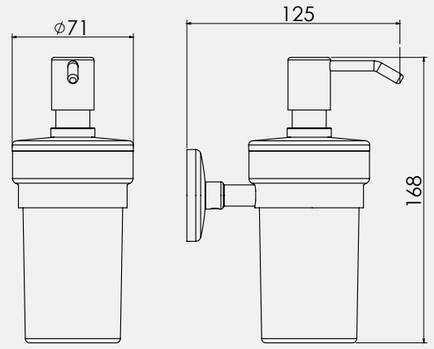

140102004
Krom

Bianca Diş Fırçalık



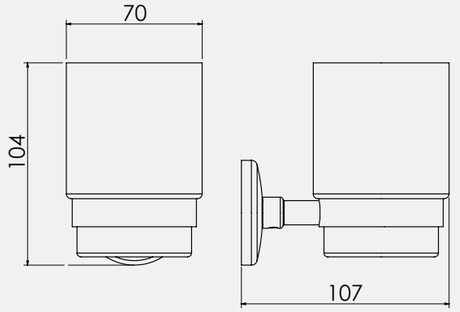

140102003
Krom

Bianca Uzun Havluluk



• 45 cm
• 60 cm

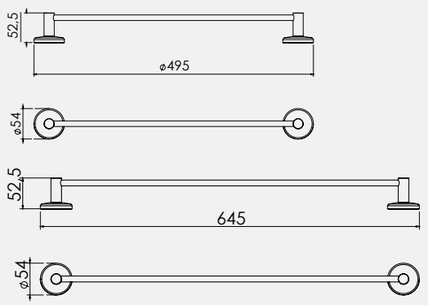

140102005
Krom - 45 cm

140102006
Krom - 60 cm

Katalogda yer alan resimler ve teknik çizimler bilgi içindir.
Fiyatlara KDV ayrıca dahil edilir. Tavsiye edilen bayi satış fiyatlarıdır.

Bianca Uzun Havluluk

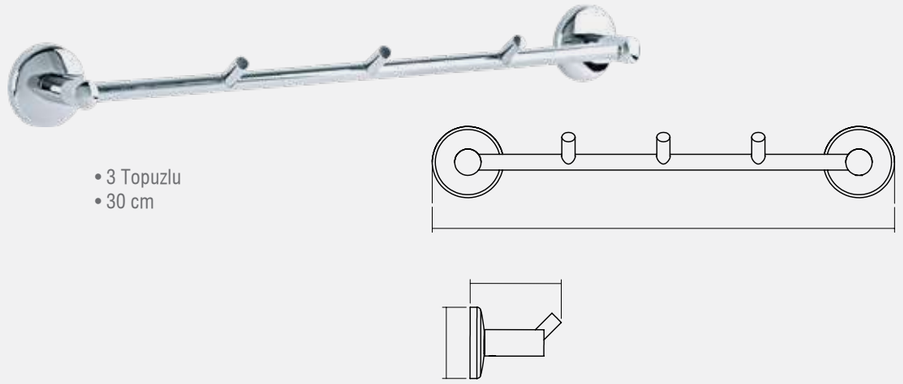

140102015
Krom

Bianca Uzun Havluluk

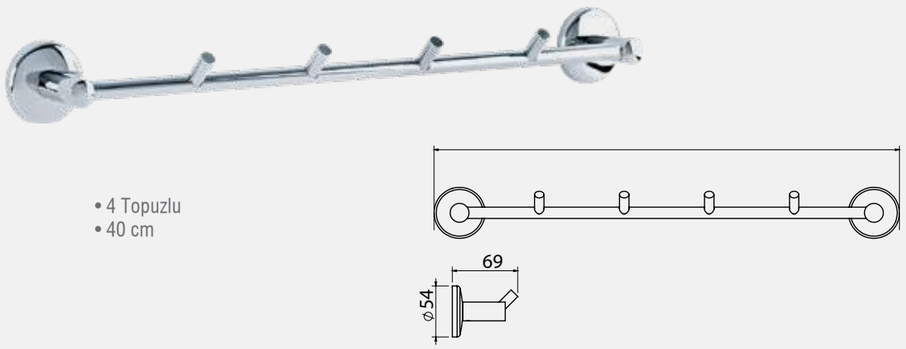

140102016
Krom

Bianca Uzun Havluluk

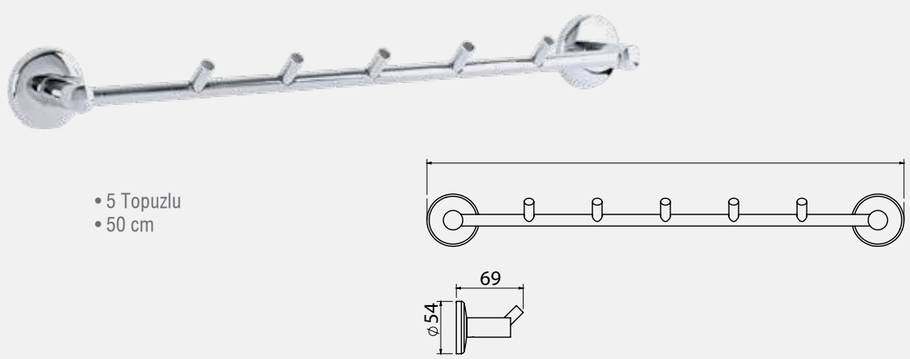

140102017
Krom

Elmor Tesisat Malzemesi Ticaret A.Ş.'nin ürünlerin fiyat, görünüş ve teknik detaylarında değişiklik yapma hakkı saklıdır.

Bianca İkili Döner Havluluk

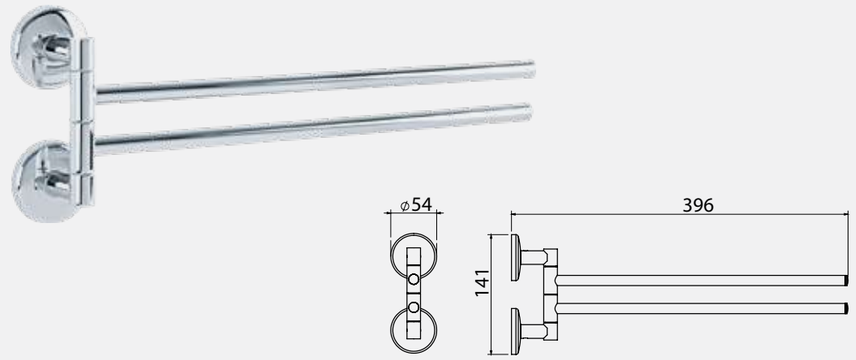

140102018
Krom

Bianca Üçlü Döner Havluluk

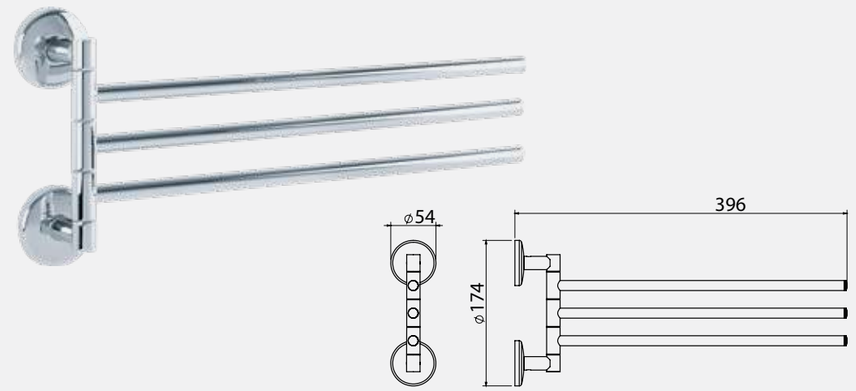

140102019
Krom

Bianca Halka Havluluk

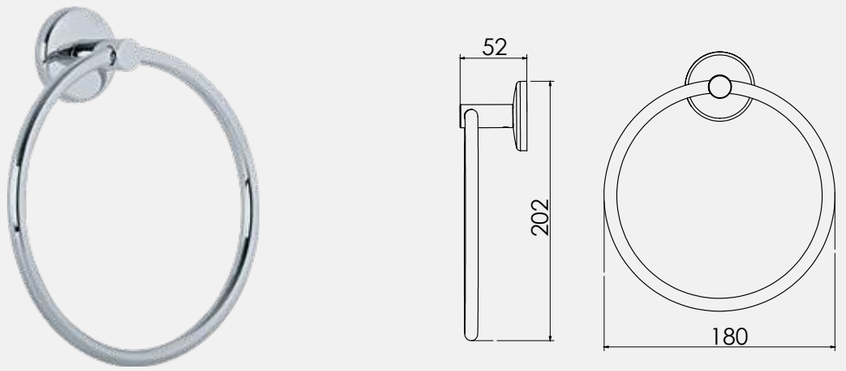

140102007
Krom

Katalogda yer alan resimler ve teknik çizimler bilgi içindir.
Fiyatlara KDV ayrıca dahil edilir. Tavsiye edilen bayi satış fiyatlarıdır.

Bianca Raf Havluluk



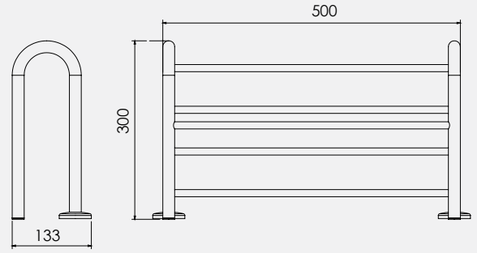

140102014
Krom

Bianca Tekli Askılık



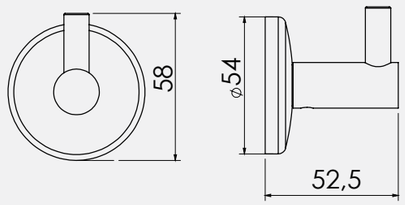

140102009
Krom

Bianca Tekli Askılık



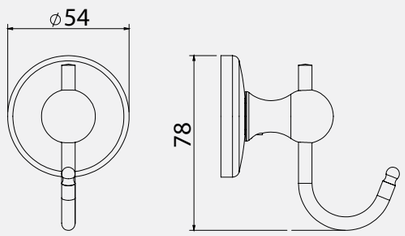

140102020
Krom

Elmor Tesisat Malzemesi Ticaret A.Ş.'nin ürünlerin fiyat, görünüş ve teknik detaylarında değişiklik yapma hakkı saklıdır.

Bianca İkili Askılık



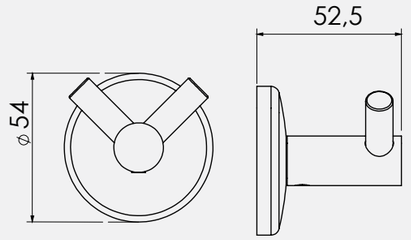

140102010
Krom

Bianca İkili Askılık



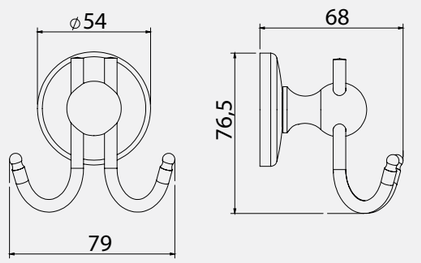

140102021
Krom

Bianca Üçlü Askılık



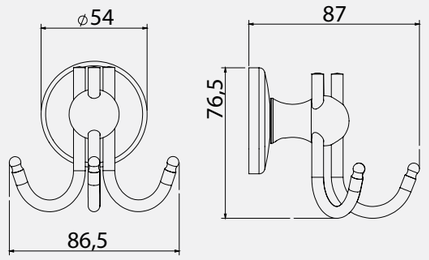

140102022
Krom

Katalogda yer alan resimler ve teknik çizimler bilgi içindir.
Fiyatlara KDV ayrıca dahil edilir. Tavsiye edilen bayi satış fiyatlarıdır.

Bianca Tuvalet Kağıtlığı



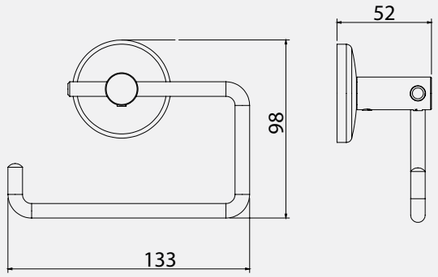

140102023
Krom

Bianca Tuvalet Kağıtlığı



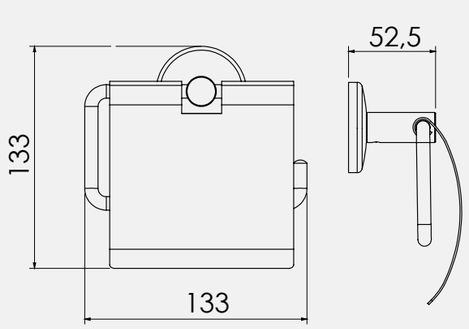

140102011
Krom

Bianca Tuvalet Kağıtlığı



• Yedekli

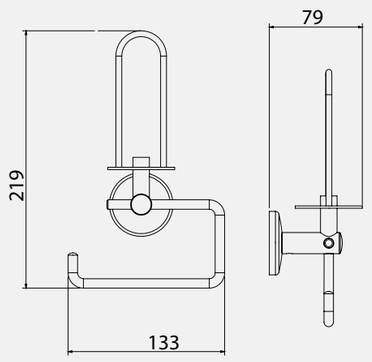

140102025
Krom

Elmor Tesisat Malzemesi Ticaret A.Ş.'nin ürünlerin fiyat, görünüş ve teknik detaylarında değişiklik yapma hakkı saklıdır.

Bianca Tuvalet Kağıtlığı



• Yedekli

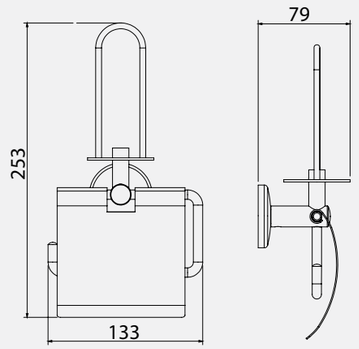

140102024
Krom

Bianca Kağıtlık



• Yedekli

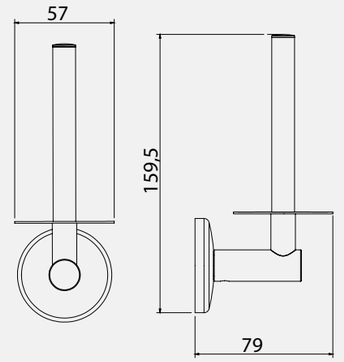

140102026
Krom

Bianca Kağıt Havluluk



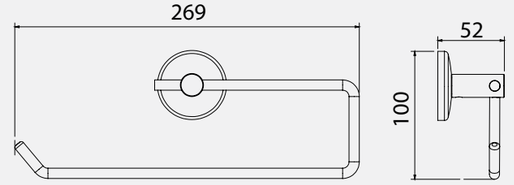

140102028
Krom

Katalogda yer alan resimler ve teknik çizimler bilgi içindir.
Fiyatlara KDV ayrıca dahil edilir. Tavsiye edilen bayi satış fiyatlarıdır.

Bianca Kağıt Havluluk



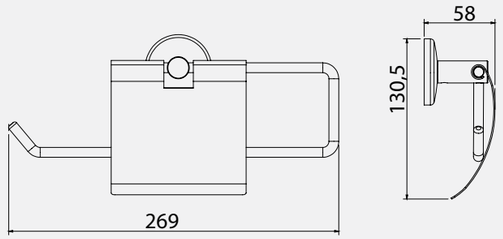

140102027
Krom

Bianca Kağıt Havluluk



• Yedekli

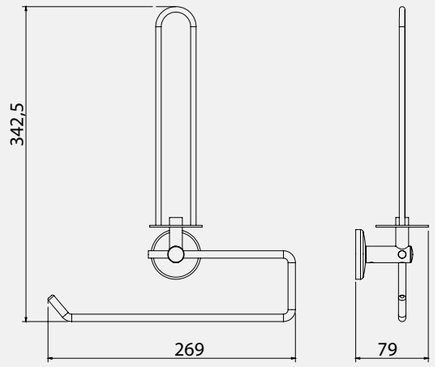

140102030
Krom

Elmor Tesisat Malzemesi Ticaret A.Ş.'nin ürünlerin fiyat, görünüş ve teknik detaylarında değişiklik yapma hakkı saklıdır.

Bianca Kağıt Havluluk (Kapaklı)



• Yedekli

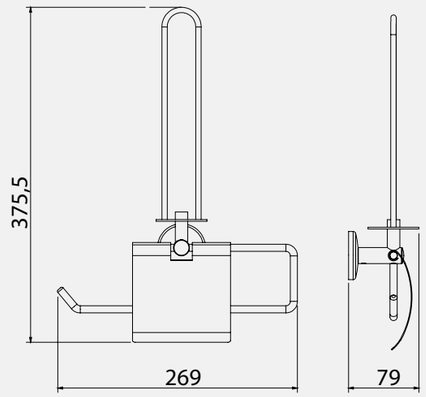

140102029
Krom

Bianca Tuvalet Fırçalığı



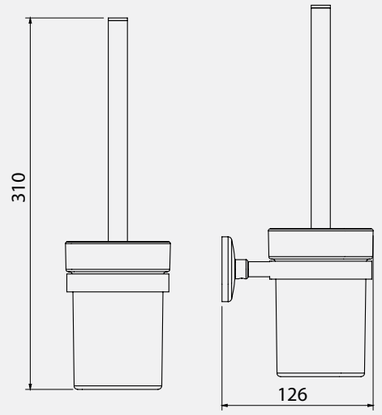

140102012
Krom

Katalogda yer alan resimler ve teknik çizimler bilgi içindir.
Fiyatlara KDV ayrıca dahil edilir. Tavsiye edilen bayi satış fiyatlarıdır.



Lale Serisi

Lale Etajer (50 cm)



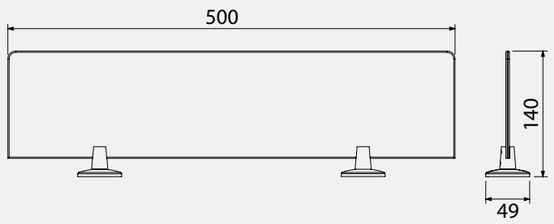

140101001
Krom

Lale Sabunluk



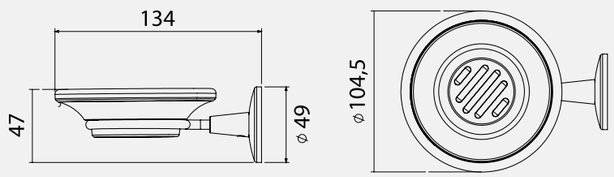

140101002
Krom

Lale Sıvı Sabunluk



• Camlı

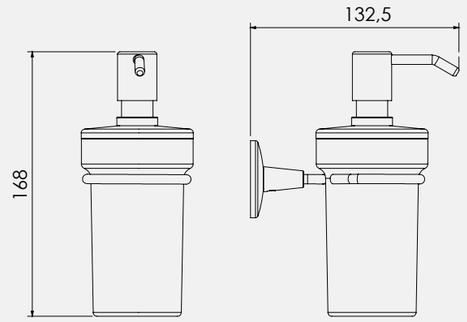

140101004
Krom

Lale Diş Fırçalık



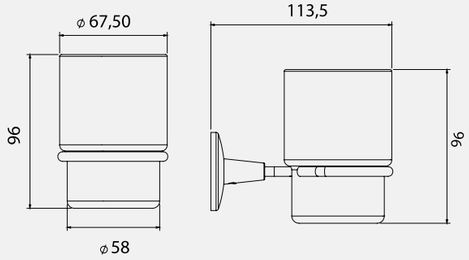

140101003
Krom

Lale Uzun Havluluk (45 cm)



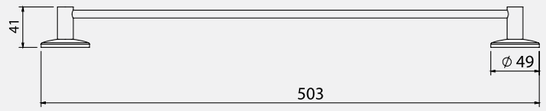

140101005
Krom

Lale Halka Havluluk



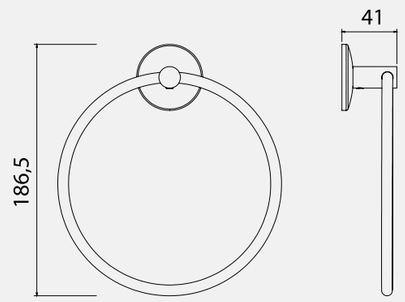

140101006
Krom

Lale Tekli Askılık



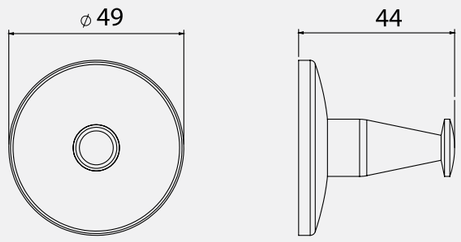

140101007
Krom

Lale İkili Askılık



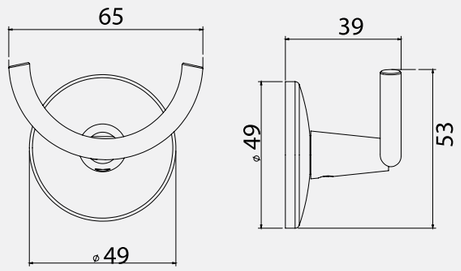

140101013
Krom

Lale Tuvalet Kağıtlığı



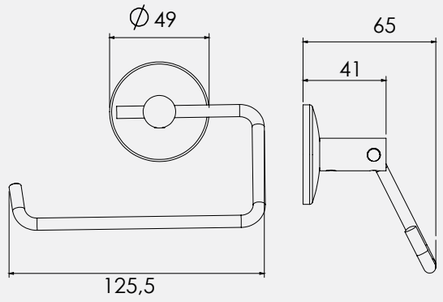

140101010
Krom

Elmor Tesisat Malzemesi Ticaret A.Ş.'nin ürünlerin fiyat, görünüş ve teknik detaylarında değişiklik yapma hakkı saklıdır.

Lale Serisi

Lale Tuvalet Kağıtlığı



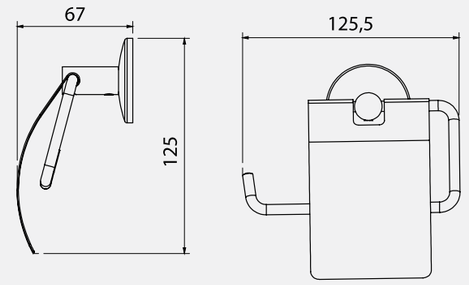

140101009
Krom

Lale Kağıt Havluluk (Kapaklı)



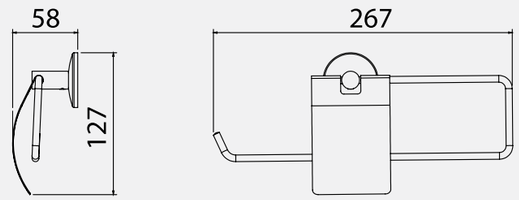

140101011
Krom

Lale Tuvalet Fırçalığı



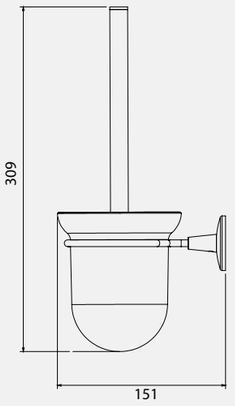

140101012
Krom

Katalogda yer alan resimler ve teknik çizimler bilgi içindir.
Fiyatlara KDV ayrıca dahil edilir. Tavsiye edilen bayi satış fiyatlarıdır.

Otel Serisi



Otel Ankastre Sıvı Sabunluk



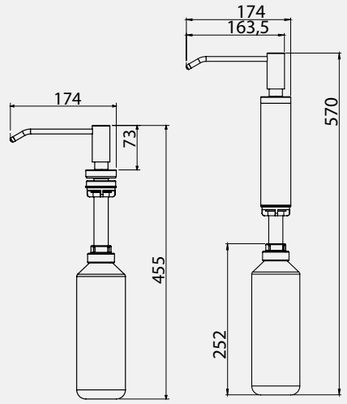

140109024	140109025
Krom (1lt. Kısa)	Krom (1lt. Uzun)

Otel Açılı Tutamak



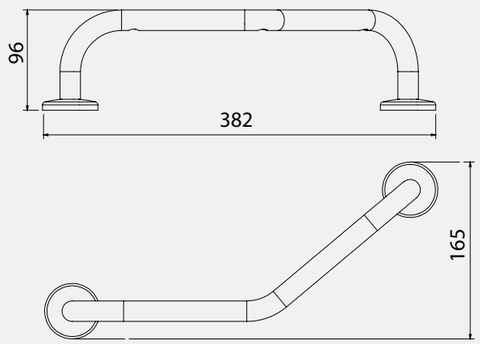

140109004
Krom

Otel Açılı Tutamak



• Süngerlikli

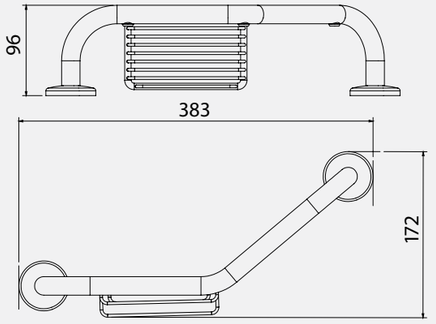

140109005
Krom

Otel Raf Havluluk

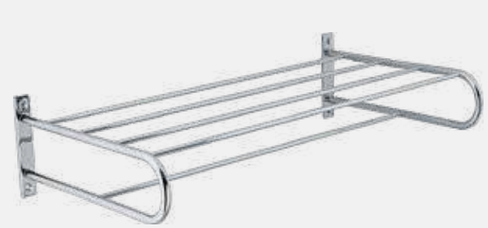

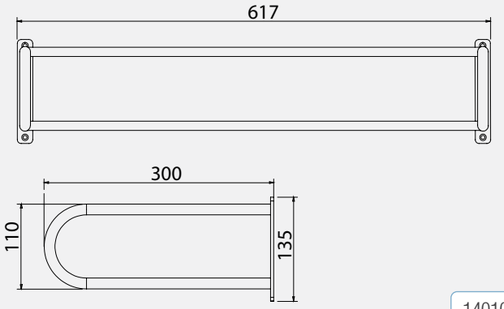

140109006
Krom

Otel Tekli Süngerlik

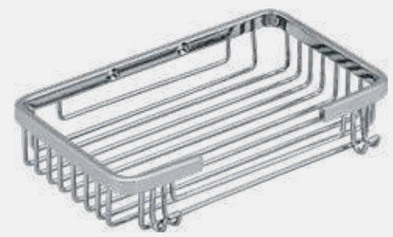

• 200 x 120 mm

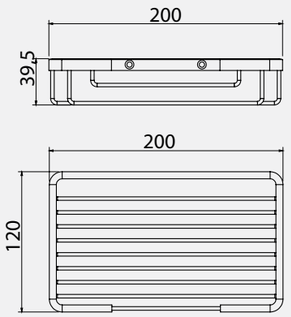

140109007
Krom

Otel Tekli Süngerlik

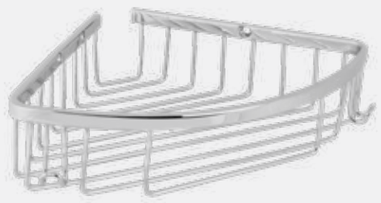

- 180 x 180 mm
- 220 x 220 mm

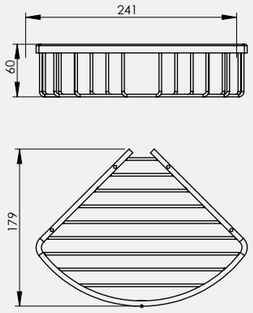

140109021	140109028
Krom 180x180 mm	Krom 220x220 mm

Otel İkili Süngerlik



- 200 x 100 mm

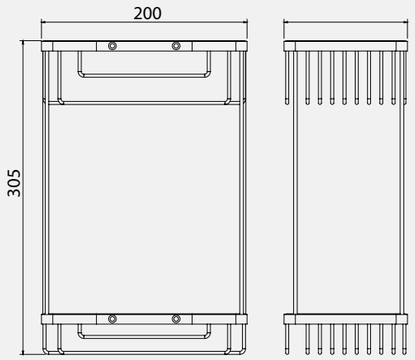

140109008
Krom

Otel İkili Süngerlik



- 180 x 180 mm
- 220 x 220 mm

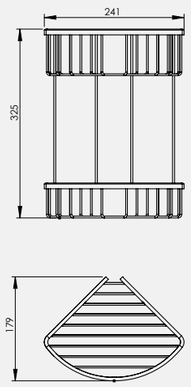

140109022	140109027
Krom 180x180 mm	Krom 220x220 mm

Elmor Tesisat Malzemesi Ticaret A.Ş.'nin ürünlerin fiyat, görünüş ve teknik detaylarında değişiklik yapma hakkı saklıdır.

Otel Üçlü Süngerlik



- 180 x 180 mm
- 220 x 220 mm

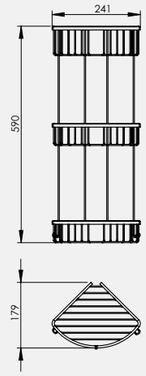

140109023	140109029
Krom	Krom

Otel Ayaklı Set



- Tuvalet fırçalı, kağıtlık ve yedek kağıtlık

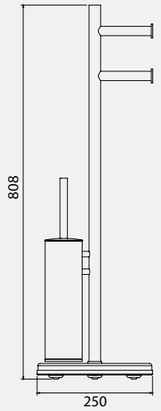

140109011
Krom

Otel Ayaklı Set



- Tuvalet fırçalı, kağıtlık

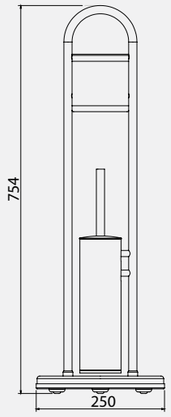

140109012
Krom

Katalogda yer alan resimler ve teknik çizimler bilgi içindir.
Fiyatlara KDV ayrıca dahil edilir. Tavsiye edilen bayi satış fiyatlarıdır.

Engelliler İçin Özel Seri

Tutunma Barı



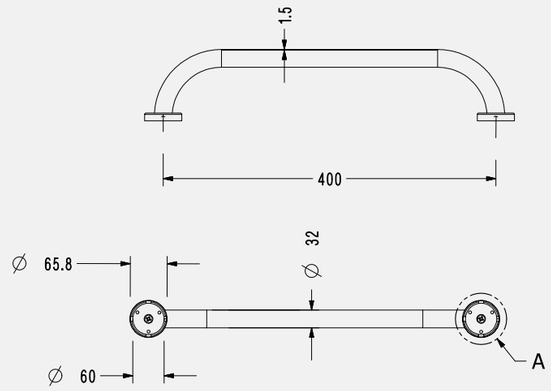

140115001

Açılı Tutunma Barı



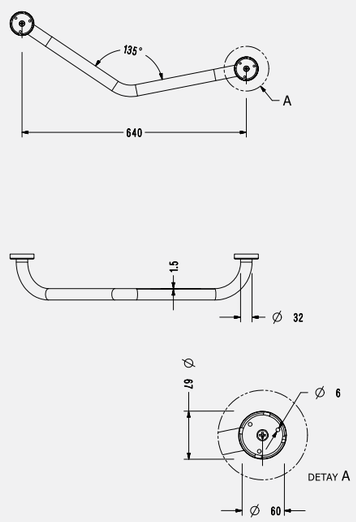

140115002

Klozet Yanı Tutunma Barı



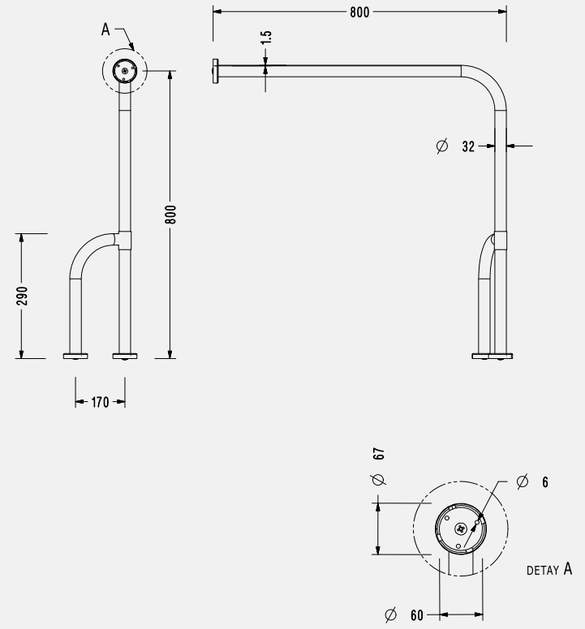

140115003

Hareketli Tutunma Barı ve Kağıt Havluluk



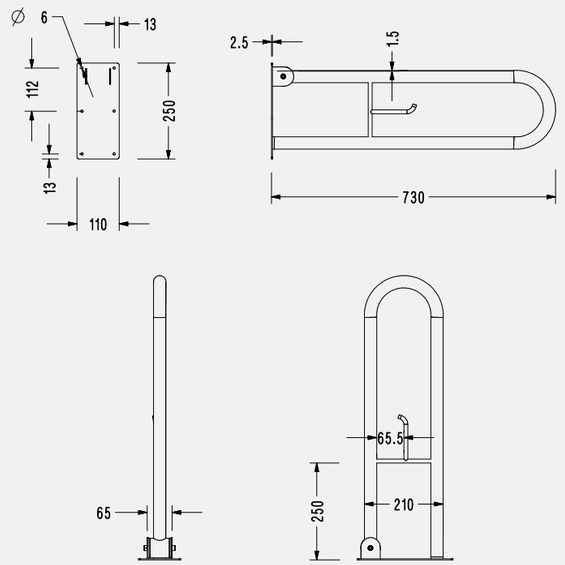

140115004

Elmor Tesisat Malzemesi Ticaret A.Ş.'nin ürünlerin fiyat, görünüş ve teknik detaylarında değişiklik yapma hakkı saklıdır.

Katalogda yer alan resimler ve teknik çizimler bilgi içindir.
Fiyatlara KDV ayrıca dahil edilir. Tavsiye edilen bayi satış fiyatlarıdır.

Engelliler İçin Özel Seri

Plastik Duş Oturağı



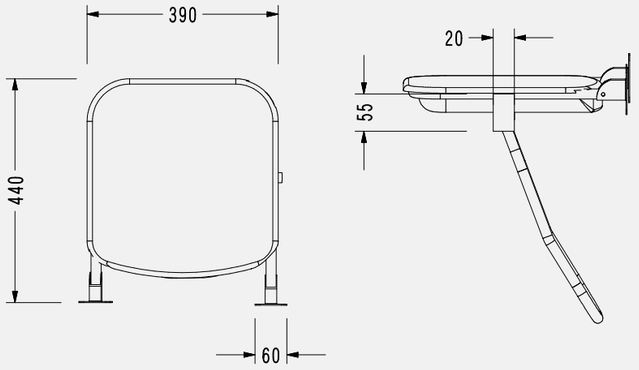

140115005

Ahşap Duş Oturağı



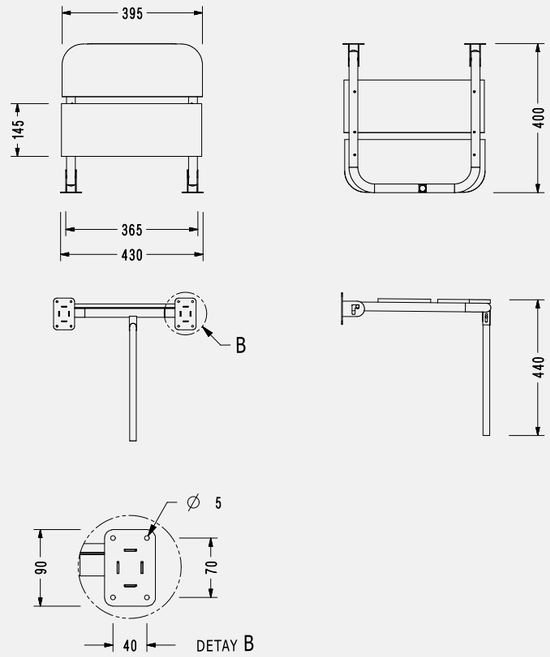

140115006

Elmor Tesisat Malzemesi Ticaret A.Ş.'nin ürünlerin fiyat, görünüş ve teknik detaylarında değişiklik yapma hakkı saklıdır.



Paslanmaz Aksesuarlar

Paslanmaz Sıvı Sabunluk



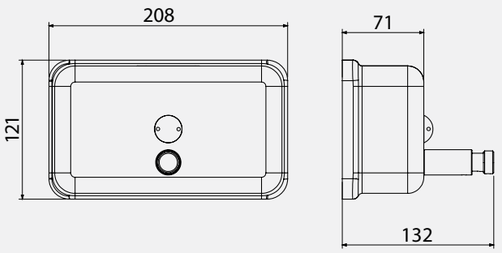

- Yatay
- 316 L Kalite, Paslanmaz Çelik

140107001
Krom

Paslanmaz Sıvı Sabunluk



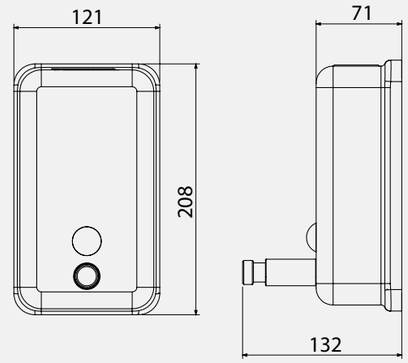

- Dikey
- 316 L Kalite, Paslanmaz Çelik

140107002
Krom

Katalogda yer alan resimler ve teknik çizimler bilgi içindir.
Fiyatlara KDV ayrıca dahil edilir. Tavsiye edilen bayi satış fiyatlarıdır.

Paslanmaz Kağıt Havluluk



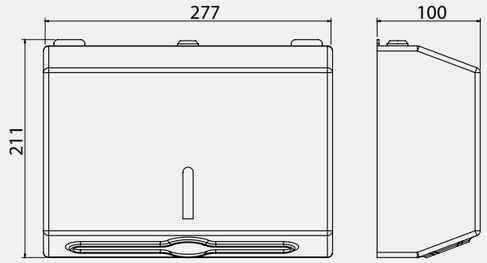

- 200 adetlik
- 304 Kalite, Paslanmaz Çelik

140107003
Krom

Paslanmaz Kağıt Havluluk



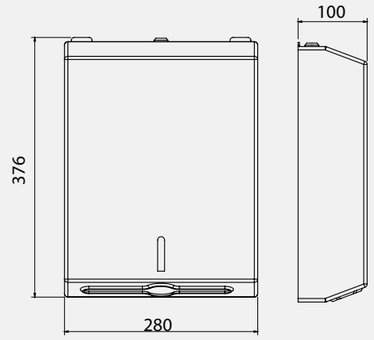

- 400 adetlik
- 304 Kalite, Paslanmaz Çelik

140107004
Krom

Paslanmaz Rulo Kağıtlık



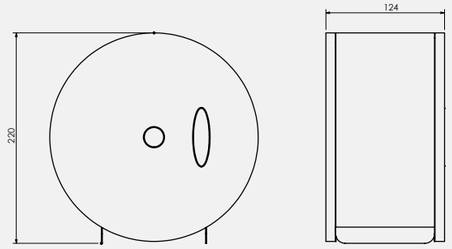

- 304 Kalite, Paslanmaz Çelik

140107018
Krom

Elmor Tesisat Malzemesi Ticaret A.Ş.'nin ürünlerin fiyat, görünüş ve teknik detaylarında değişiklik yapma hakkı saklıdır.

Paslanmaz Kapaklı Tuvalet Kağıtlığı



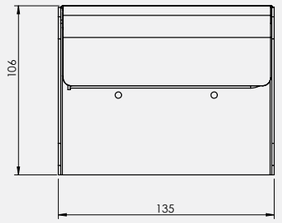

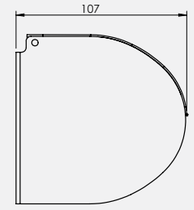

- 304 Kalite, Paslanmaz Çelik

140107033
Krom

Paslanmaz Ankastre Kağıt Havluluk - Sıva Altı



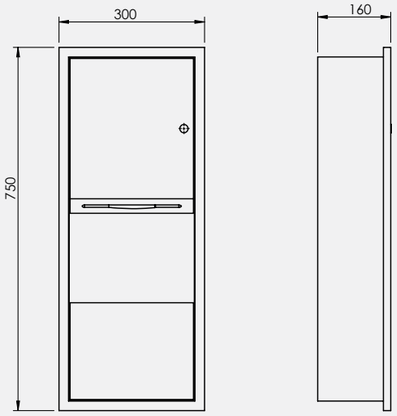

- 304 Kalite, Paslanmaz Çelik
- Genişlik: 300 mm
- Yükseklik: 750 mm
- Derinlik: 156 mm

140107034
Krom

Paslanmaz Ankastre Kağıt Havluluk - Sıva Üstü



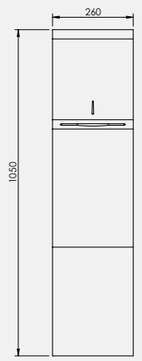



- 304 Kalite, Paslanmaz Çelik
- Genişlik: 260 mm
- Yükseklik: 1.050 mm
- Derinlik: 120 mm

140107032
Krom

Katalogda yer alan resimler ve teknik çizimler bilgi içindir.
Fiyatlara KDV ayrıca dahil edilir. Tavsiye edilen bayi satış fiyatlarıdır.

Paslanmaz Tuvalet Fırçalığı



- Yerden
- Pirinç Saplı
- 304 Kalite, Paslanmaz Çelik

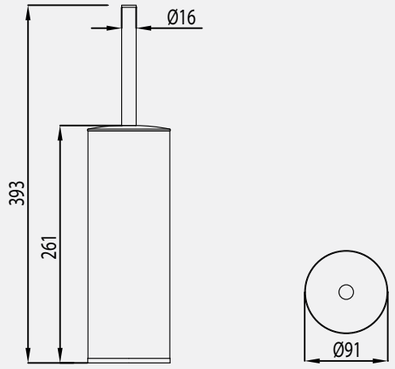

140107025
Krom

Paslanmaz Tuvalet Fırçalığı



- Duvardan
- Pirinç Saplı
- 304 Kalite, Paslanmaz Çelik

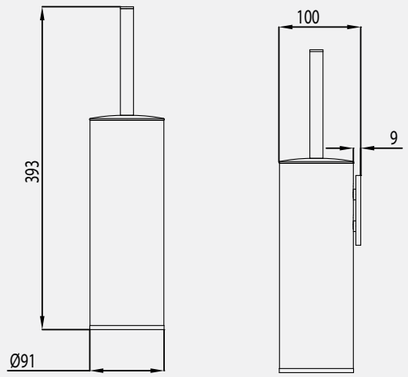

140107026
Krom

Paslanmaz Klozet Kapak Verici



- 304 Kalite, Paslanmaz Çelik

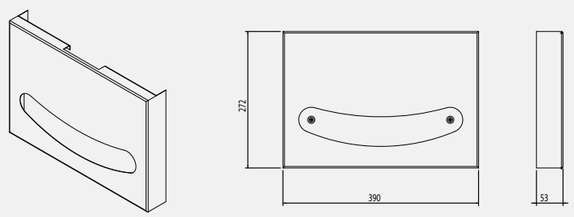

140107030
Krom

Elmor Tesisat Malzemesi Ticaret A.Ş.'nin ürünlerin fiyat, görünüş ve teknik detaylarında değişiklik yapma hakkı saklıdır.

Paslanmaz Pedallı Çöp Kovası



- 3 lt
- 304 Kalite, Paslanmaz Çelik

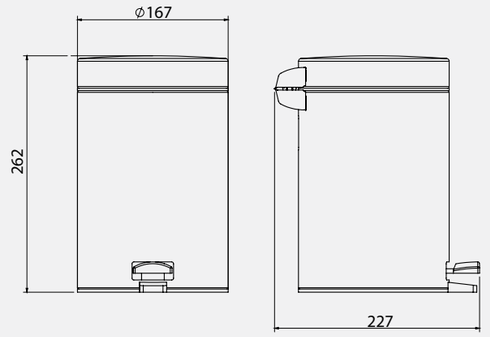

140107005T2
Krom

Paslanmaz Pedallı Çöp Kovası



- 5 lt
- 304 Kalite, Paslanmaz Çelik

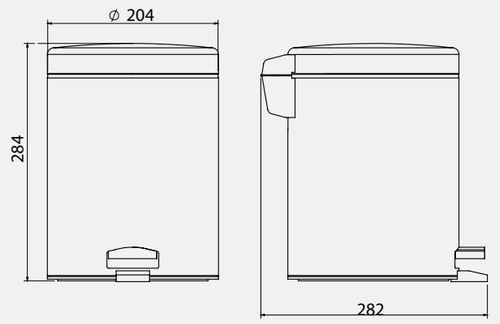

140107006T2
Krom

Paslanmaz Pedallı Çöp Kovası



- 12 lt
- 304 Kalite, Paslanmaz Çelik

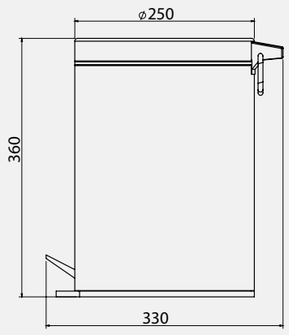

140107007T2
Krom

Katalogda yer alan resimler ve teknik çizimler bilgi içindir.
Fiyatlara KDV ayrıca dahil edilir. Tavsiye edilen bayi satış fiyatlarıdır.

Paslanmaz Kapaksız Çöp Kovası



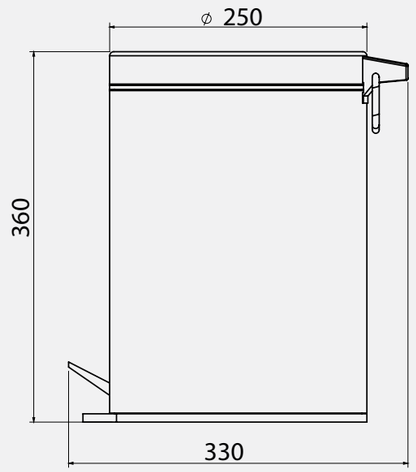

- 3 lt
- 304 Kalite, Paslanmaz Çelik

140107008T2
Krom

Paslanmaz Kapaksız Çöp Kovası



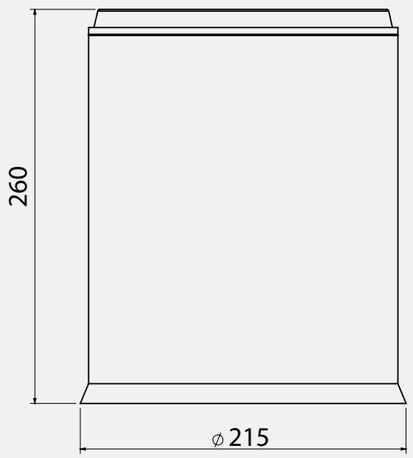

- 5 lt
- 304 Kalite, Paslanmaz Çelik

140107009T2
Krom

Elmor Tesisat Malzemesi Ticaret A.Ş.'nin ürünlerin fiyat, görünüş ve teknik detaylarında değişiklik yapma hakkı saklıdır.

Paslanmaz Kapaksız Çöp Kovası



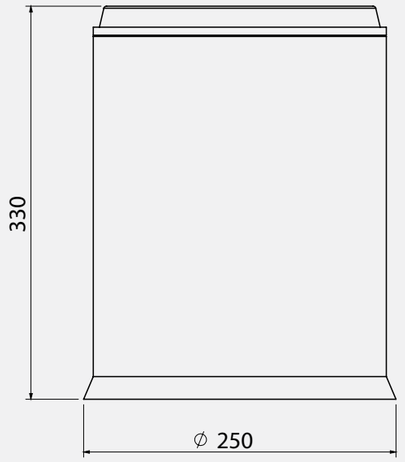

- 12 lt
- 304 Kalite, Paslanmaz Çelik

140107010T2
Krom

Paslanmaz Çöp Kovası



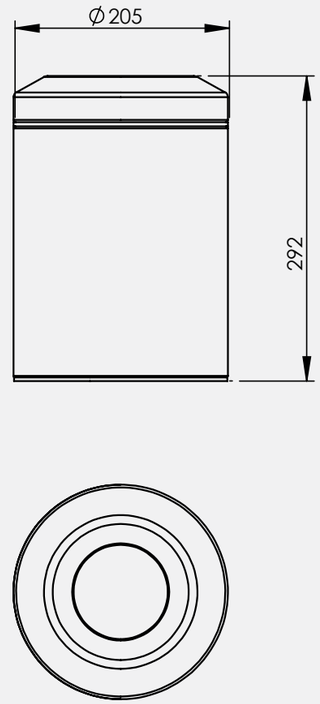

- 7 lt
- 304 Kalite, Paslanmaz Çelik

140107017T2
Krom

Katalogda yer alan resimler ve teknik çizimler bilgi içindir.
Fiyatlara KDV ayrıca dahil edilir. Tavsiye edilen bayi satış fiyatlarıdır.



Aynalar

Ayna



• 40 x 64 cm

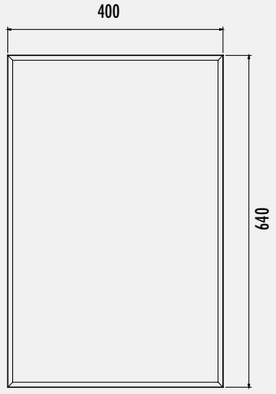

140108023
Krom

Ayna



• 50 x 70 cm

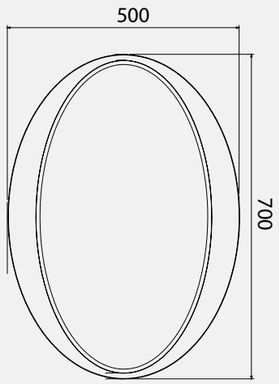

140108011
Krom

Elmor Tesisat Malzemesi Ticaret A.Ş.'nin ürünlerin fiyat, görünüş ve teknik detaylarında değişiklik yapma hakkı saklıdır.

Ayna



• Ø 60 cm

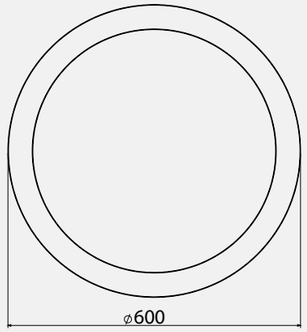

140108007
Krom

Ayna



• 50 x 70 cm

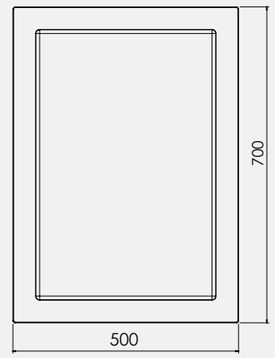

140108001
Krom

Ayna



• 50 x 70 cm

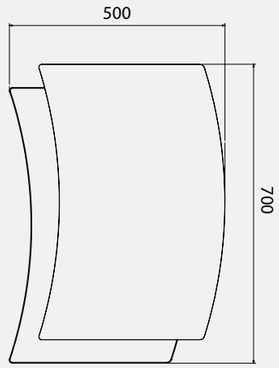

140108002
Krom

Katalogda yer alan resimler ve teknik çizimler bilgi içindir.
Fiyatlara KDV ayrıca dahil edilir. Tavsiye edilen bayi satış fiyatlarıdır.

Ayna



• 50 x 70 cm

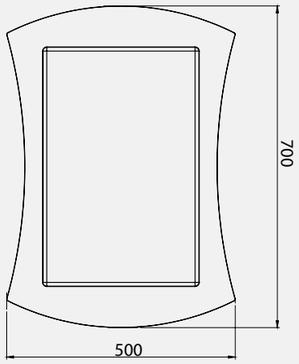

140108006
Krom

Ayna

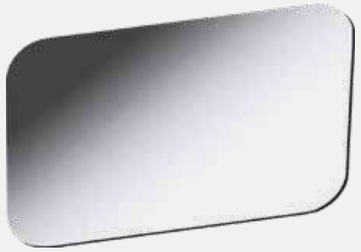

• 70 x 50 cm

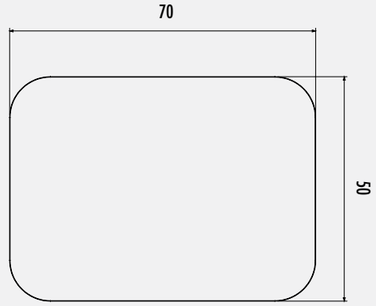

140108010
Krom

Ayna



• 60 x 60 cm

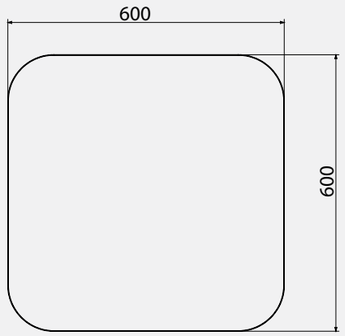

140108008
Krom

Makyaj Aynası



• Bir yüzü 3x diğer yüzü 1x büyütme özelliği

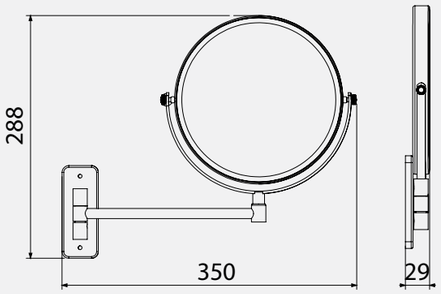

140108016
Krom

Ayna



• 50 x 70 cm

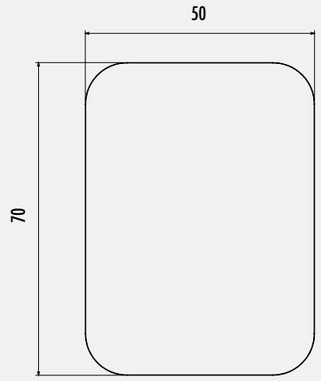

140108009
Krom

Makyaj Aynası



• Bir yüzü 3x diğer yüzü 1x büyütme özelliği

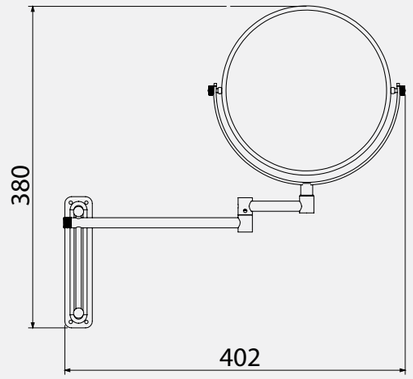

140108014
Krom

Elmor Tesisat Malzemesi Ticaret A.Ş.'nin ürünlerin fiyat, görünüş ve teknik detaylarında değişiklik yapma hakkı saklıdır.

Katalogda yer alan resimler ve teknik çizimler bilgi içindir.
Fiyatlara KDV ayrıca dahil edilir. Tavsiye edilen bayi satış fiyatlarıdır.

Makyaj Aynası



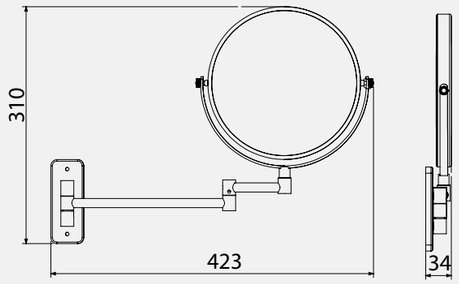

• Bir yüzü 3x diğer yüzü 1x büyütme özelliği

140108015
Krom

Makyaj Aynası



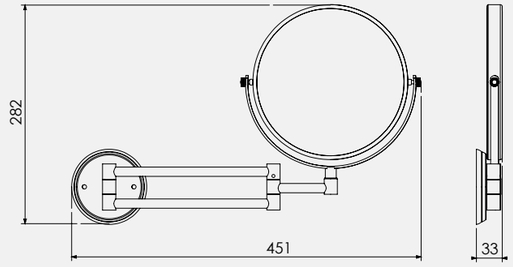

• Bir yüzü 3x diğer yüzü 1x büyütme özelliği

140108017
Krom

Led Işıklı Makyaj Aynası



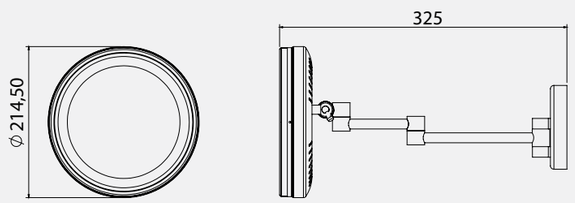

• 3x büyütme özelliği

140108012
Krom

Elmor Tesisat Malzemesi Ticaret A.Ş.'nin ürünlerin fiyat, görünüş ve teknik detaylarında değişiklik yapma hakkı saklıdır.

Set Üstü Ayna



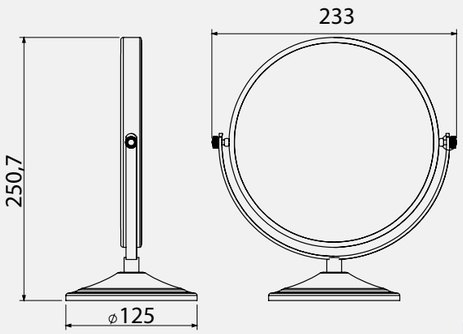

• Bir yüzü 3x diğer yüzü 1x büyütme özelliği

140108021
Krom

Led Işıklı Makyaj Aynası



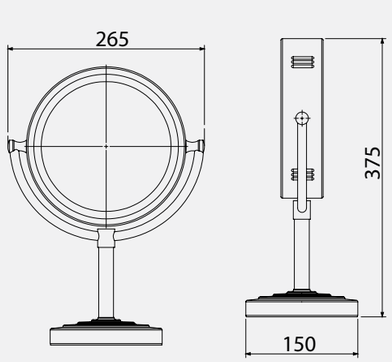

• 3x büyütme özelliği

140108019
Krom

Hareketli Bedensel Engelli Aynası



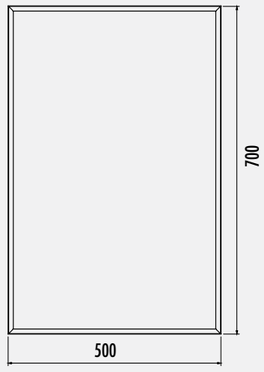

• 50 x 70 cm

140108052
Krom

Katalogda yer alan resimler ve teknik çizimler bilgi içindir.
Fiyatlara KDV ayrıca dahil edilir. Tavsiye edilen bayi satış fiyatlarıdır.



TEKNİK ÜRÜN

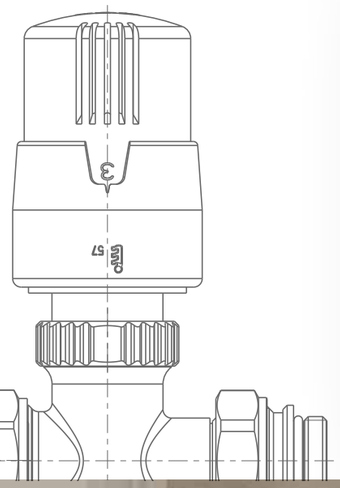

- Termostatik Radyatör Valfleri
- Radyatör Valfleri
- Radyatör Geri Dönüş Valfleri
- Rakorlar ve Pex Boru Bağlantı Elemanları
- Merkezi Dağıtım ve Isıtma Sistemleri
- Otomatik Havalandırıcı ve Purjörler
- Emniyet Valfleri
- Küresel Valfler

- Şiber Valfler
- Stop ve Kosva Vanalar
- Filtreler
- Çekvalfler
- Flatörler
- Su Basınç Düşürücü Valfler
- Musluklar

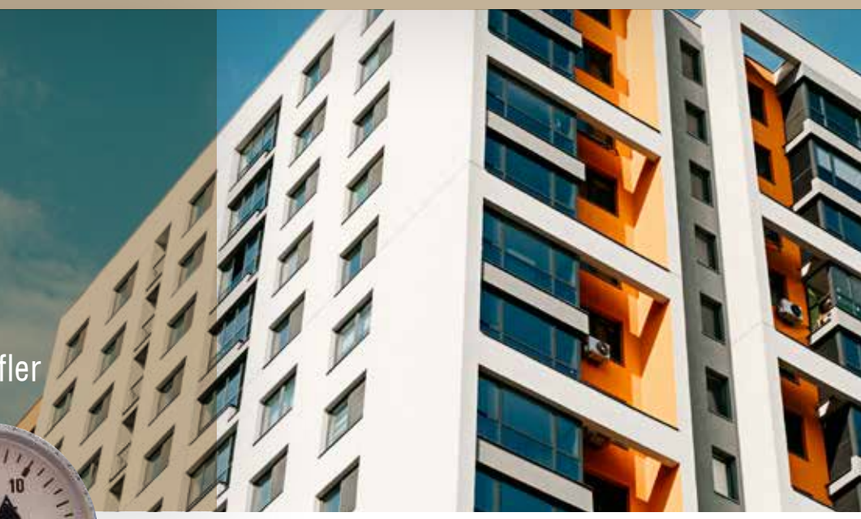

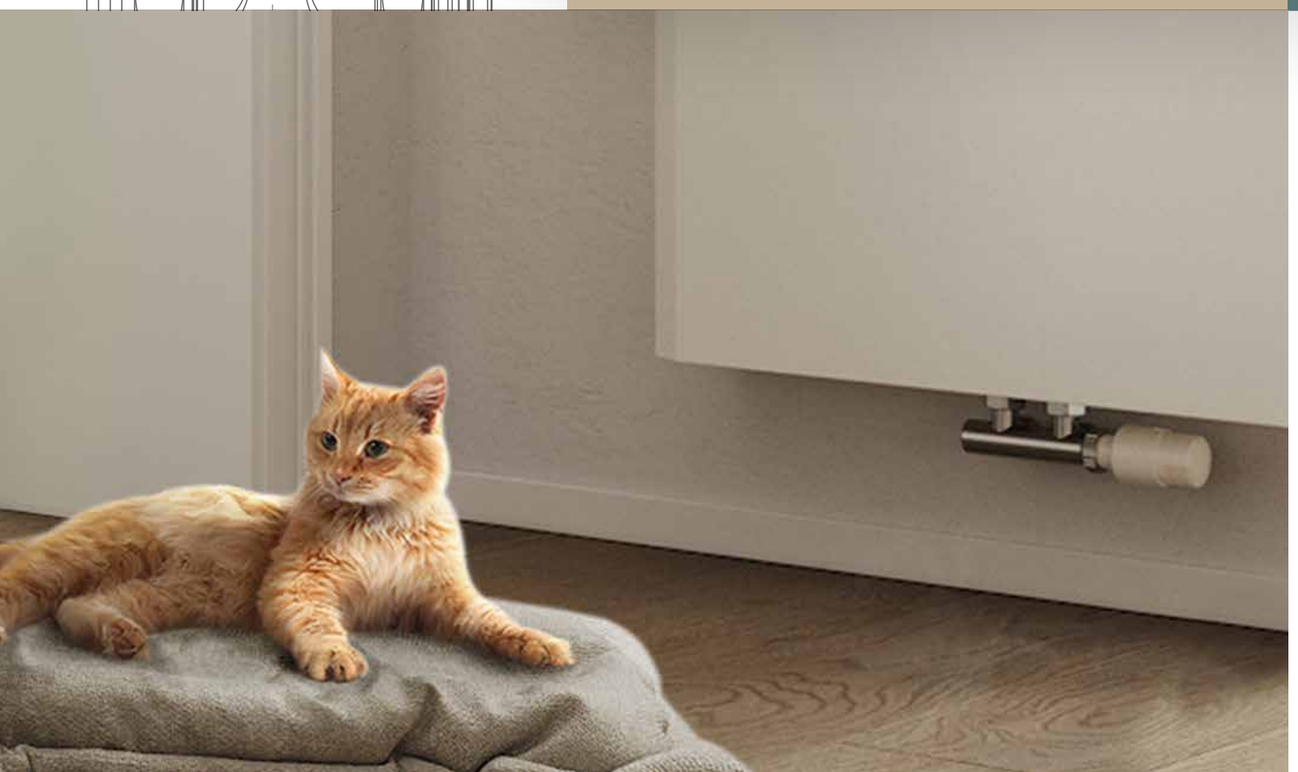



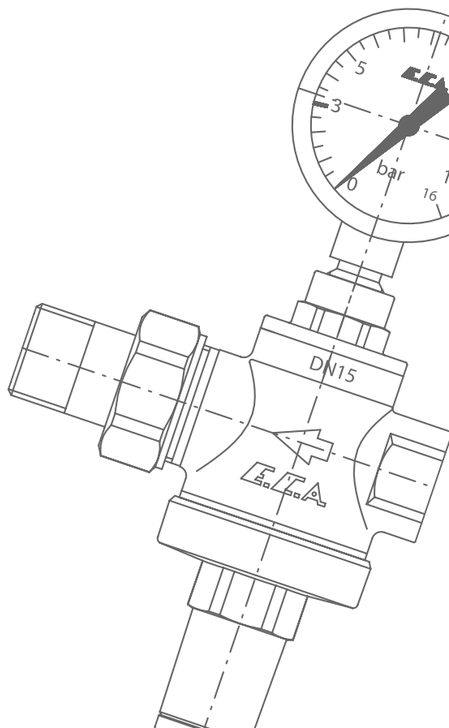

E.C.A. Termostatik Radyatör Valfleri

Termostatik radyatör valfi kullanımı yasal zorunluluktur!

Ülkemizin enerji tasarrufu konusunda attığı en önemli adımlardan biri olan T.C. Enerji ve Tabii Kaynaklar Bakanlığı tarafından yayınlanan 5627 sayılı Enerji Verimliliği Kanunu (EN-VER) ile T.C. Bayındırlık ve İskan Bakanlığı tarafından 14 Nisan 2008 tarih ve 26847 sayılı Resmi Gazete'de yayınlanan Merkezi Isıtma Yönetmeliği gereğince TS EN 215'e uygun Termostatik Radyatör Valfi kullanımı yasal bir zorunluluktur. Tasarruf ve konforu bir arada sunan E.C.A. Termostatik Radyatör Valfleri; oda sıcaklığındaki değişimleri algılayarak, radyatör paneline giren sıcak su miktarını ayarlar ve harici ısı kaynaklarından elde edilen enerjiyi doğrudan kazanca dönüştürür. Ortamın sıcaklığını ayarlanan değerde sabit tutarak ısınma giderlerini önemli ölçüde düşürür.



- ENERJİ TÜKETİMİNDE EN TUTUMLU
- ISITMADA EN KONFORLU
- KALİTEDE BELGELİ

%30'a varan
enerji tasarrufu

028
CEN Keymark Onay İşareti
57 Rakamı üretici olarak E.C.A.'nın kodudur.
Comité **E**uropéen de **N**ormalisation
(Avrupa Standardizasyon Komitesi)

www.eca.com.tr

E.C.A.
YILLARCA BERABER



Termostatik Radyatör Valfleri

E.C.A. Termostatik Radyatör Valfleri ortam sıcaklığındaki değişimleri algılayarak, radyatöre giren sıcak su miktarını ayarlar ve harici ısı kaynaklarından algılanan enerjiyi doğrudan kazanca dönüştürür. Ortamın sıcaklığını ayarlanan değerde sabit tutarak ısınma giderlerini %30'a varan oranlarda düşürür. E.C.A. Termostatik Radyatör Valfleri;

• **Standart Tipler:** Köşe ve düz tipte tesisat bağlantısına uygun olarak vida bağlantılı ve Pex boru bağlantılı olarak üretilirler. İstenildiği takdirde bakır boru bağlantısına uygun olarak üretilebilir. Herhangi bir arıza, tadilat vb. durumlarında termostat kafa çıkartılarak mamul ile verilen plastik kapak valf gövdesine takıldığında manuel radyatör valfi olarak açma, tam kapama ya da debi ayarlama yapılabilir.

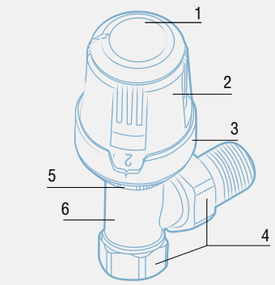

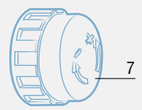

1 KAPAK
2 SICAKLIK SEÇİCİ
3 GÖVDE
4 VALF RAKOR SOMUNU VE NİPELİ
5 SOMUN
6 VALF GÖVDESİ
7 PLASTİK KAPAK

• **Debi İç Ayar Tertibatlı Tipler:** Merkezi sistemlerde dengelenmemiş olan kolon ısı yüklerini ya da kat kalorifer sistemlerinde ısıtılan mahaller arasındaki ısı dağılımının dengelemesini sağlamak amacıyla debi iç ayar tertibatlı modellerdir. İç ayar tertibatı sayesinde vana içerisinden ısıtma sistemindeki dengelemeye göre ayarlanarak sabitlenilen oranda akışkan miktarına müsaade edilir. "0" kapalı konum, "Max." tam açık konum, 1'den 6'ya kadar sayı değeri arttıkça, debi miktarı da artar.



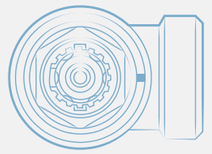

• **Çift Akış Yönlü Tipler:** Özel bağlantı nipeli sayesinde aynı valf gövdesinin radyatöre farklı pozisyonlarda montaj yapılması ve bağlantı mesafesi ayarlama olanağı sunan modeldir.

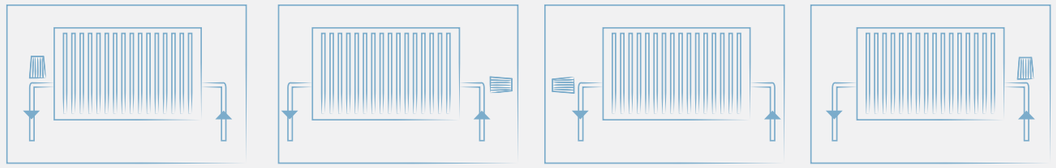

• **Kompakt Çekirdek(insert) Tipler:** Kompakt tip çelik (6-8 delikli) ve özel dizayn alüminyum panel radyatörler için radyatör içine monte edilebilen kovan biçiminde özel vana gövdeli (çekirdek) tiplerdir. Tüm kompakt tip termostatik valfleri debi iç ayar tertibatlıdır.

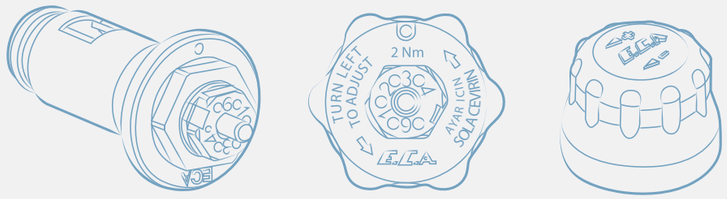

Konum	1	2	3	4	5	6
Debi (kg/h)	50 ± %25	80 ± %20	110 ± %15	125 ± %15	145 ± %10	170 ± %10

Kullanım Alanları

Sıcak sulu ısıtma sistemlerinde radyatör, konvektör gibi cihazların girişine montaj yapılır.

Teknik Özellikleri

- TS EN 215'e uygun
- F Tipi - Tek yönlü akış, GB Tipi - Çift yönlü akış modelleri
- Termostatik kafanın tesisat eksenine yatay veya dikey montajı halinde dahi etkin performans
- Sıvı esaslı termostat algılayıcı
- Çalışma Basıncı: 10 bar
- Maks. Çalışma Sıcaklığı: 120 °C
- Nominal Debi: F Tipi: 200 lt/h (±%10), GB Tipi: 170 lt/h (±%10)
- Maks. Basınç Farkı: 600 mbar
- Kullanım Aralığı: +5 °C, +29 °C
- Histerisis: 0.5 K
- Oturma Yüzeyi Etkisi (a): 0,74 (F - Köşe), 0,74 (F - Düz): 0,82 (GB - Köşe), 0,64 (GB - Düz)
- E.C.A. Termostatik kafa üzerinde bulunan 0 ile 5 arasındaki sayılar istenilen oda sıcaklık seviyelerini belirtir.

TRV3 Termostatik Vana*

Pozisyon	2	3	4	5
Sıcaklık °C	15	20	24	29

* Enerji Verimliliği kanunu gereği fabrika çıkış değeri 15-29 °C aralığında ayarlanmıştır.

TRV4 Termostatik Vana*

Pozisyon	2	3	4	5
Sıcaklık °C	15	20	24	28

* Enerji Verimliliği kanunu gereği fabrika çıkış değeri 15-28 °C aralığında ayarlanmıştır.

Termostatik Radyatör Valfleri

• "0" Konumu kapalı konum değildir. "❄"konumu donmaya karşı koruma ayarı olup 7 °C 'dir. Bu ayar, kışın ısıtma sistemi kullanılmadığında donmayı önlemek amacıyla kullanılır. Termostatik kafa skalasında bulunan her bir çizgi aralığı 1 °C sıcaklık değişimini gösterir. E.C.A. Termostatik Valfler, +5 °C ile + 29 °C arasında ayarlanabilir. Bununla birlikte E.C.A. termostatik kafanın istenilen iki ayar konumu arasında limitlenme imkanı bulunmaktadır. Her tip için mamul ambalajında verilen montaj ve kullanma talimatlarında bu ayarların nasıl yapılacağı belirtilmektedir.

E.C.A. Termostatik Valfin Konumu	Sıcaklık	Konutlar	İş Merkezleri
2	16	Hobi Alanları	Atölye, Sergi Alanları, Müze
2-3	18	Mutfak, Koridor, WC	Sinema, Tiyatro, Jimnastik Salonu
3	20	Yatak Odaları	Derslikler, Toplantı Salonları, Kütüphane, Hasta Odaları
3-4	22	Oturma ve Çocuk Odaları	
4	24	Yaşlı Kişilerin Odaları	Revir, Hastane Odaları
5	29	Banyo, Duş Soyunma Odaları	Kapalı Yüzme Havuzları

Montaj Esnasında Dikkat Edilecek Hususlar

- Bu ürünler sıcak su tesisatları için tasarlanmıştır. Mineral yağ (benzin, mazot, gazyağı, motor yağı gibi) devrelerinde kullanılmamalıdır.
- Valf mutlaka mamul üzerindeki ok yönüne göre akış olacak şekilde montaj yapılmalıdır.
- Montajdan önce tesisattaki talaş, toz, kum, taş vb. tüm kalıntılar temizlenmelidir.
- Valfe bağlanacak boru ucundaki diş boyu, valf girişindeki diş boyundan mutlaka kısa olmalıdır.
- Bağlantı dişleri üzerinde aşırı teflon veya keten kullanımından, gövdede çatlamalara neden olabileceği için kaçınılmalıdır.
- Valf tesisata/radyatöre montaj yapılırken anahtar ağzından kavranmalı, gövdeden kavrayarak sıkılmamalıdır.
- Termostatik radyatör vanası gövde ve termostat kafa olarak 2 parça halinde özel kutusunda paketlenmiştir. Termostatik kafa valf gövdesine tüm inşaat ve tesisat işlemleri bittikten sonra kullanım öncesi takılmalıdır. Kafanın gövdeye montajı esnasında valf üzerinde bulunan ve aynı zamanda valfin manuel kullanımına olanak tanıyan plastik kapak saklanmalıdır.

Akıllı Elektronik Termostatik Radyatör Valfleri (E-TRV)



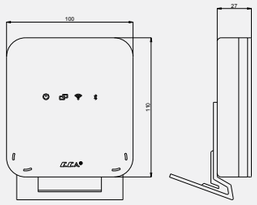



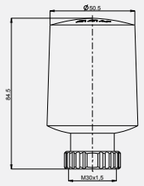

Başlangıç Kiti

Gövde
- M30x1,5 - R1/2"F

Elektronik Termostatik Radyatör Vanası
- Beslenme Gerilimi: 2 x AA pil (kutuya dahil)
- Bağlantı: M30x1,5

İnternet Köprüsü
- Beslenme Gerilimi: 100-240VAC
- Eşleştirilebilir Cihaz Sayısı:6 E-TRV
- Kutu İçeriği: 230V Kablo, Çift taraflı bant ve vida poşeti

E TRV

App Store

Google Play

602120966 İnternet Köprüsü + E-TRV + R1/2"F Gövde Köşe	602120969 İnternet Köprüsü + E-TRV + R1/2"F Gövde Düz

İnternet Köprüsü + E-TRV + Bağlantı Aparatları (RA/RAV/RAVL)



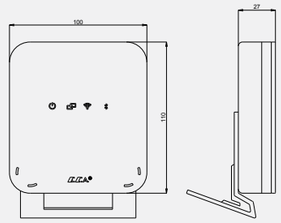

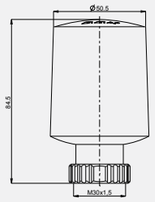

Başlangıç Kiti

Bağlantı Aparatları
- 3 Adaptör (RA/RAV/RAVL)

Elektronik Termostatik Radyatör Vanası
- Beslenme Gerilimi: 2 x AA pil (kutuya dahil)
- Bağlantı: M30x1,5

İnternet Köprüsü
- Beslenme Gerilimi: 100-240VAC
- Eşleştirilebilir Cihaz Sayısı:6 E-TRV
- Kutu İçeriği: 230V Kablo, Çift taraflı bant ve vida poşeti

E TRV

App Store

Google Play

602120967
İnternet Köprüsü + E-TRV + Bağlantı Aparatları (RA/RAV/RAVL)

Akıllı Elektronik Termostatik Radyatör Valfleri (E-TRV)



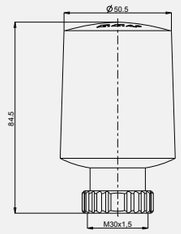

Gövde
- M30x1,5 - R1/2"F

Elektronik Termostatik Radyatör Vanası
- Beslenme Gerilimi: 2 x AA pil (kutuya dahil)
- Bağlantı: M30x1,5

E TRV

App Store

Google Play

*Sadece E.C.A. İnternet Köprüsü ile Çalışır

602120963 E-TRV + R1/2"F Gövde Köşe	602120964 E-TRV + R1/2"F Gövde Düz

E-TRV + Bağlantı Aparatları (RA/RAV/RAVL)



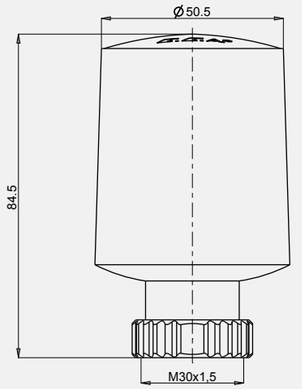

Bağlantı Aparatları
- 3 Adaptör (RA/RAV/RAVL)

Elektronik Termostatik Radyatör Vanası
- Beslenme Gerilimi: 2 x AA pil (kutuya dahil)
- Bağlantı: M30x1,5

E TRV

App Store

Google Play

*Sadece E.C.A. İnternet Köprüsü ile Çalışır

602499423
İnternet Köprüsü + E-TRV + Bağlantı Aparatları (RA/RAV/RAVL)

1/2" Termostatik Radyatör Valfi Köşe - TRV4



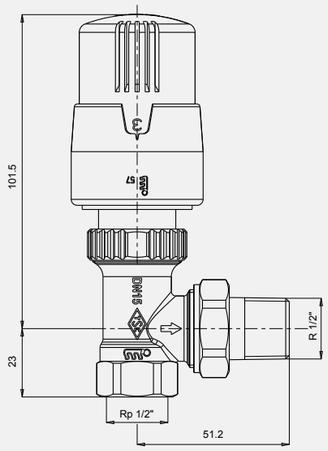

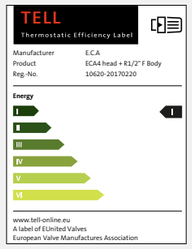

• 15°C Ortam Sıcaklığı Alt Limitli

602120755
Köşe TRV4

1/2" Termostatik Radyatör Valfi Düz - TRV4



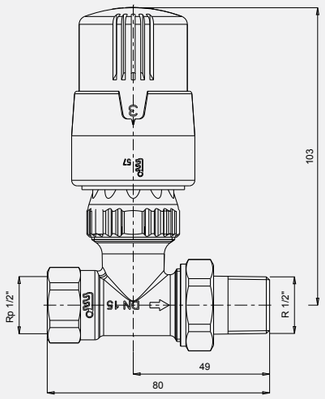

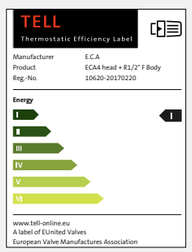

• 15°C Ortam Sıcaklığı Alt Limitli

602120756
Düz TRV4

Termostatik Radyatör Valfi Köşe - TRV3



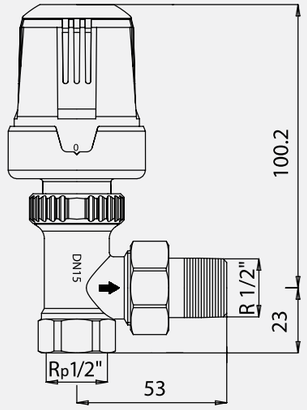

• 15°C Ortam Sıcaklığı Alt Limitli

602120531
R 1/2" Beyaz TRV3

Termostatik Radyatör Valfi Düz - TRV3



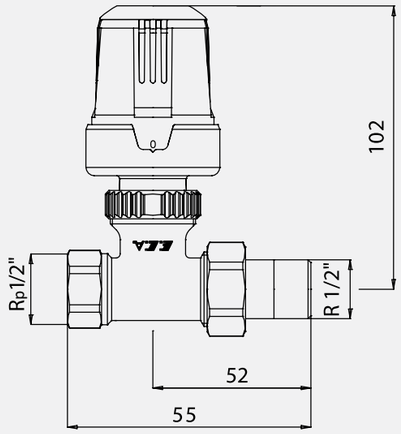

• 15°C Ortam Sıcaklığı Alt Limitli

602120532
R 1/2" Beyaz TRV3

Termostatik Radyatör Valfi Köşe Krom - TRV



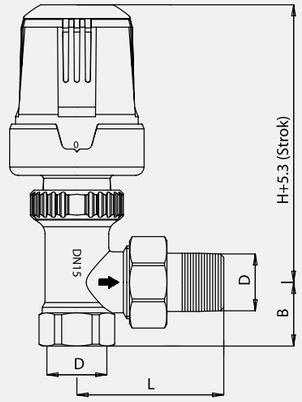

Ürün Kodu	D	L	B	H
602120162	R 1/2"	53	23	100.2
602120181	R 3/4"	53	26	100.2

602120162	602120181
R 1/2" Krom	R 3/4" Krom

Termostatik Radyatör Valfi Düz



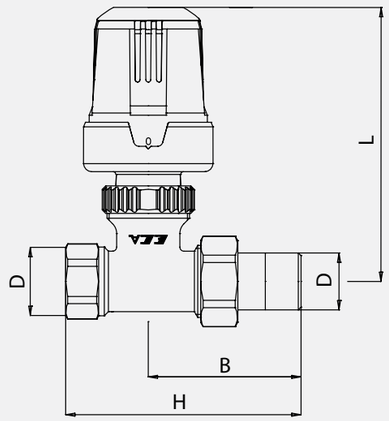

Kod No	D	L	B	H
602120164	R 1/2"	82	50	50
602120183	R 3/4"	98	65	65

602120164	602120183
R 1/2" Krom	R 3/4" Krom

Termostatik Radyatör Valfi, Köşe (Ø16 x 2 mm)



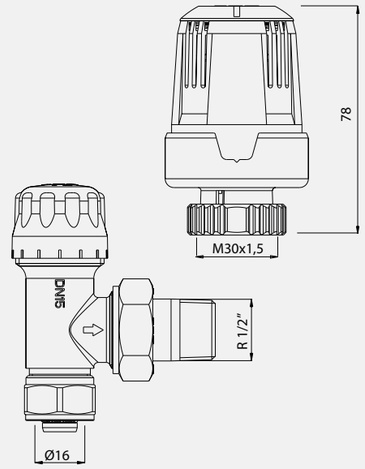

- 15°C Ortam Sıcaklığı Alt Limitli

602120549
Pex TRV3 Beyaz

Termostatik Radyatör Valfi, Düz (Ø16 x 2 mm)



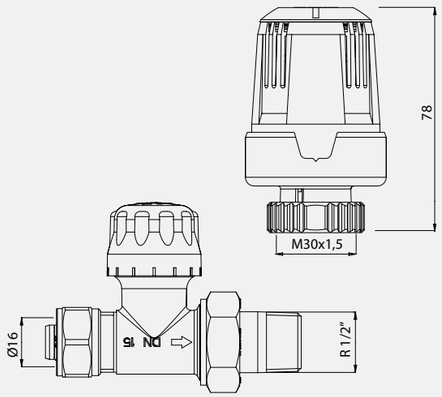

- 15°C Ortam Sıcaklığı Alt Limitli

602120548
Pex TRV3 Beyaz

Termostatik Radyatör Valfi, Köşe (Ø 16 x 2 mm)



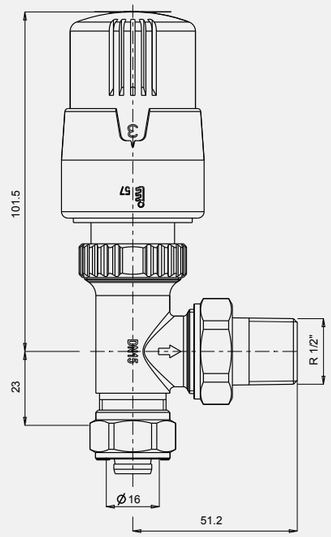

• 15°C Ortam Sıcaklığı Alt Limitli

602120780
TRV4

Termostatik Radyatör Valfi, Düz (Ø 16 x 2 mm)



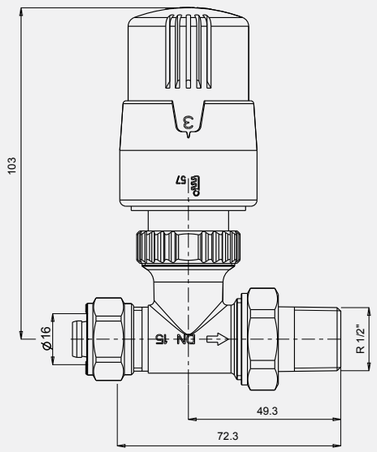

• 15°C Ortam Sıcaklığı Alt Limitli

602120779
TRV4

Termostatik Kompakt Radyatör Valfi





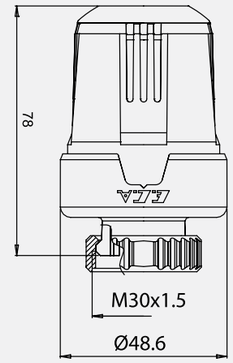

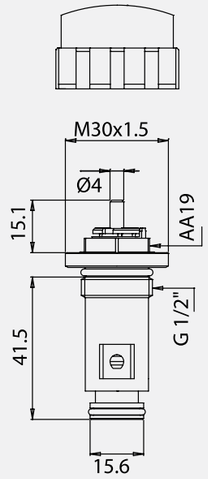

• Dıştan contalı, uzun tip (44 mm)
• Debi iç ayarlı valfi ile birlikte

602120326
Krom

Termostatik Kafa Grubu Kompakt Valfi





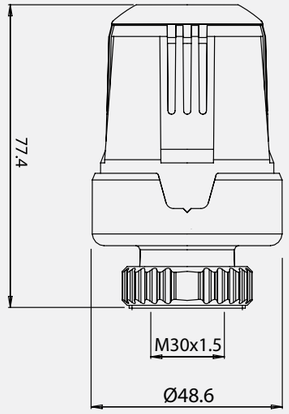

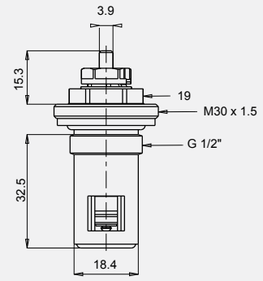

Beyaz - TRV3 + iç kompakt ventil

• Alından basmalı, kısa tip (35 mm)
• Debi içi ayarlı valfi ile birlikte
• 15°C Ortam Sıcaklığı Alt Limitli

602120540
Alından Basma
Contalı
Beyaz TRV3



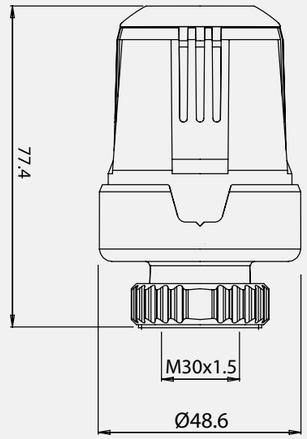

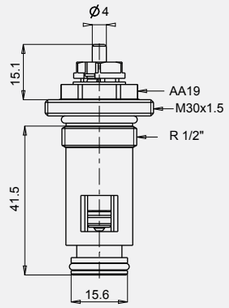

Beyaz - TRV3 + iç kompakt ventil

- Dıştan contalı, uzun tip (44 mm)
- Debi içi ayarlı valfi ile birlikte
- 15°C Ortam Sıcaklığı Alt Limitli

602120541
Dıştan Contalı Tip
Beyaz TRV3



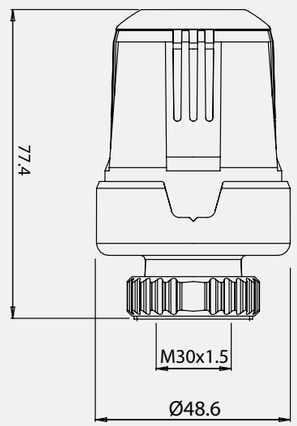

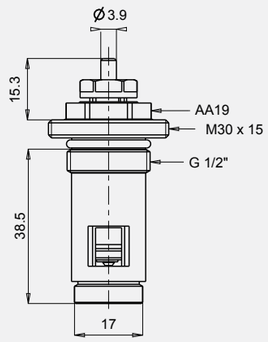

TRV3 + iç kompakt ventil

- İçten contalı tip (41,3 mm)
- Debi içi ayarlı valfi ile birlikte
- 15°C Ortam Sıcaklığı Alt Limitli

602120640
İçten Contalı Tip
Beyaz TRV3

Termostatik Kompakt Radyatör Valfi





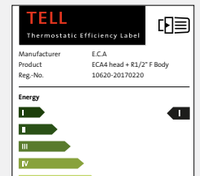

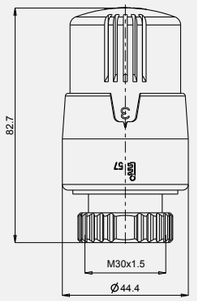

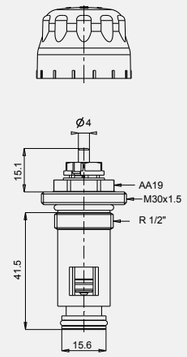

- Dıştan contalı, uzun tip (44 mm)
- Debi içi ayarlı valfi ile birlikte
- 15°C Ortam Sıcaklığı Alt Limitli

602120796
TRV4 + iç kompakt ventil

Termostatik Kompakt Radyatör Valfi



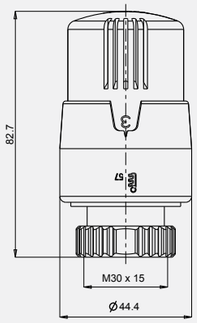

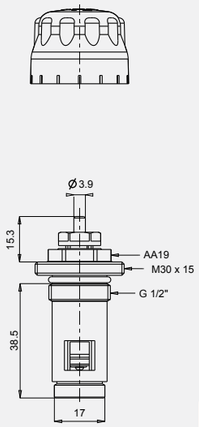

- İçten contalı tip (41,3 mm)
- Debi içi ayarlı valfi ile birlikte
- 15°C Ortam Sıcaklığı Alt Limitli

602120813
TRV4 + iç kompakt ventil

Termostatik Kompakt Radyatör Valfi



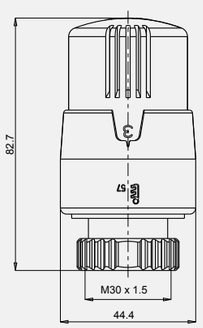

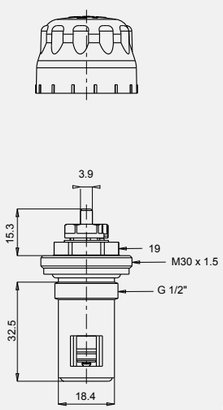

- Alından basmalı, kısa tip (35 mm)
- Debi içi ayarlı valfi ile birlikte
- 15°C Ortam Sıcaklığı Alt Limitli

602120814
TRV4 + iç kompakt ventil

İç Kompakt Ventil



- Dıştan contalı, uzun tip (44 mm)
- Debi içi ayarlı

Kullanılacak radyatör ile mutlaka ölçüsel kontrol yapınız

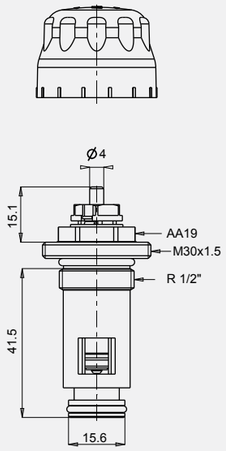

602120312

İç Kompakt Ventil



- İçten contalı tip (41,3 mm)
- Debi içi ayarlı

Kullanılacak radyatör ile mutlaka ölçüsel kontrol yapınız

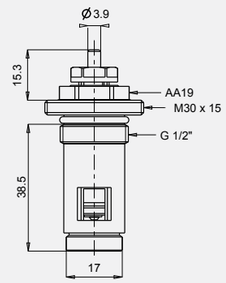

602120624

İç Kompakt Ventil



- Alından basmalı, kısa tip (35 mm)
- Debi içi ayarlı

Kullanılacak radyatör ile mutlaka ölçüsel kontrol yapınız

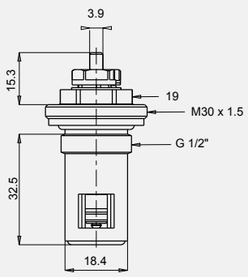

602120477

İç Kompakt Ventil



- Dıştan contall tip (55 mm)
- Debi içi ayarlı
- Özel dizayn alüminyum radyatör modelleri için uygundur.

Kullanılacak radyatör ile mutlaka ölçüsel kontrol yapınız

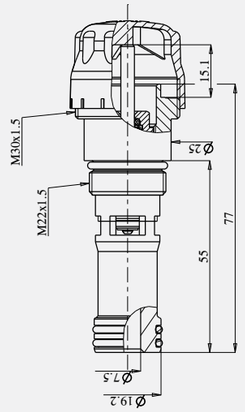

602120736

İç Kompakt Ventil



- Dıştan contall tip (87 mm)
- Debi içi ayarlı
- Özel dizayn alüminyum radyatör modelleri için uygundur.

Kullanılacak radyatör ile mutlaka ölçüsel kontrol yapınız

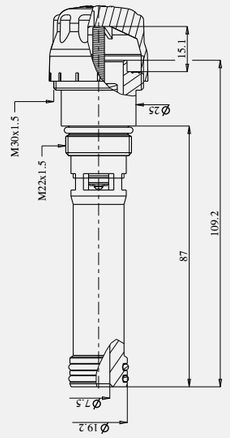

602120737

1/2" Termostatik Radyatör Valfi Düz - TRV4



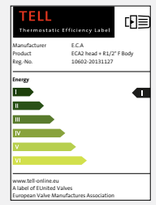

- Debi ayar tertibatlı
- 15°C Ortam Sıcaklığı Alt Limitli

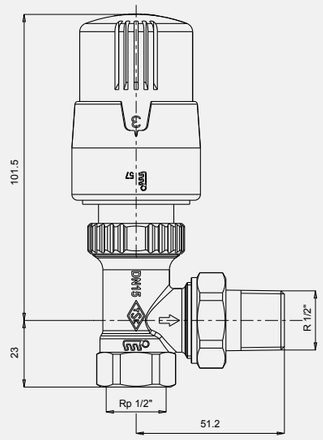

802120007

1/2" Termostatik Radyatör Valfi Köşe - TRV4



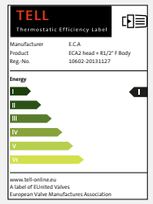

- Debi ayar tertibatlı
- 15°C Ortam Sıcaklığı Alt Limitli

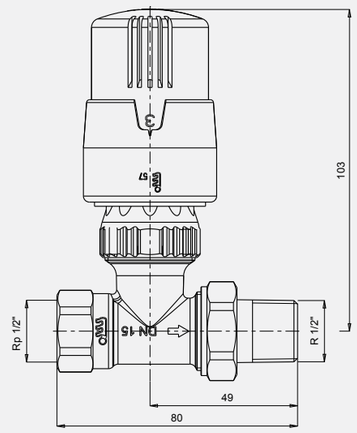

802120006

1/2" Termostatik Radyatör Valfi Düz - Krom - TRV



- Debi ayar tertibatlı

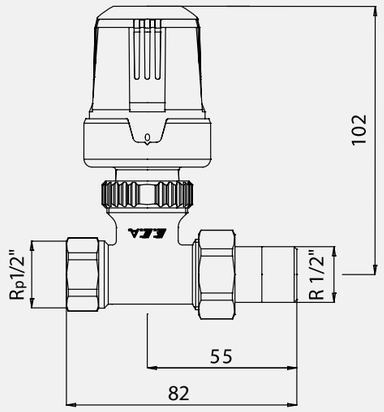

602120257
R 1/2" Krom

1/2" Termostatik Radyatör Valfi Köşe - Krom - TRV



- Debi ayar tertibatlı

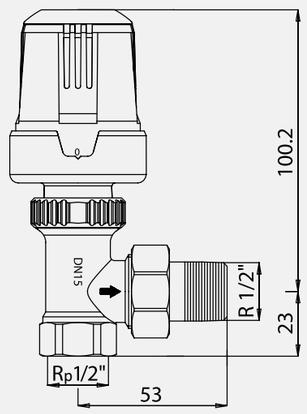

602120259
R 1/2" Krom

Termostat Kafa Grubu



- 15°C Ortam Sıcaklığı Alt Limitli

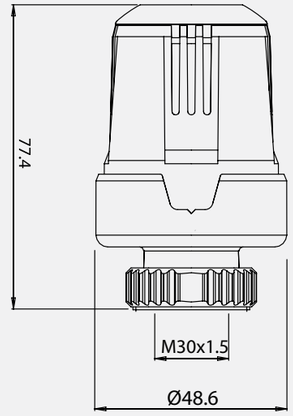

602120170
Krom - TRV

Termostat Kafa Grubu



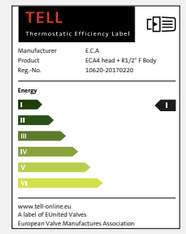

- 15°C Ortam Sıcaklığı Alt Limitli

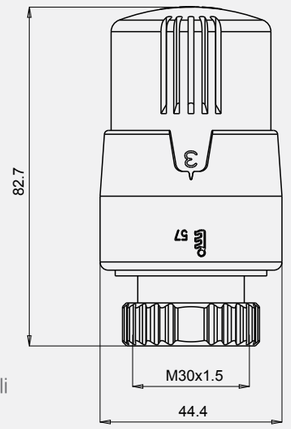

602120754
TRV4

1/2" Termostatik Radyatör Valfi



- Çift akış yönlü kullanılabilmektedir,
- Giriş çapı Ø15 mm.

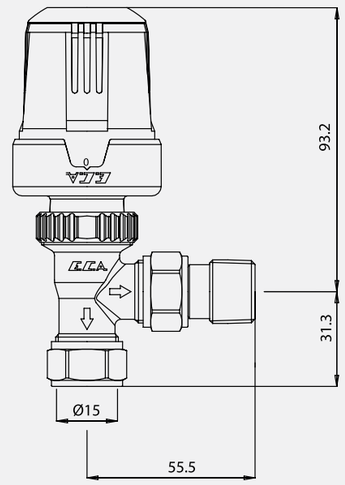

602120166
Krom - TRV

Termostatik Radyatör Valfleri

EN 215, TS EN 215, %30'a varan Enerji Tasarrufu

1/2" Termostatik Radyatör Valfi





- Çift akış yönlü kullanılabilmektedir,
- Giriş çapı Ø 15 mm. Bakır boru
- 15°C Ortam Sıcaklığı Alt Limitli

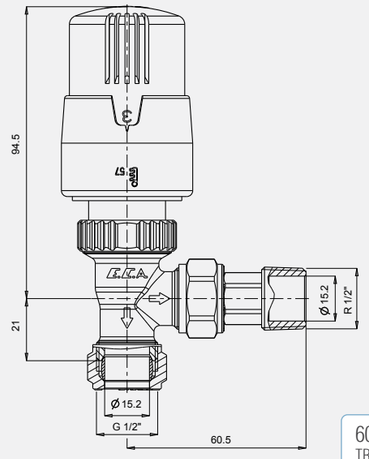

602120759
TRV4

1/2" Termostatik Radyatör Valfi





- Çift akış yönlü kullanılabilmektedir,
- Giriş çapı Ø 15 mm. Bakır boru
- 15°C Ortam Sıcaklığı Alt Limitli

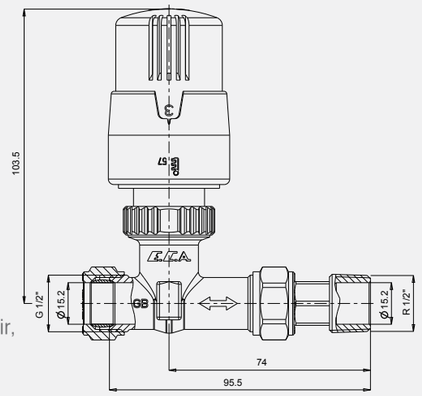

602120760
TRV4







TASARRUFU ŞIKLIKLA KOMBİNLEDİK

Farklı renklerde dekoratif kapağıyla

ECA H-TRV



Termostatik H-Valf, Köşe, Nikel (Ø 16 X 2 mm Pex)



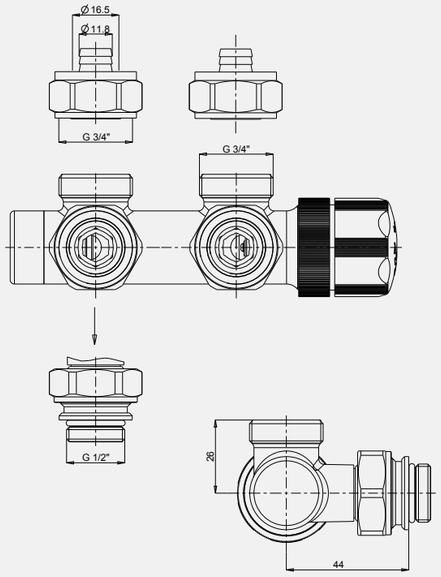

- 15°C Ortam Sıcaklığı Alt Limitli

602120843 TRV4	802120010 TRV3	802120011 TRV Krom

Termostatik H-Valf, Düz, Nikel (Ø 16 X 2 mm Pex)



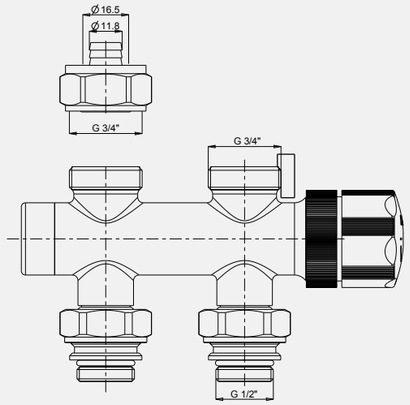

- 15°C Ortam Sıcaklığı Alt Limitli

602120836 TRV4	802120012 TRV3	802120013 TRV Krom

Termostatik Radyatör Valfler (H-Tip)
EN 215, TS EN 215, %30'a varan Enerji Tasarrufu

H-TRV Dekoratif Kapak



- Görseller temsilidir. Kapaklara vana dahil değildir.

610801227 Krom	610801226 Beyaz	610801225 Siyah

1/2" Yatay Eksenli Termostatik Radyatör Valfi



- Ø16x2 mm Pex
- 15°C Ortam Sıcaklığı Alt Limitli

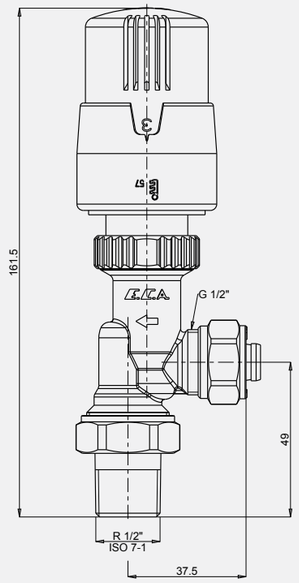

602120879
TRV4

1/2" Yatay Eksenli Termostatik Radyatör Valfi



- Ø15 Bakır Boru
- 15°C Ortam Sıcaklığı Alt Limitli

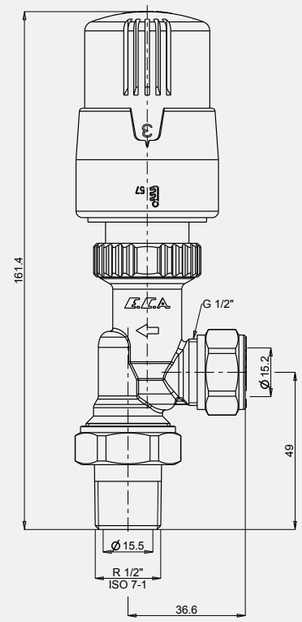

602120880
TRV4

1/2" Yatay Eksenli Termostatik Radyatör Valfi



- 15°C Ortam Sıcaklığı Alt Limitli

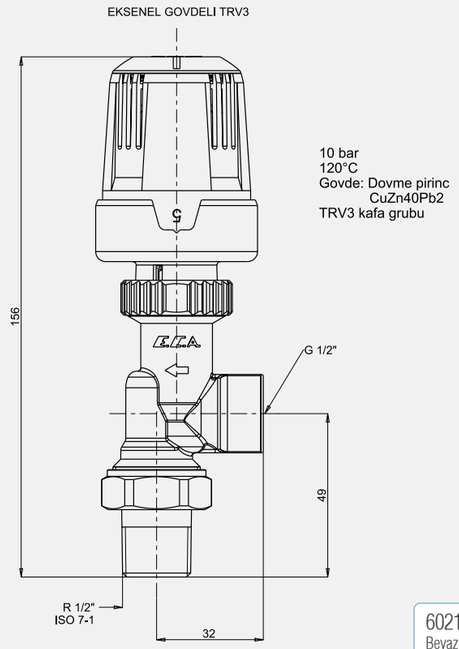

602120528
Beyaz TRV3

1/2" Yatay Eksenli Termostatik Radyatör Valfi



- 15°C Ortam Sıcaklığı Alt Limitli

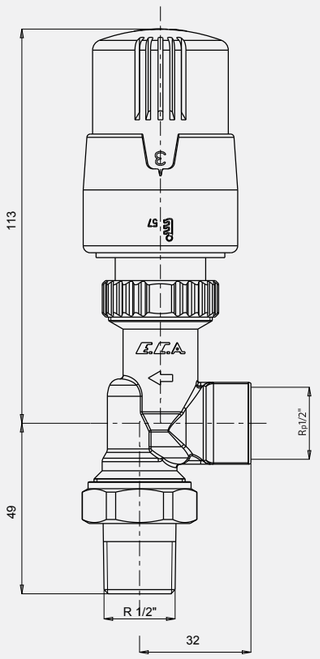

602120815
TRV4



Radyatör Valfleri

E.C.A. Radyatör Valfleri sahip olduğu çevirme volanının elle saat yönünde/tersine çevrilmesi suretiyle valfin içinden geçen ısıtıcı akışkanın akış miktarını (debisini) ayarlayan, tamamen açan ya da tamamen kapayan valflerdir. Bu sayede ortam sıcaklığı istenilen değere göre manuel olarak ayarlanabilir.
E.C.A. Radyatör valfleri standart olarak köşe ve düz tipte tesisat bağlantısına uygun olarak vida bağlantılı ve Pex boru bağlantılı olarak üretilirler.
İstenildiği takdirde bakır boru bağlantısına uygun olarak üretilebilir.

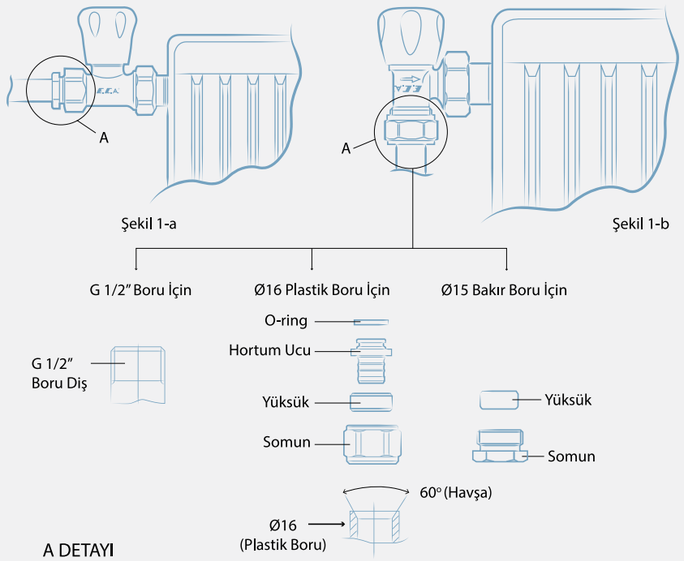

Kullanım Alanları

- Sıcak sulu ısıtma sistemlerinde radyatör, konvektör gibi cihazların girişine montaj yapılır.

Teknik Özellikleri

- TS 579'a uygun
- Çalışma Basıncı: 10 bar
- Maks. Çalışma Sıcaklığı: 120 °C

Montaj Esnasında Dikkat Edilecek Hususlar

- Bu ürünler sıcak su tesisatları için tasarlanmıştır. Mineral yağ (benzin, mazot, gazyağı, motor yağı gibi) devrelerinde kullanılmamalıdır.
- Valf mutlaka mamul üzerindeki ok yönüne göre akış olacak şekilde montaj yapılmalıdır.
- Montajdan önce tesisattaki talaş, toz, kum, taş vb. tüm kalıntılar temizlenmelidir.
- Valfe bağlanacak boru ucundaki diş boyu, valf girişindeki diş boyundan mutlaka kısa olmalıdır.
- Bağlantı dişleri üzerinde aşırı teflon veya keten kullanımından, gövdede çatlamalara neden olabileceği için kaçınılmalıdır.
- Valf tesisata/radyatöre montaj yapılırken anahtar ağzından kavranmalı, gövdeden kavrayarak sıkılmamalıdır.

Köşe Radyatör Valfi



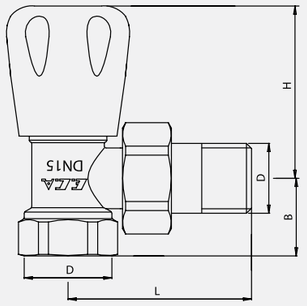

Kod. No	D	L	B	H
102120332	G 1/2"	54.4	23	51.5
102120333	G 3/4"	61.5	26	51.5

- TS 579
- Sıcak Sulu Isıtma sistemleri, 10bar, 120°C

102120332	102120333
1/2" RV2	3/4" RV2

Düz Radyatör Valfi



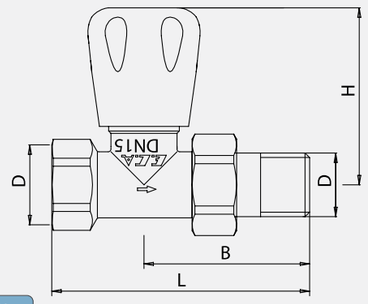

Ürün Kodu	D	L	B	H
102120322	G 1/2"	83.9	53.9	58
102120323	G 3/4"	96.5	60.5	58

- TS 579
- Sıcak Sulu Isıtma sistemleri, 10bar, 120°C

102120322	102120323
G 1/2" RV2	G 3/4" RV2

Köşe Radyatör Valfi (Ø16 x 2 mm) - Pex



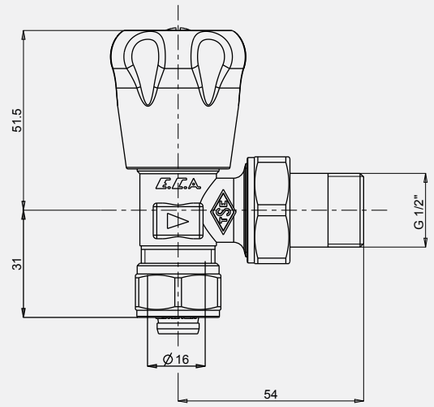

• Sıcak Sulu Isıtma Sistemleri, 10 bar, 120°C

602120338
Pex RV2

1/2" RV2 Köşe Radyatör Valfi - Contalı



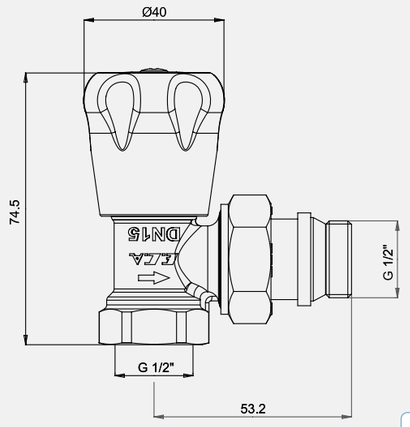

• TS 579
• Sıcak Sulu Isıtma Sistemleri, 10 bar, 120°C

602120552
G 1/2" RV2 Contalı

1/2" RV2 Düz Radyatör Valfi - Contalı



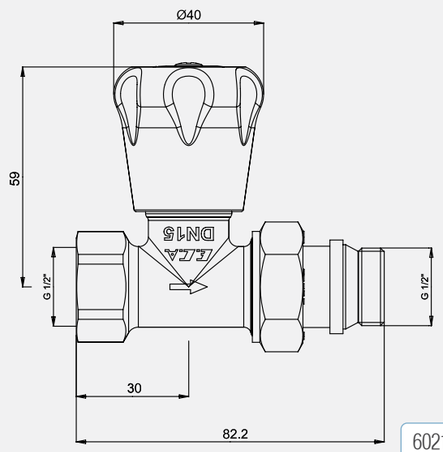

• TS 579
• Sıcak Sulu Isıtma Sistemleri, 10 bar, 120°C

602120553
G 1/2" RV2 Contalı

1/2" RV3 Köşe Radyatör Valfi



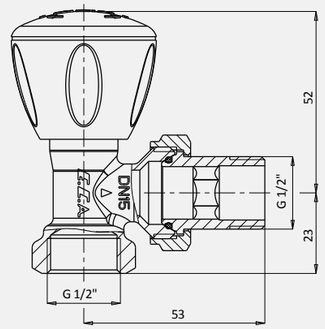

• TS 579
• Sıcak Sulu Isıtma Sistemleri, 10 bar, 120°C

602120641
G 1/2" RV3

1/2" RV3 Düz Radyatör Valfi



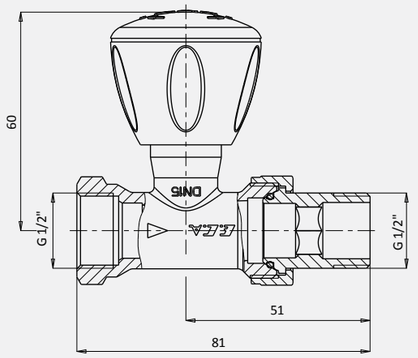

• TS 579
• Sıcak Sulu Isıtma Sistemleri, 10 bar, 120°C

602120725
G 1/2" RV3

RV3 Köşe Radyatör Valfi (Ø 16 X 2 mm) - Pex



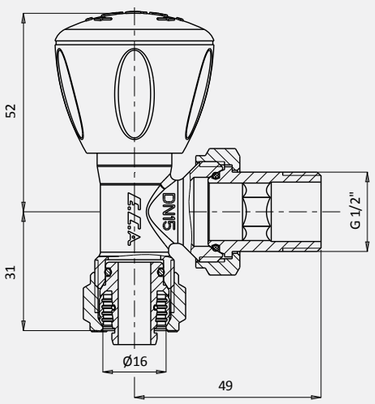

• Sıcak Sulu Isıtma Sistemleri, 10 bar, 120°C

602120721
Pex RV3

Radyatör Valfleri

RV3 Düz Radyatör Valfi (Ø16 x 2 mm) - Pex



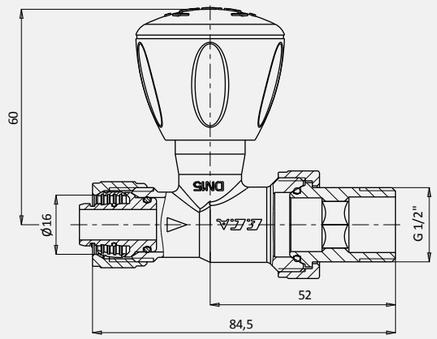

• Sıcak Sulu Isıtma Sistemleri, 10 bar, 120°C

602120722
Pex RV3

1/2" RV3 Köşe Radyatör Valfi - Contalı



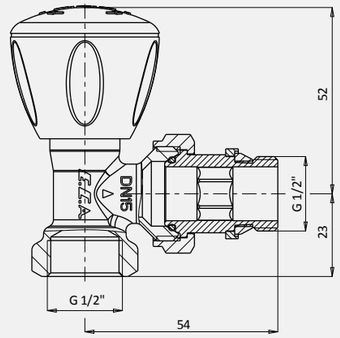

• Sıcak Sulu Isıtma Sistemleri, 10 bar, 120°C

602120723
G 1/2" RV3 Contalı

1/2" RV3 Düz Radyatör Valfi - Contalı



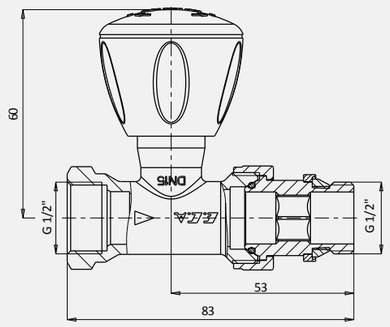

• Sıcak Sulu Isıtma Sistemleri, 10 bar, 120°C

602120724
G 1/2" RV3 Contalı

Krom Radyatör Valfleri (Havlupan Tipi Radyatörler İçin)

1/2" RV3 Krom Köşe Radyatör Valfi



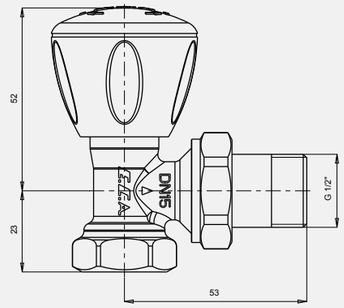

• TS 579
• Sıcak Sulu Isıtma Sistemleri, 10 bar, 120°C
• Krom kaplama

602120749
1/2" RV3

1/2" RV3 Krom Düz Radyatör Valfi



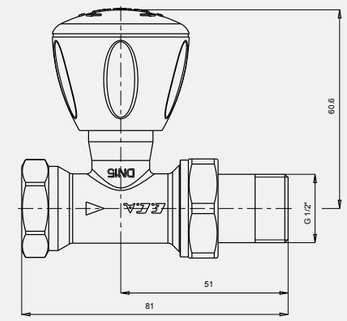

• TS 579
• Sıcak Sulu Isıtma Sistemleri, 10 bar, 120°C
• Krom kaplama

602120750
G 1/2" RV3

1/2" RV3 Krom Köşe Radyatör Valfi (Ø16 X 2 Mm) - Pex



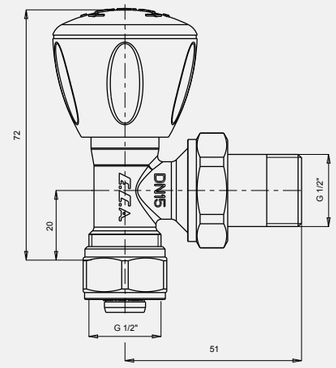

• Sıcak Sulu Isıtma Sistemleri, 10 bar, 120°C
• Krom kaplama

602120751
G 1/2" Pex RV3

Krom Radyatör Valfleri (Havlupan Tipi Radyatörler İçin)

1/2” RV3 Krom Düz Radyatör Valfi (Ø16 X 2 mm) - Pex



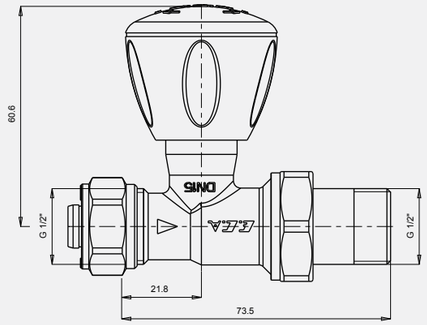

- Sıcak Sulu Isıtma Sistemleri, 10 bar, 120°C
- Krom kaplama

602120752
G 1/2” Pex RV3

1/2” Krom, Volanlı Köşe Radyatör Valfi



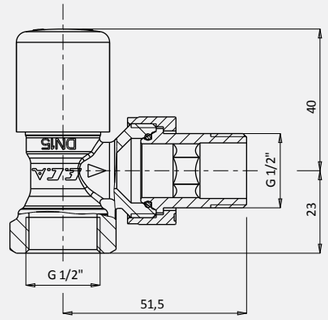

- TS 579
- Sıcak Sulu Isıtma Sistemleri, 10 bar, 120°C
- Krom kaplama

602120280
G 1/2” Krom Köşe

1/2” Krom, Volanlı Düz Radyatör Valfi



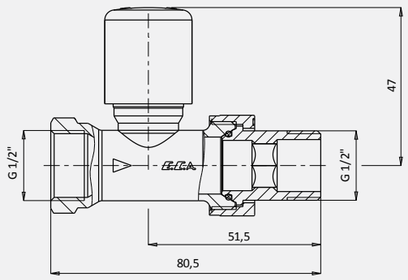

- TS 579
- Sıcak Sulu Isıtma Sistemleri, 10 bar, 120°C
- Krom kaplama

602120281
G 1/2” Krom Düz



Radyatör Geri Dönüş Valfleri

E.C.A. Radyatör Geri Dönüş Valfleri, dışarıdan elle müdahale edilemeyen, ancak vana gövdesi üzerinde bulunan metal kapağın yerinden sökülerek bir alyan anahtarı yardımıyla saat yönüne ya da tersine çevrimiyle aşağı-yukarı hareket ettirilebilen bir açma-kapama sistemine (klapeye) sahiptir. Vana klapesi istenilen miktarda suyun geçişine müsaade edecek oranda ayarlanır ve kapak kapatılır.

E.C.A. Radyatör Geri Dönüş Valfleri, vana klapesinin sonuna kadar açıldığında klapenin yuvasından çıkmasını engelleyecek yapıya sahiptir. Radyatörler dönüş hatlarına takılan E.C.A. radyatör geri dönüş valflerinin sabitlenen klapesi sayesinde ayarlanan oranda akış miktarına müsaade edilir. Bu sayede merkezi sistemlerde dengelenmemiş olan kolon ısı yüklerini ya da kat kalorifer sistemlerinde ısıtılan mahaller arasındaki ısı dağılımının dengelemesine de katkı sağlanır. Bununla birlikte herhangi bir tamir vb. gibi durumlarında tesisat tarafındaki su geçişini kapatarak ısıtma sezonunda bile ısıtma sisteminde duruş yapılmadan radyatörün sökülerek servis hizmeti alınmasına olanak tanır.
E.C.A. Radyatör Geri Dönüş Valfleri;

• **Standart Tipler:** E.C.A. Radyatör Geri Dönüş Valfleri standart olarak köşe ve düz tipte tesisat bağlantısına uygun olarak vida bağlantılı ve Pex boru bağlantılı olarak üretilirler. İstenildiği takdirde bakır boru bağlantısına uygun olarak üretilebilir.

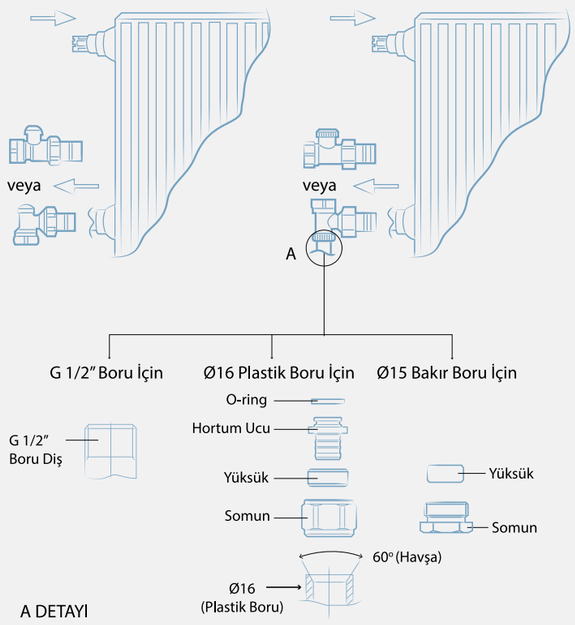

1/2” - GV3 Düz Radyatör Dönüş Valfi - Nikel



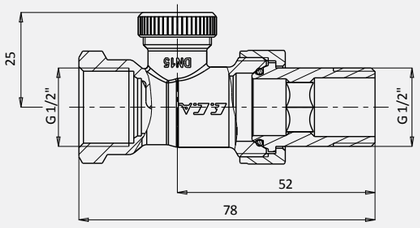

- TS 579
- Sıcak Sulu Isıtma Sistemleri, 10 bar, 120°C

602120727
G 1/2” - GV3

1/2” - GV3 Köşe Radyatör Dönüş Valfi - Nikel



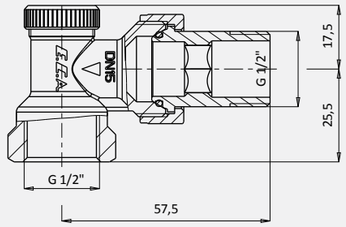

- TS 579
- Sıcak Sulu Isıtma Sistemleri, 10 bar, 120°C

602120726
G 1/2” - GV3

Düz Radyatör Dönüş Valfi (Ø 16 X 2 mm) - Pex



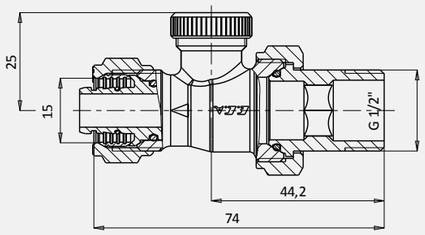

- Sıcak Sulu Isıtma Sistemleri, 10 bar, 120°C

602120731
Pex GV3 Geri Dönüş Valfi

Köşe Radyatör Dönüş Valfi (Ø 16 X 2 mm) - Pex



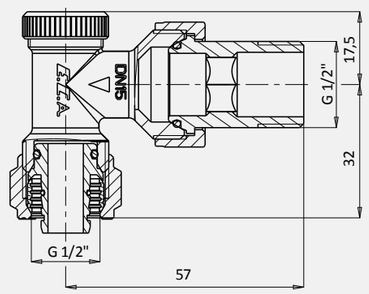

- Sıcak Sulu Isıtma Sistemleri, 10 bar, 120°C

602120730
Pex GV3 Geri Dönüş Valfi

1/2” GV3 Köşe Radyatör Dönüş Valfi Contalı



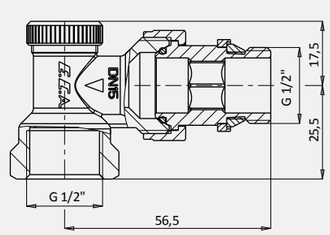

- TS 579
- Sıcak Sulu Isıtma Sistemleri, 10 bar, 120°C

602120728
G 1/2” - GV3
Contalı

1/2” GV3 Düz Radyatör Dönüş Valfi Contalı



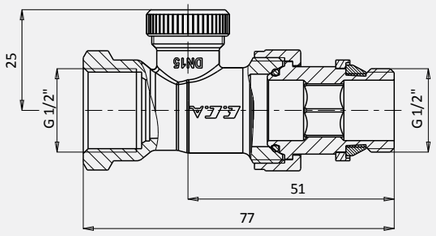

- TS 579
- Sıcak Sulu Isıtma Sistemleri, 10 bar, 120°C

602120729
G 1/2” - GV3
Contalı

Küresel H-Valf, Köşe Tip (Pex Boru Bağlantılı)



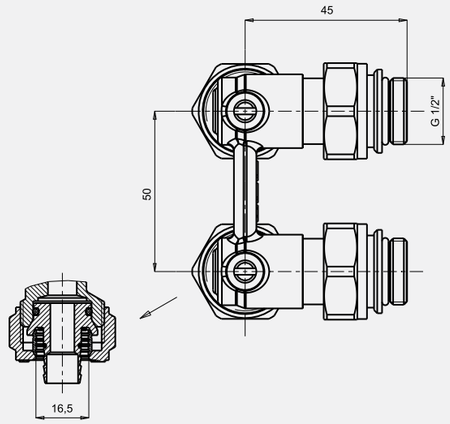

- Tornavida Kontrollü Küre Klape
- Sıcak Sulu Isıtma Sistemleri, 10 bar, 120°C

602120333
1/2" x Ø16 mm

Küresel H-Valf, Düz Tip (Pex Boru Bağlantılı)



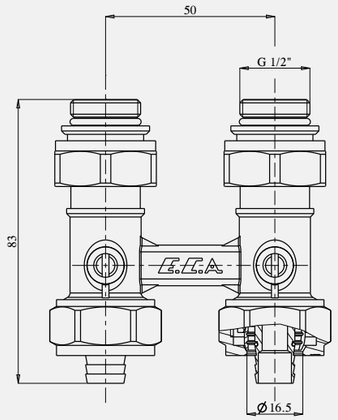

- Tornavida Kontrollü Küre Klape
- Sıcak Sulu Isıtma Sistemleri, 10 bar, 120°C

602120331
G 1/2"x16 mm

602120743
G 1/2"x17 mm

H-Valf, Stop Tipi, Köşe (Pex Boru Bağlantılı)



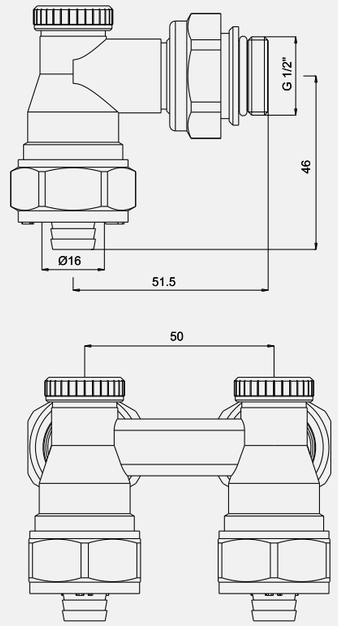

- Alyan Kontrollü Küre Klape
- Klape Koruma Kapağı
- Sıcak Sulu Isıtma Sistemleri, 10 bar, 120°C

602120349
1/2" x Ø16 mm

H-Valf, Stop Tipi, Düz (Pex Boru Bağlantılı)



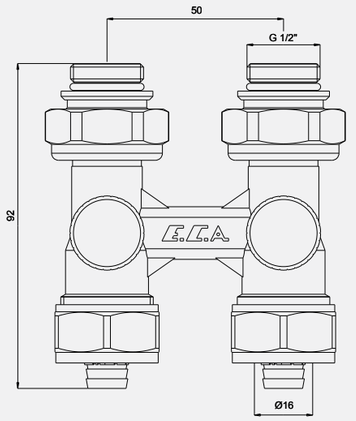

- Alyan Kontrollü Küre Klape
- Klape Koruma Kapağı
- Sıcak Sulu Isıtma Sistemleri, 10 bar, 120°C

602120348
G 1/2"x16 mm



Rakorlar ve Pex Boru Bağlantı Elemanları

E.C.A. Rakorlar herhangi iki ya da daha fazla tesisat bileşenini, kaçak yapmayacak biçimde birleştirmesi, birbirine eklenmesi ve montaj sonrasında da tekrar sökülüp takılmasına, kendi etrafında serbestçe dönebilen somun sayesinde pratik olarak imkan tanıyan bir tesisat bileşenidir. Bu sayede sistemin kolayca servis alma imkanı olmaktadır.

- **E.C.A. Rakorlar:** Radyatörlerin tesisata bağlantısına uygun olarak köşe ve düz tipte, vida bağlantılı olarak üretilen ürünlerdir.

- **Pex Bağlantı Parçaları:** Pex borular yapıları gereği füzyon kaynağı ile birleştirilemezler. Tesisat birleştirme işlemleri Pex boru içine giren metal hortum ucu ve boruyu dıştan ezerek sıkıştıran metal yüksüğün sızdırmazlığı sağlaması ile yapılır. E.C.A. Pex Bağlantı parçaları mükemmel bir sızdırmazlık sağladığı gibi aynı zamanda hızlı tesisat döşemesine de yardımcı olur. E.C.A. Pex Bağlantı Parçaları Düz, Köşe, TEE tiplerinde ve farklı alternatif çözümler sunacak şekilde üretilirler. E.C.A. Pex Bağlantı Parçaları sökülebilir hortum uçlu olarak üretilmekte olup bu montaj ve servis kolaylığı sunar.

Kullanım Alanları

- Sıcak sulu ısıtma sistemlerinde radyatör, konvektör gibi cihazların çıkışına montaj yapılır.

Teknik Özellikleri

- TS 579'a uygun
- Çalışma Basıncı: 10 bar
- Maks. Çalışma Sıcaklığı: 120 °C

Montaj Esnasında Dikkat Edilecek Hususlar

- Bu ürünler sıcak su tesisatları için tasarlanmıştır. Mineral yağ (benzin, mazot, gazyağı, motor yağı gibi) devrelerinde kullanılmamalıdır.
- Montajdan önce tesisattaki talaş, toz, kum, taş vb. tüm kalıntılar temizlenmelidir.
- Vidalı bağlantı uygulamalarında boru ucundaki diş boyu, valf girişindeki diş boyundan mutlaka kısa olmalıdır. Bağlantı dişleri üzerinde aşırı teflon veya keten kullanımından, gövdede çatlamalara neden olabileceği için kaçınılmalıdır.
- Pex hortumun metal hortum ucu takılacak tarafının iç ağızına mutlaka havşa açılmalıdır.
- Kasıntılı montajdan kaçınılmalıdır.
- Montaj yapılırken anahtar ağzından kavranmalı, gövdeden kavrayarak sıkılmamalıdır.

Köşe Rakor



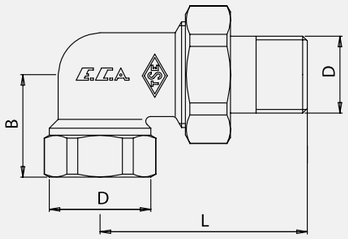

Ürün Kodu	D	L	D1
601002001	G 3/8”	50	22
601002002	G 1/2”	56	26
601002003	G 3/4”	64	29
601002004	G 1”	72	34
601002005	G1 1/4”	81.5	42

601002001	601002002	601002003	601002004	601002005
G 3/8”	G 1/2”	G 3/4”	G 1”	G 1 1/4”

Köşe Rakor Nikel Kaplamalı



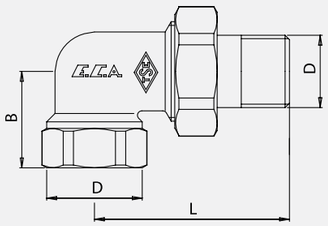

Ürün Kodu	D	L	D1
602121001	G 3/8”	50	22
602121002	G 1/2”	56	26
602121003	G 3/4”	64	29
602121004	G 1”	72	34
602121005	G1 1/4”	81.5	42

- TS 579
- Sıcak Sulu Isıtma Sistemleri, 10 bar, 120°C

602121001	602121002	602121003	602121004	602121005
G 3/8” Nikel	G 1/2” Nikel	G 3/4” Nikel	G 1” Nikel	G 1 1/4” Nikel

Düz Rakor



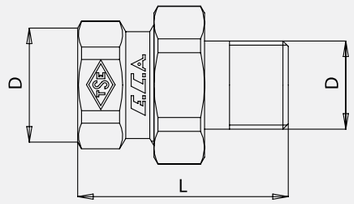

Ürün Kodu	D	L
601002006	G 3/8”	50
601002007	G 1/2”	56
601002008	G 3/4”	64
601002009	G 1”	72
601002010	G1 1/4”	81.5

601002006 G 3/8”	601002007 G 1/2”	601002008 G 3/4”	601002009 G 1”	601002010 G 1 1/4”

Düz Rakor Nikel Kaplamalı



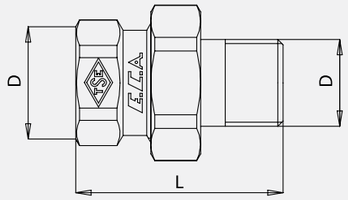

Ürün Kodu	D	L
602121006	G 3/8”	50
602121007	G 1/2”	56
602121008	G 3/4”	64
602121009	G 1”	72
602121010	G1 1/4”	81.5

- TS 579
- Sıcak Sulu Isıtma Sistemleri, 10 bar, 120°C

602121006 G 3/8” Nikel	602121007 G 1/2” Nikel	602121008 G 3/4” Nikel	602121009 G 1” Nikel	602121010 G 1 1/4” Nikel

1/2” X Ø16 mm Radyatör Bağlantı Dirseği



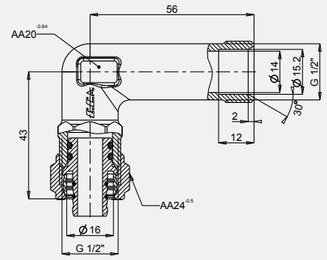

- Sıcak Sulu Isıtma Sistemleri, 10 bar, 120°C

602 499 181
G1/2” X Ø16 mm

Düz Rakor - Dış Vida



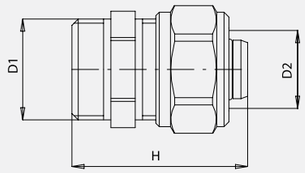

Ürün Kodu	D1	D2	H
602199272	G 1/2”	16	36.1

602199272
G 1/2”x 16 mm

Düz Rakor - İç Vida



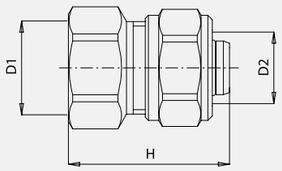

Ürün Kodu	D1	D2	H
602199273	G 1/2”	16	36

602199273
G 1/2”x 16 mm

Düz Rakor - Pex Boru Bağlantılı



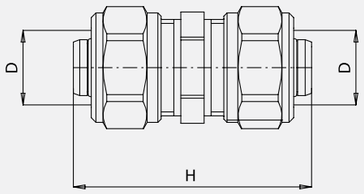

Ürün Kodu	D1	D2	H
602199274	16	16	51

602199274
16x16 mm



Otomatik Havalandırıcı ve Purjörler

E.C.A. OTOMATİK HAVALANDIRICILAR:

Otomatik havalandırıcı el ile bir kapatma mekanizması olmayan ve şamandıra sistemi ile çalışan bir çeşit valftir. “Otomatik” tanımlaması da sistem havasını alırken havayı alıp suyun dışarıya akmasını engelleyen bir mekanizmaya sahip olmasından kaynaklıdır. Yani dışarıya herhangi bir su sızıntısı olmadan sistemdeki akışkanın dolaşımına engel olan havayı sistemden boşaltan bir üründür. E.C.A. otomatik havalandırıcılar, söküp takma esnasında tesisattaki suyun boşalmasını önlemek amacıyla çekvalfe sahiptir.

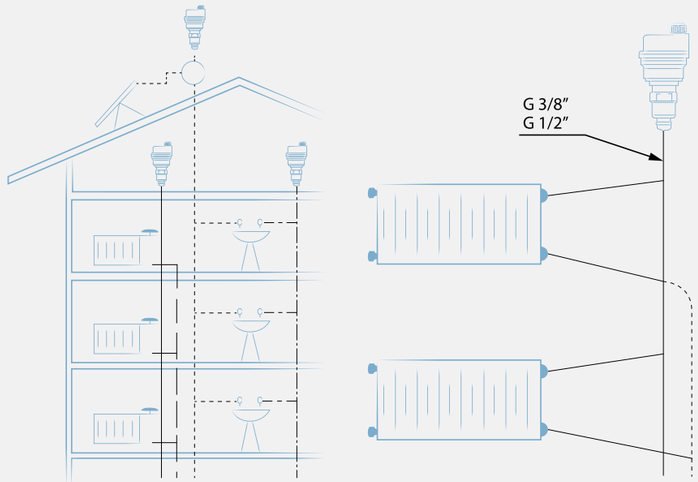

E.C.A. PURJÖRLER:

Valf gövdesi üzerinde bulunan ve bir tornavida ya da özel purjör anahtarı sayesinde açma kapama yapılabilen mil sayesinde sirkülasyona engel olan havanın manuel dışarı atılmasını sağlar. Mil anahtar yardımı ile açılarak sistemde sirkülasyona engel olan hava, yine vana gövdesi üzerinde bulunan boşaltma kanalından dışarı atılır. Su gelmeye başladığı anda valf mili tersine çevrilerek kapatılır.

Kullanım Alanları

- E.C.A. Otomatik havalandırıcılar, kalorifer sistemlerinde, temiz su şebekelerinde, kazan, kombi, termosifon ve şofben gibi ısıtıcılarda sirkülasyona engel olan havanın otomatik olarak dışarı atılmasını sağlar.
- E.C.A. Purjörler, kalorifer sistemleri ya da temiz su şebekelerinde kullanılır.

Teknik Özellikleri

- TS 7817'ye uygun
- Çalışma Basıncı: 10 bar
- Maks. Çalışma Sıcaklığı: 120 °C

Montaj Esnasında Dikkat Edilecek Hususlar

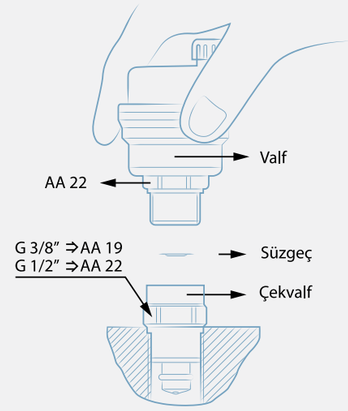

Süzgecin sökülüp-takılması

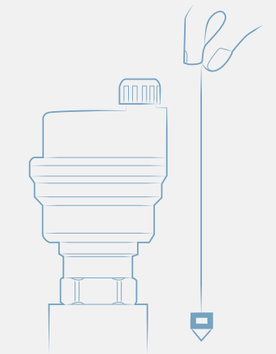

Havalandırıcının dikliğini kontrol ediniz.

- Asidik olmayan, su, hava, petrol ürünleri, alkol gibi akışkan devrelerinde kullanılmalıdır.
- Otomatik Havalandırıcıların kullanıldığı yer itibariyle kireç yapması, sistemde kullanılan suların genelde fazla sert sular olması gibi nedenlerle olumsuz etkilenmeleri doğaldır. Bunun sonucu olarak da bu ve benzeri ürünlerin ömür boyu aynı görevi yerine getirmeleri gibi beklenti içinde olunmaması gerekir. Ürün bakım koşullarına uyulması durumunda sizlere uzun yıllar hizmet edecektir. Ancak olumsuz koşulların yanında sistemde dolaşan (boru çapakları, kireç, kum, toz, keten vb.) parçacıklar da valfin otomatik çalışmasını engelleyebilir.
- Otomatik Havalandırıcıyı tesisata bağlamadan önce, çekvalf uygun bir anahtar ile sıkılmalı, sızdırmazlık sağlandığında otomatik havalandırıcıyı çekvalfe sıkınız.
- Otomatik havalandırıcı ile hava atma gerçekleşmiyorsa, önce otomatik havalandırıcı sökülerek süzgeç temizlenir. Temizleme işleminden sonra süzgeci ve valfi tekrar takılır.
- Otomatik Havalandırıcının dikliğini kontrol edilmelidir.
- Otomatik havalandırıcı üzerinde en tepede siyah plastikten bir kapak mevcuttur. Sistemin havasını boşaltmak için, kapağı el ile 2 tam tur, yerinden çıkartmadan çevrilerek gevşetilir. Hava boşaltma işlemi bittiğinde de gevşetilmiş olan bu kapak tekrar yerine sıkılmalıdır. Bu kapak valf üzerinde mutlaka sıkılmış durumda olmalıdır. Eğer kapak sıkılmazsa, valfin conta yüzeyine gelebilecek kireç, kum, toz vb. valfin su kaçırmasına neden olur. Bu da yaşam alanlarınızda zarar ve hasarlara neden olabilir.
- Eğer sisteminiz sürekli hava yapıyorsa bu durum normal değildir. Hava yapan bir sistemde normal ve doğru olanı, suyun komple boşaltılması ve yeniden doldurulması sırasında hava boşaltma ihtiyacı oluşmasıdır. Radyatöre veya sisteminize giren-çıkan borularda veya radyatörün montajında ters eğimler söz konusudur. Bunların düzeltilmesi gereklidir.

Otomatik Havalandırıcılar

Otomatik Havalandırıcı (Çekvalfli)



- TS 7817
- Sıcak Sulu Isıtma Sistemleri, 10 bar, 120°C

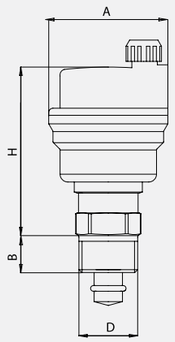

Ürün Kodu	D1	B	H	A
102109134	R 1/2"	13	59,5	42
102109139	R 3/8"	13	61	42

102109139	102109134
R 3/8"	R 1/2"

Otomatik Havalandırıcı (Çekvalfsiz)



- TS 7817
- Sıcak Sulu Isıtma Sistemleri, 10 bar, 120°C

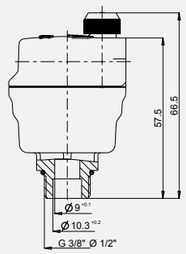

602109013	602109051
R 3/8"	R 1/2"

Otomatik Havalandırıcı - Köşe (Çekvalfli)



- TS 7817
- Sıcak Sulu Isıtma Sistemleri, 10 bar, 120°C

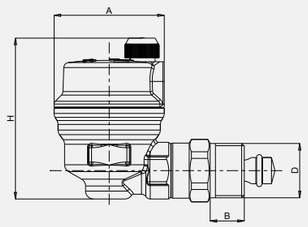

Ürün Kodu	D1	B	H	A
602109033	G 3/8"	13	61,3	42
602109034	1/2"	13	61,3	42

602109033	602109034
G 3/8"	1/2"

Otomatik Havalandırıcı - Köşe (Çekvalfsiz)



- TS 7817
- Sıcak Sulu Isıtma Sistemleri, 10 bar, 120°C

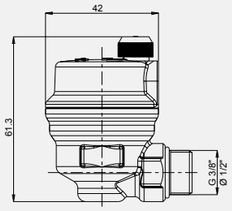

602109037	602109052
R 3/8"	R 1/2"



Emniyet Valfleri

E.C.A. Emniyet Valfleri; koruyacağı cihazdaki akışkanın dışında hiçbir enerjiye ihtiyaç duymadan, otomatik olarak önceden tespit edilmiş basınç değerinin aşılması halinde, basıncı tespit edilmiş değerin altına düşürecek miktarda akışkanı dışarı atan ve valfi tekrar kapatarak sistemi eski haline getiren cihazlardır. Yüksek basınçtan dolayı sistemin ve cihazın zarar görmesini ve oluşabilecek tehlikeli durumların önlenmesini sağlar. E.C.A. Emniyet valflerinde, cihaz içindeki akışkanın yarattığı basıncı karşılamak için yaylı bir mekanizma bulunur.

Kullanım Alanları

- Kombi ve kat kalorifer kazanlarında,
- Güneş enerji sistem uygulamalarında kullanılan tiplere sahiptir.

Teknik Özellikleri

- TS EN ISO 4126-1
- Çalışma Basıncı: 3 bar
- Maks. Çalışma Sıcaklığı: 110 °C

Montaj Esnasında Dikkat Edilecek Hususlar

- Bu ürünler sıcak su tesisatları için tasarlanmıştır.
- Valf mutlaka mamul üzerindeki ok yönüne göre akış olacak şekilde montaj yapılmalıdır.
- Montajdan önce tesisattaki talaş, toz, kum, taş vb. tüm kalıntılar temizlenmelidir.
- Valfe bağlanacak boru ucundaki diş boyu, valf girişindeki diş boyundan mutlaka kısa olmalıdır.
- Bağlantı dişleri üzerinde aşırı teflon veya keten kullanımından, gövdede çatlamalara neden olabileceği için kaçınılmalıdır.
- Valf cihaza montaj yapılırken anahtar ağzından kavranmalı, gövdeden kavrayarak sıkılmamalıdır.
- Emniyet valfi basınç yükseldiğinde manuel olarak sizler tarafından açılması gerktiğinde ise tekrar görevini yapmama riski ile karşılaşılabilir.

Emniyet Valfleri

Güneş Enerjisi Sistemleri Emniyet Valfi

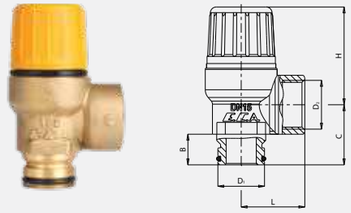

Ürün Kodu	D1	D2	B	L	C	H	AA / SW
602111033	Ø20	G 1/2"	13	27	25,5	41,5	25

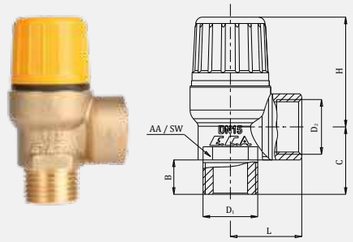

Ürün Kodu	D1	D2	B	L	C	H	AA / SW
602111034	G 1/2"		13	27	25,5	41,5	25

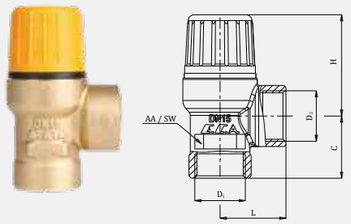

Ürün Kodu	D1	D2	L	C	H	AA / SW
602111035	G 1/2"		27	25,5	41,5	25

- TS EN 4126-1
- 3 bar ayar basıncı
- 130 °C

602111033 Ø20 O-Ringli x 1/2" İç Vida	602111034 1/2" İç x Dış Vida	602111035 1/2" İç Vida

Su Tesisat/Kombi Emniyet Valfi



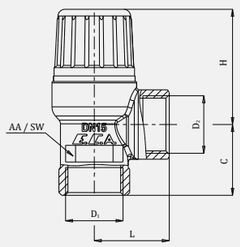

Ürün Kodu	D1	D2	Bar	L	C	H	AA / SW
602111032	G 1/2"		3	27	25,5	41,5	25
602111092			4				
602111086			6				

- TS EN 4126-1
- 110 °C



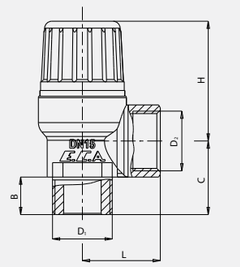

Ürün Kodu	D1	D2	Bar	B	L	C	H	AA / SW
602111031	G 1/2"		3	13	27	25,5	41,5	25
602111091			4					
602111085			6					
602111061	G 3/4"		4					
602111062			6					

YENİ

602111032 1/2" İç Vida	602111092 1/2" İç Vida	602111086 1/2" İç Vida

602111031 1/2" İç x Dış Vida	602111091 1/2" İç x Dış Vida	602111085 1/2" İç x Dış Vida	602111061 3/4" İç x Dış Vida	602111062 3/4" İç x Dış Vida



Küresel Valfler

Küresel valfler, tesisat boru iç çapına uygun geçiş deliğine sahip bir kürenin, akış yönüne dik bir mil etrafında 90° döndürülmesini sağlayan bir kol vasıtasıyla açma-kapama hareketinin yaptırılan valflerdir.

E.C.A. küresel valfler, küre klapenin krom kaplı ve küre sızdırmazlık elemanlarının özel PTFE malzemeden imal edilmesi nedeni ile uzun ömürlü ve kullanımı kolaydır. Küre akış basıncına karşı kapatmadığı için çevirme kolunda zorlanma yapmaz. Bu valfler 90° hareket ile kolay açma kapama yaptığından özellikle yüksek basınçlı tesisatlarda çekiç darbesi yapmamasına dikkat edilmelidir. Küresel valfler tam açık ve tam kapalı çalışacak tarzda imal edilmişlerdir. Kısma ve debi ayar vanası değildir. Vana üzerinde akış yönünü gösteren ok yönü yoktur. Giriş ve çıkış istenilen taraftan olabilir. Küre klapenin akışkan geçişini sağlayan delik çapı, tesisat boru çapına uygun olduğundan akış kaybı oldukça azdır.

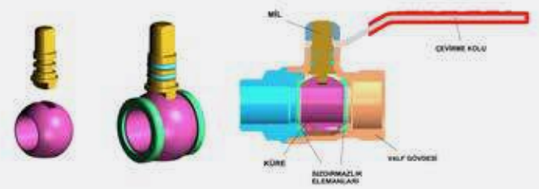

Kullanım Alanları

- İçme Suyu Küresel Valfleri: İçme suyu şebeke boru hatlarında kullanılır.
- Endüstriyel Tip Küresel Valfleri: Asidik olmayan; su, hava, petrol ürünleri gibi akışkan devrelerinde kullanılır.
- Doğal Gaz Kürsel Valfleri: Doğalgaz tesisatlarında kullanılır.
- Mini Küresel Valfler: Su tesisatlarında kullanılır.
- Üç Yollu Küresel Valfler: Asidik olmayan; su, hava, petrol ürünleri gibi akışkan devrelerinde kullanılır.

Teknik Özellikleri

İçme Suyu Küresel Valfleri:

- TS EN 13828'e uygun,
- 1/2" - 2" ölçüleri arasında, İç vida x İç vida bağlantılı
- Tam geçişli küreye sahip
- Çalışma Basıncı: 10 bar
- Çalışma Sıcaklık Aralığı: -30°C ile +80°C

Endüstriyel Tip Küresel Valfler:

- TS CEN TS 13547'e uygun olarak ,
- İç vida x iç vida, iç vida x dış vida bağlantılı olarak standart ve kelebek çevirme volanlı olarak üretilir.
- Çalışma Basıncı: 25 bar
- Çalışma Sıcaklık Aralığı: -30°C ile +80°C
- Farklı amaçlara uygun olarak termokupl çıkışlı ve rakor bağlantılı tipleri mevcuttur.

Mini Küresel Valfler:

- TSEK belgeli
- Vida bağlantılı, Pex bağlantılı, Bakır boru bağlantılı ve boşaltma hortum uçlu olmak üzere birçok seçeneği mevcuttur.
- T, L tipi çevirme volanlı olarak üretilebildiği gibi tornavida vasıtası ile çevrilebilen modelleri mevcuttur.
- Çalışma Basıncı: 10 bar
- Çalışma Sıcaklık Aralığı: -30°C ile +80°C çalışma sıcaklıklarına uygundur.
- Küre geçiş çapları tesisat boru çapından küçüktür.

Üç Yollu Küresel Valfler:

- Tek yönden giren akışkan istenildiğinde iki çıkıştan herhangi birisine yönlendirilebilir.
- 180° hareket kabiliyetine çevirme kolu yardımıyla iki farklı hat, tek küresel valf ile kontrol edilebilir.
- Çalışma Basıncı: 25 bar
- Çalışma Sıcaklık Aralığı: -30°C ile +80°C çalışma sıcaklıklarına uygundur.
- Farklı küre ve çevirme kolu ile dağıtım vanası seçeneği de yapılabilir.

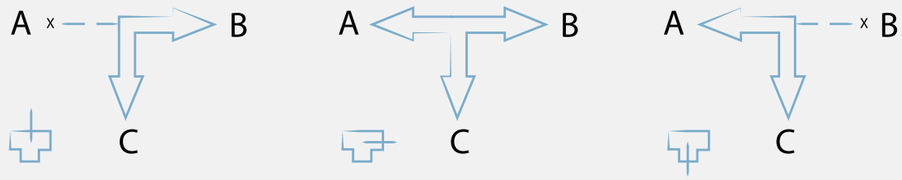

Doğalgaz Küresel Valfler:

- TS EN 331'e uygun
- İç vida x iç vida bağlantılı olarak üretilir.
- Çalışma Basıncı: 0,5 bar Bina İçi Kullanım - 5 bar Bina Dışı Kullanım
- Çalışma sıcaklık aralığı: -20°C ile +60°C çalışma sıcaklıklarına uygundur.
- 1/2"-1" arası ölçüler için kelebek çevirme kolu ve standart çevirme kolunun kapalı pozisyonda gövde üzerine sabitlenip kilitlenebildiği tipler de mevcuttur.
- CE Sertifikası

Montaj Esnasında Dikkat Edilecek Hususlar

- Endüstriyel Tip Küresel valfler asidik olmayan; su, hava, petrol ürünleri gibi akışkan devrelerinde kullanılır. Oksijen ve benzeri; yanıcı yakıcı gaz devrelerinde kullanılmaz. İçme suyu ve doğalgaz valfleri uygun tesisatlarda kullanılmalıdır.
- Küresel valfler tam açık veya tam kapalı konumda kullanılmadır. Bu amaç için valf kolunu 90° çevirmeniz yeterlidir. Kısma valfi olarak uzun süreli kullanmak valf sızdırmazlık elemanlarına zarar verebilir.
- Sık kullanılmayan yerlerde kullanım kolaylığı için ayda en az bir defa açma-kapama yaptırılması uygun olur.
- Valfi sıva altına gömülmemelidir.
- Montaj öncesi tesisatınızdaki her türlü yabancı madde, kum, çakıl vs. temizlenmelidir.
- Valfe bağlanacak boru ucundaki diş boyu, valf giriş - çıkışlarındaki diş boyundan mutlaka kısa olmalıdır.
- Valfi sıkarken anahtar ağızlarından kavranmalıdır.
- Bağlantı dişleri üzerinde aşırı teflon veya keten kullanımından, gövdede çatlamalara neden olabileceği için kaçınılmalıdır.
- Üç yollu tiplerde montaj esnasında amaca uygun akış yönü seçilmelidir.

Doğalgaz Küresel Valfleri - Mop 0,5 (Bina İçi Doğalgaz Tesisatları için)



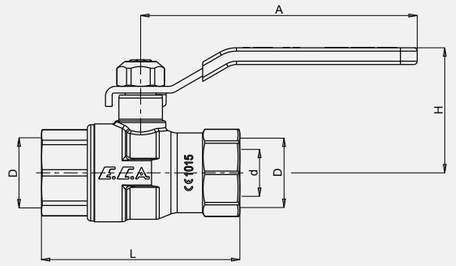

Ürün Kodu	D	d	L	A	H
602122151	Rp 1/2"	14	59.2	82.5	37.3
602122152	Rp 3/4"	19	68.2	82.5	40.7
602122153	Rp 1"	24	83	100	47.5
602122154	Rp1 1/4"	30	97	154.5	64.3
602122155	Rp1 1/2"	38	103	154.5	69.3
602122156	Rp 2"	47	127	185	79.5

- EN331-A1 CE belgelidir.
- Bina içi (Mop 0,5) doğalgaz tesisatlarında kullanımı uygundur.
- CE (CPR Yapı Malzemeleri Yönetmeliği kapsamında Sistem 1 CE uygunluk belgesi)

602122151	602122152	602122153	602122154	602122155	602122156
1/2"	3/4"	1"	1 1/4"	1 1/2"	2"

Doğalgaz Küresel Valfleri - Mop 5 (Bina Dışı Doğalgaz Tesisatları için)



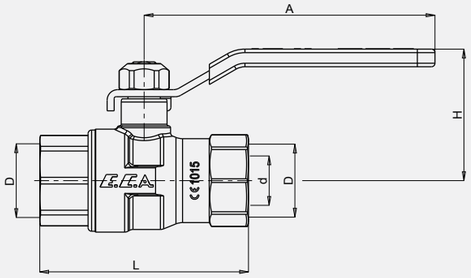

Ürün Kodu	D	d	L	A	H
602122 205	Rp 1/2"	14	59.2	82.5	37.3
602122 206	Rp 3/4"	19	68.2	82.5	40.7
602122 207	Rp 1"	24	83	100	47.5
602122 208	Rp1 1/4"	30	97	154.5	64.3
602122 209	Rp1 1/2"	38	103	154.5	69.3
602122 210	Rp 2"	47	127	185	79.5

- TS EN 331
- Bina dışı (Mop 5) kullanıma uygundur.
- CE (CPR Yapı Malzemeleri Yönetmeliği kapsamında Sistem 3 CE uygunluk)

602122205	602122206	602122207	602122208	602122209	602122210
1/2"	3/4"	1"	1 1/4"	1 1/2"	2"

Kilitlemeli Doğalgaz Küresel Valfleri - Mop 0,5 (Bina İçi Doğalgaz Tesisatları için)



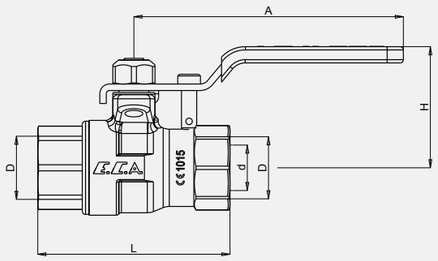

Ürün Kodu	D	d	L	A	H
602122175	Rp 1/2"	14	59.2	83	37.3
602122176	Rp 3/4"	19	68.2	83	40.7
602122177	Rp 1"	24	83	100	47.5

- EN331-A1 CE belgelidir.
- Bina içi (Mop 0,5) kullanıma uygundur.
- CE (CPR Yapı Malzemeleri Yönetmeliği kapsamında Sistem 1 CE uygunluk belgesi)

602122175 1/2"Kilitlemeli	602122176 3/4"Kilitlemeli	602122177 1"Kilitlemeli

İçme Suyu Küresel Valfleri - PN10



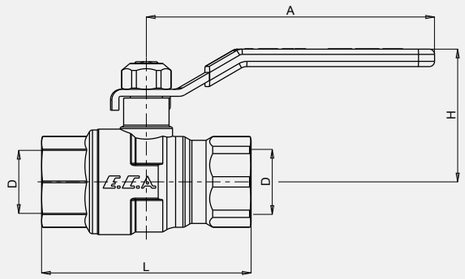

Ürün Kodu	D	d	L	A	H
602122168	Rp 1/2"	Ø15	60	83	38
602122169	Rp 3/4"	Ø20	68.5	83	41.2
602122170	Rp 1"	Ø25	83	100	47.5
602122182	Rp1 1/4"	Ø32	96.1	154.5	64.3
602122183	Rp1 1/2"	Ø40	109	154.5	71.25
602122184	Rp 2"	Ø50	129	185	81.65

- TS EN 13828
- Çalışma sıcaklık Aralığı: -30°C +80°C

602122168 1/2" İç ve İç Vida Tam Geçişli	602122169 3/4" İç ve İç Vida Tam Geçişli	602122170 1" İç ve İç Vida Tam Geçişli	602122182 1 1/4"İç ve İç Vida Tam Geçişli	602122183 1 1/2" İç ve İç Vida Tam Geçişli	602122184 2" İç ve İç Vida Tam Geçişli

Endüstriyel Tip Küresel Valfler-PN25



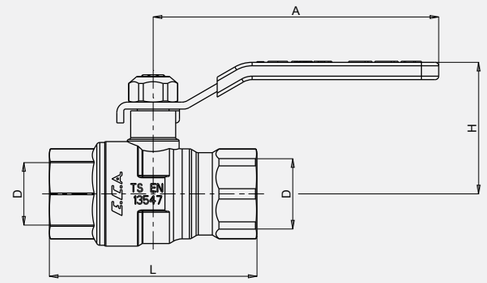

Ürün Kodu	D	d	L	A	H
602122187	Rp 1/2"	Ø 15	60	83	38
602122188	Rp 3/4"	Ø 20	68,5	83	41,2
602122189	Rp 1"	Ø 25	83	100	47,5
602122 202	Rp 1 1/4"	Ø 32	96,1	154,5	64,3
602122 203	Rp 1 1/2"	Ø 40	109	154,5	71,25
602122 204	Rp 2"	Ø 50	129	185	81,65
602122 235	Rp 2 1/2"	Ø 64	150,6	249,3	112,8
602122 236	Rp 2"	Ø 76	165	249,3	123,8

- TS CEN TS 13547
- Çalışma sıcaklık Aralığı: -30°C +80°C

602122187 1/2"	602122188 3/4"	602122189 1"	602122202 1 1/4"	602122203 1 1/2"	602122204 2"	602122235 1 2 1/2"	602122236 3"

Endüstriyel Tip Küresel Valfler-PN40



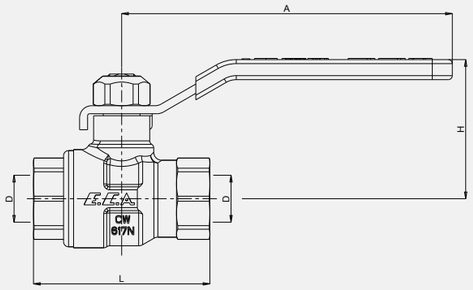

Ürün Kodu	D	d	L	A	H
602122 228	G 1/4"	Ø 10	44	83	35,3
602122 229	G 3/8"	Ø 11	46	83	36
602122 230	G 1/2"	Ø 14	50	83	37
602122 231	G 3/4"	Ø 19	58	83	40,5
602122 232	G 1"	Ø 24	71	100	46,5

- TS CEN TS 13547
- Çalışma sıcaklık Aralığı: -30°C +80°C

602122228 1/4"	602122229 3/8"	602122230 1/2"	602122231 3/4"	602122232 1"

Küresel Valfler

Endüstriyel Tip Küresel Valfler-PN25



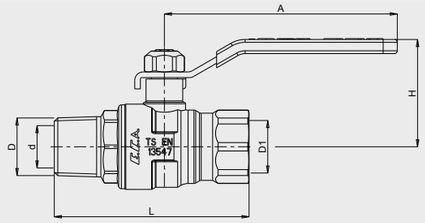

Ürün Kodu	D	D1	d	L	A	H
602122 237	R 1/2”	Rp 1/2”	Ø 10	44	83	35,3
602122 238	R 3/4”	Rp 3/4”	Ø 11	46	83	36
602122 239	R 1”	Rp 1”	Ø 14	50	83	37
602122 240	R1 1/4”	Rp1 1/4”	Ø 19	58	83	40,5
602122 241	R1 1/2”	Rp1 1/2”	Ø 24	71	100	46,5
602122 242	R 2”	Rp 2”	Ø 24	71	100	46,5

K.V.: Kırmızı Volanlı
M.V.: Mavi Volanlı

- TS CEN TS 13547
- Çalışma sıcaklık Aralığı: -30°C +80°C

602122237 1/2” İç ve Dış Vida Tam Geçişli	602122238 3/4” İç ve Dış Vida Tam Geçişli	602122239 1” İç ve Dış Vida Tam Geçişli	602122240 1 1/4” İç ve Dış Vida Tam Geçişli	602122241 1 1/2” İç ve Dış Vida Tam Geçişli	602122242 2” İç ve Dış Vida Tam Geçişli

Endüstriyel Tip Küresel Valfler - PN25



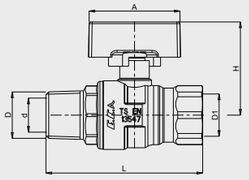

Ürün Kodu	D	D1	d	L	A	H
602122 243	R 1/2”	Rp 1/2”	Ø 15	69	40	41
602122 244						
602122 245	R 3/4”	Rp 3/4”	Ø 20	77,5	60	48,7
602122 246						
602122 247	R 1”	Rp 1”	Ø 25	93	60	53
602122 248						

- TS CEN TS 13547
- Çalışma sıcaklık Aralığı: -30°C +80°C
- 1/2”-3/4” özel plastik, 1” alüminyum volanlıdır.

K.V.: Kırmızı Volanlı
M.V.: Mavi Volanlı

602122243* 1/2” İç ve Dış Vida Tam Geçişli - K.V.	602122244* 1/2” İç ve Dış Vida Tam Geçişli- M.V.	602122245 3/4” İç ve Dış Vida Tam Geçişli- K.V.	602122246 3/4” İç ve Dış Vida Tam Geçişli- M.V.	602122247 1” İç ve Dış Vida Tam Geçişli- K.V.	602122248 1” İç ve Dış Vida Tam Geçişli- M.V.

Endüstriyel Tip Küresel Valfler - PN25





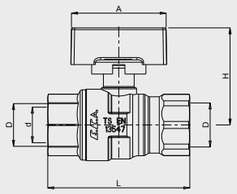

Ürün Kodu	D	D1	d	L	A	H
602122 243	R 1/2”	Rp 1/2”	Ø 15	60	40	41
602122 244						
602122 245	R 3/4”	Rp 3/4”	Ø 20	68,5	60	48,7
602122 246						
602122 247	R 1”	Rp 1”	Ø 25	83	60	53
602122 248						

- TS CEN TS 13547
- Çalışma sıcaklık Aralığı: -30°C +80°C
- 1/2”-3/4” özel plastik, 1” alüminyum volanlıdır.

K.V.: Kırmızı Volanlı
M.V.: Mavi Volanlı

602122249* 1/2” İç ve İç Vida Kelebek Volanlı Tam Geçişli - K.V.	602122250* 1/2” İç ve İç Vida Kelebek Volanlı Tam Geçişli- M.V.	602122251 3/4” İç ve İç Vida Kelebek Volanlı Tam Geçişli- K.V.	602122252 3/4” İç ve İç Vida Kelebek Volanlı Tam Geçişli- M.V.	602122253 1” İç ve İç Vida Kelebek Volanlı Tam Geçişli- K.V.	602122254 1” İç ve İç Vida Kelebek Volanlı Tam Geçişli- M.V.

* G1/2” ölçülü ürünler plastik volanlıdır.

Özel Amaçlı Küresel Valfler
(Su, Yağ ve Yanıcı Olmayan Gazlar İçin)

Üç Yollu Küresel Valfler



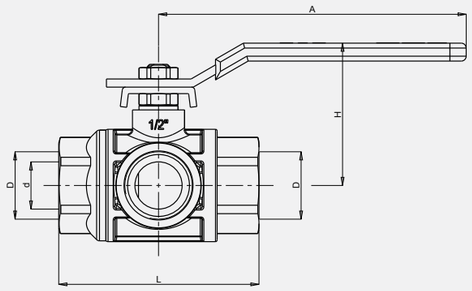

Ürün Kodu	D	d	L	A	H
102122131	G 1/4”	10	50	95	41,3
102122132	G 3/8”	11	52	95	42,2
102122133	G 1/2”	14,5	62	95	44,1
102122134	G 3/4”	19	71	115	52,7
102122135	G 1”	24	83	115	56,7

- Tam geçişli
- PN25
- Hat ayrım amaçlı kullanılır
- 1800 çevirme kolu hareketi
- 3 konumlu akış

102122131 1/4”	102122132 3/8”	102122133 1/2”	102122134 3/4”	102122135 1”

G 1/2” Termokupl Cıkışlı Küresel Valf



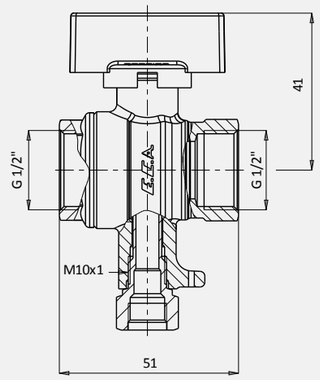

- Termokupl tipi hissedici kovanı bulunur.
- Çalışma sıcaklık Aralığı: -30°C +80°C

602122149
G 1/2” Termokupl
Çıkışlı Küresel Valf

Mini Küresel Valfler (Su, Yağ Ve Yanıcı Olmayan Gazlar İçin) Kırmızı Volanlı



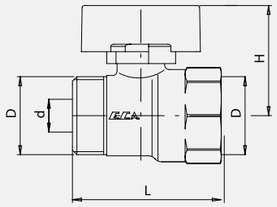

Ürün Kodu	D_1	D_2	d(Ø)	L	H	AA/SW
102122027	G 3/8"		8	40	30	22
102122028	G 1/2"		10	44	32	25
102122029	G 3/4"		11	50	38	31

- TSEK
- PN10
- Çalışma sıcaklık Aralığı: -30°C +80°C
- Özel Plastik L volan

102122027	102122028	102122029
3/8" İç ve Dış Vida	1/2" İç ve Dış Vida	3/4" İç ve Dış Vida

Mini Küresel Valfler (Su, Yağ Ve Yanıcı Olmayan Gazlar İçin) Mavi Volanlı



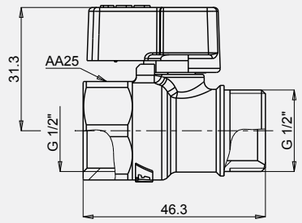

- TSEK
- PN10
- Çalışma sıcaklık Aralığı: -30°C +80°C
- Özel Plastik L volan

602122003
1/2" İç ve Dış Vida

Mini Küresel Valf (Kendinden Hortum Uçlu Ø16x2 mm)



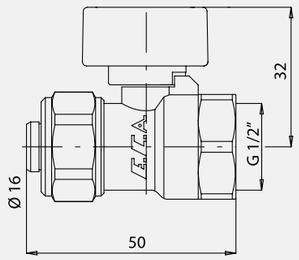

- TSEK
- PN10
- Çalışma sıcaklık Aralığı: -30°C +80°C
- Özel Plastik T(kelebek) volan

K.V.: Kırmızı Volanlı
M.V.: Mavi Volanlı

102122031	102122348
1/2" Rakorlu K.V.	1/2" Rakorlu M.V.

Hortum Uçlu Mini Küresel Valfi Boşaltma Musluğu



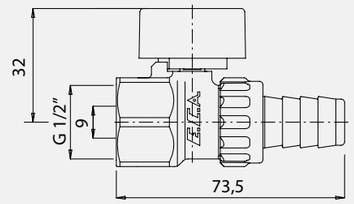

- TSEK
- PN10
- Çalışma sıcaklık Aralığı: -30°C +80°C
- Özel Plastik T(kelebek) volan

K.V.: Kırmızı Volanlı
M.V.: Mavi Volanlı

602122001*	602122009*
1/2" K.V.	1/2" M.V.

Hortum Uçlu Mini Küresel Valfi Boşaltma Musluğu (0 - Ringli)



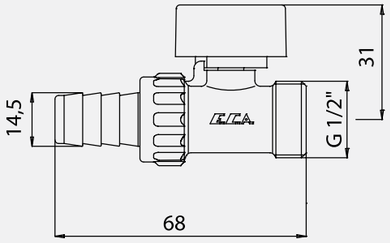

- TSEK
- PN10
- Çalışma sıcaklık Aralığı: -30°C +80°C
- Özel Plastik T volan
- O-Ring sızdırmazlık halkalı

K.V.: Kırmızı Volanlı
M.V.: Mavi Volanlı

102122380	102122379
1/2" O - Ringli K.V.	1/2" O - Ringli M.V.

Hortum Uçlu Mini Küresel Valfi Boşaltma Musluğu (Tornavida Milli)



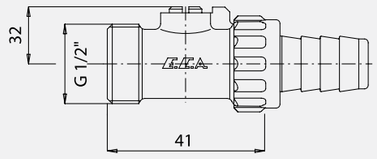

- TSEK
- PN10
- Çalışma sıcaklık Aralığı: -30°C +80°C
- O-Ring sızdırmazlık halkalı

602122004
1/2"

*İlgili ürünler sipariş bazında üretilir.



Şiber Valfler

Açma-kapama işlemi, akış yönüne dik bir konik kesitli sürgü klapenin vidalı bir mil ve volan yardımıyla döndürülerek aşağı-yukarı hareket ettirilmesiyle sağlanır. Şiber vanalar saat yönünün tersine açılır, saat yönünde kapanırlar. İçinden geçen akışkana tam yol vermek veya kapamak için dizayn edilmiştir. Bu konum dışında kullanımı klapede titreşime neden olur. Ayrıca bu valfler metal konik kesitli klapenin aynı kesite sahip valf gövdesine tam oturması ile metal metale sızdırmazlık sağladığından yarım açık pozisyonlarda kullanımında klape yüzeyi zaman içinde akışkan tarafından aşındırılma riski ile karşı karşıya kalacağından ileride sızdırmazlık problemleri ile karşılaşılabilir. Bu yüzden kısma vanası olarak kullanımı tavsiye edilmez. Tam açık pozisyonda boru iç çapı ile aynı ya da daha fazla akışkan geçiş kesit alanı verdiğinden hemen hemen kayıpsız bir valftir. Açma kapama esnasında klape akışkan basıncına karşı hareket etmediği için volanın çevrilmesinde zorlanma olmaz. Valfin açılması yavaş yavaş olduğu için yüksek basınçlı tesisatlarda su (çekiç) darbesi meydana getirmezler. Dar bir gövdeye sahip olması nedeni ile dar hacimlerde montaj avantajı sunar. Valf gövdesinde akış yönünü belirten ok yoktur. Giriş ve çıkış istenilen taraf olabilir.

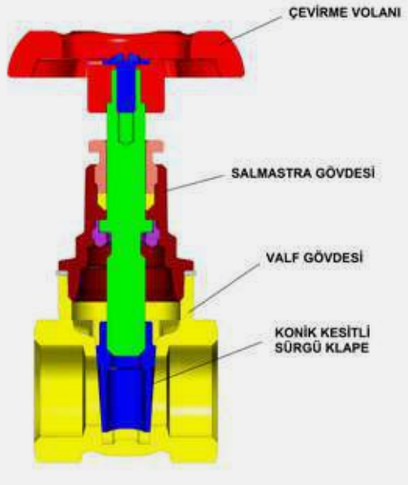

Kullanım Alanları

Asidik olmayan; su, hava, petrol ürünleri, alkol gibi akışkan devrelerinde kullanılır. Oksijen ve benzeri; yanıcı yakıcı gaz devrelerinde kullanmayınız.

Teknik Özellikleri

- TS EN 12288'e uygun
- Çalışma Basıncı: 16 bar
- Maks. Çalışma Sıcaklığı: 90 °C

Montaj Esnasında Dikkat Edilecek Hususlar

- Valfe bağlanacak boru ucundaki diş boyu, valf giriş-çıkışlarındaki diş boyundan mutlaka kısa olmalıdır.
- Bağlantı dişleri üzerinde aşırı teflon veya keten kullanımından gövdede çatlamalara neden olabileceği için kaçınılmalıdır.
- Valf gövdesi sıva altına gömülmemedir. Muhtemel servis amaçlı olarak rakorlu bağlantıyı tercih ediniz.
- Valfi sıkarken anahtar ağızlarından kavranmalı, gövdeden kavrayarak sıkılmamalıdır.
- Montaj için konum itibariyle salmastra grubunu gövdeden ayırmanız gerekiyor ise sırasıyla;
  - Klapeyi takarken aynı yönde olması için sürgünün duruş yönünü belirlenmeli.
  - Valfi tam açık konuma alınmalı
  - Salmastra grubunu 2 ağızlı anahtar kullanarak saatin ters yönünde çevirip sökülmeli, contanın düşmemesine ve hasar görmemesine dikkat edilmeli.
  - Valf gövdesi tesisata monte edildikten sonra Salmastra grubunu saat yönünde çevrilerek yerine monte edilmelidir. Valf kapalı (sürgü en alt konumda) iken bu işlemi yapmak,sökmek takmak valf miline zarar verebilir.

Şiber Valf



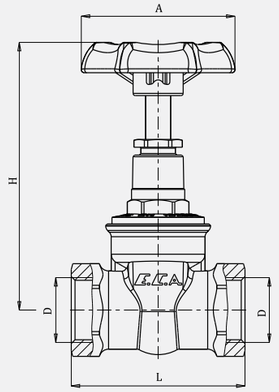

Ürün Kodu	D	L	H	A
601003019	G 1/2"	55,5	85	49
601003020	G 3/4"	58	96	59
601003021	G 1"	68	103	59
601003022	G 1 1/4"	78	109	68,5
601003023	G 1 1/2"	80,5	119	68,5
601003024	G 2"	93	148	83

- TS EN 12288
- Özel plastik çevirme volanı
- PN 25
- Max. çalışma sıcaklığı: 90°C

601003019 1/2"	601003020 3/4"	601003021 1"	601003022 1 1/4"	601003023 1 1/2"	601003024 2"

Şiber Valf, Optimize Tip



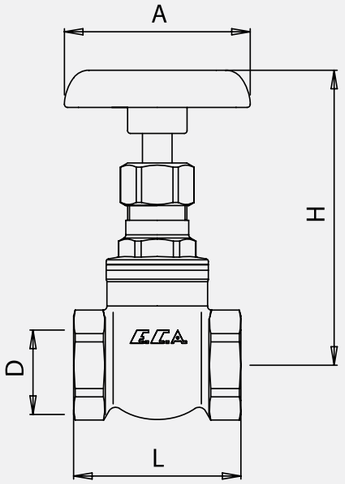

Ürün Kodu	D	L	H	A
601003001	G 1/2"	40	89	50
601003002	G 3/4"	49	97	60
601003003	G 1"	50	106,5	60
601003004	G 1 1/4"	58	117	70
601003005	G 1 1/2"	62	129	70
601003006	G 2"	68	150	80
601003015	G 1 1/2"	78	18,5	110
601003016	G 3"	90	210	110
601003017	G 4"	102	221	130

- Özel plastik çevirme volanı
- PN 16
- Max. çalışma sıcaklığı: 90°C

	601003001 1/2"	601003002 3/4"	601003003 1"	601003004 1 1/4"
601003005 1 1/2"	601003006 2"	601003015 2 1/2"	601003016 3"	601003017 4"





Stop ve Kosva Valfler

Açma-kapama işlemi, mil üzerinde akış doğrultusunda düzlem yüzeye sahip dairesel klapenin bir çevirme volanı ile aşağı-yukarı hareket ettirilmesiyle sağlanır. Stop valfler saat yönünün tersine açılır, saat yönünde kapanırlar. Akışkan valf gövdesinden geçerken iki defa akış yönüne dik ya da farklı açı ile yön değiştirdiğinden akış kaybı fazla olan bir valf türüdür. Buna karşılık değişik debilerde ayar imkanı olan kısma valfi olarak kullanılabilir. E.C.A. Stop ve Kosva Valflerin klapesinde kullanılan kauçuk esaslı conta malzemesi, akışkanın metal olan valf gövdesindeki conta oturma yüzeylerine yaratacağı sürtünme kayıplarından dolayı sızdırmazlık olma riskini ortadan kaldırır. Valf gövdesinde akış yönünü belirten ok mevcuttur. Giriş ve çıkış bu ok yönüne göre ayarlanmalıdır.

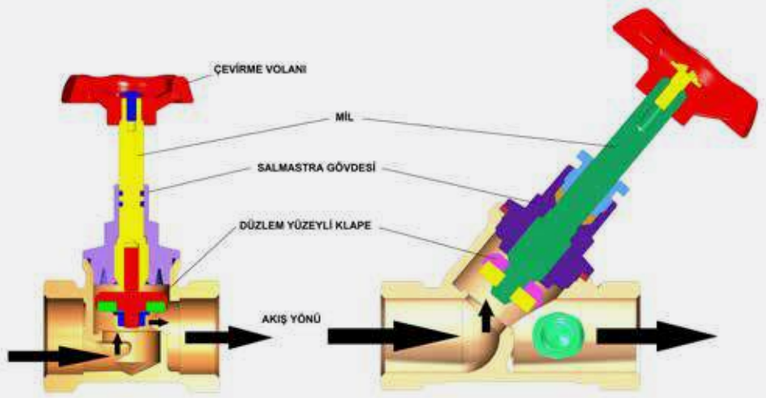



Kullanım Alanları

- Asidik olmayan; su, hava, petrol ürünleri, alkol gibi akışkan devrelerinde kullanılır. Oksijen ve benzeri; yanıcı yakıcı gaz devrelerinde kullanmayınız.
- E.C.A. Kosva valfleri merkezi ısıtma tesisatlarında ana kolon hattında ısı yüklerini manuel olarak dengeleme ve tamir-bakım esnasında da kolon suyu boşaltma vanası olarak kullanılabilir.

Teknik Özellikleri

- TS 15 EN 1213'e uygun.
- Çalışma Basıncı: 10 bar
- Çalışma Sıcaklık Aralığı: -40 °C (su hariç) ile 80 °C

Montaj Esnasında Dikkat Edilecek Hususlar

- Montaj esnasında akış yönü ile valf üzerinde bulunan ok yönü aynı olmalıdır.
- Monte etmeden önce tesisat toz, kum, kir vb. den temizlenmelidir.
- Valfe bağlanacak boru ucundaki diş boyu, valf giriş-çıkışlarındaki diş boyundan mutlaka kısa olmalıdır.
- Muhtemel servis amaçlı olarak rakorlu bağlantıyı tercih edilebilir.
- Bağlantı dişleri üzerinde aşırı teflon veya keten kullanımından, gövdede çatlamalara neden olabileceği için kaçınılmalıdır.
- Valfi sıkarken anahtar ağızlarından kavranmalı, gövdeden kavrayarak sıkılmamalıdır.
- Montaj için konum itibariyle salmastra grubunu gövdeden ayırmanız gerekiyor ise sırasıyla;
  - Valfi tam açık konuma getirilir (kapalı iken sökmeyiniz).
  - Salmastra grubunu iki ağızlı anahtarla sola çevirerek sökülür.
  - Contanın düşmemesine ve hasar görmemesine dikkat edilmelidir.

Stop Valfler



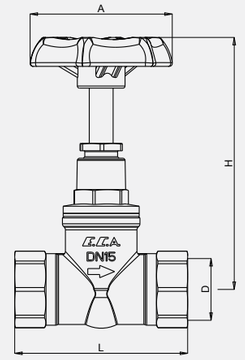

Ürün Kodu	D	L	A	H
601005 031	G 1/2"	58	49	84
601005 032	G 3/4"	63	58	94
601005 033	G 1"	77	58	103
601005 034	G1 1/4"	94	68.4	125
601005 035	G1 1/2"	100	82.7	130.7
601005 036	G 2"	120	82.7	148.7

- TS 15 EN1213
- Özel plastik çevirme volanı
- PN 10
- Max. çalışma sıcaklığı: 80°C

601005031	601005032	601005033	601005034	601005035	601005036
1/2"	3/4"	1"	1 1/4"	1 1/2"	2"

Kosva Valfler



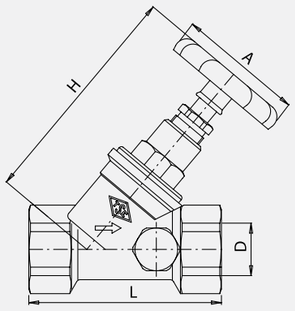

Ürün Kodu	D	L	H	A
601004 001	G 1/2"	57	50	84,5
601004 002	G 3/4"	67	60	100
601004 003	G 1"	78	60	118
601004 004	G 1 1/4"	92	70	137
601004 005	G 1 1/2"	102	80	152
601004 006	G 2"	122	90	177

- Özel plastik çevirme volanı
- Akış çıkış yönünde, sağ ve sol yana takılabilen özel plastik akuple boşaltma vanalı
- PN 10
- Max. çalışma sıcaklığı: 80°C

601004001	601004002	601004003	601004004	601004005	601004006
1/2"	3/4"	1"	1 1/4"	1 1/2"	2"



Filtreler

Tesisatta pislik tutucu olarak görev yapan, kendinden sonraki tüm armatür ve cihazları koruyan bir üründür. E.C.A. Filtreler sahip olduğu özel paslanmaz çelik süzgeci (140 delik/cm²) ile akışkan içindeki en küçük katı parçacıkları bile süzer. Kullanılan suyun içindeki yabancı maddeler pislik tutucu tarafından tutularak biriktirilir. O-ringli kapak tasarımı ile mükemmel sızdırmazlık ve kolay bakım olanağı sağlayan E.C.A. Filtreler, sahip olduğu tasarım sayesinde düşük basınç kaybı ve yüksek debi avantajı sunar. Gövde üzerinde akış yönünü gösteren "ok işareti" bulunmaktadır.



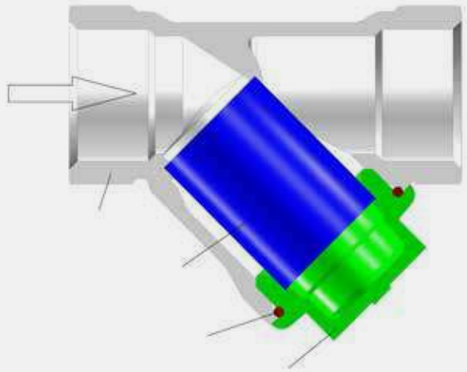

Kullanım Alanları

Asidik olmayan, su, hava, petrol ürünleri, alkol gibi akışkan devrelerinde kullanılmalıdır.

Teknik Özellikleri

- TSEK Belgeli
- Çalışma Basıncı: 25 bar
- Çalışma Sıcaklık Aralığı: -30 °C (su hariç) ile 80 °C

Montaj Esnasında Dikkat Edilecek Hususlar

- Gövde üzerindeki akış yönüne dikkat edilmelidir.
- Tesisat boru ucundaki diş boyu, filtre giriş - çıkışlarındaki diş boyundan mutlaka kısa olmalıdır.
- Bağlantı dişleri üzerinde aşırı teflon veya keten kullanımından, gövdede çatlamalara neden olabileceği için kaçınılmalıdır.
- Mamulü sıkarken anahtar ağızlarından kavrayınız.
- Filtre kapağı aşağıda kalacak şekilde monte ediniz.
- Filtrenin paslanmaz çelik süzgecinin zaman zaman temizlemeniz gerekir. Bu işlem için;
  - Kapak uygun anahtar ile sola döndürerek sökülür.
  - Pislik tutucu eleman (süzgeç) çıkararak pislikleri fırça, su veya hava tutarak temizlenir. Bu sırada filtre elemanının ezilmemesine, sızdırmazlık ringinin yırtılmamasına dikkat edilmelidir.
  - Temizleme işleminden sonra; Süzgeç vana gövdesindeki yuvasına yerleştirilir, kapak o-ring ile birlikte sızdırmazlık sağlayacak şekilde sıkılır.

Filtreler



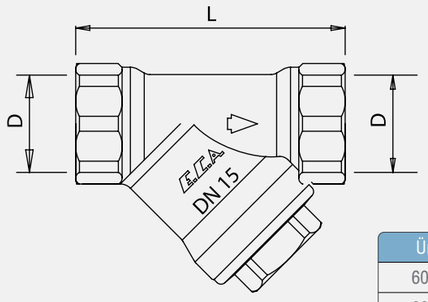

Ürün Kodu	D	L
601010 001	G 1/2"	57
601010 002	G 3/4"	69
601010 003	G 1"	86,7
601010 004	G 1 1/4"	92
601010 005	G 1 1/2"	102
601010 006	G 2"	122

- TSEK
- Çalışma basıncı : 25 bar
- Max. çalışma sıcaklığı : -30°C, +80°C
- Özel paslanmaz çelik filtre (140 delik/cm²)

601010001 1/2"	601010002 3/4"	601010003 1"	601010004 1 1/4"	601010005 1 1/2"	601010006 2"



Çekvalfler

Çekvalfler, içinden geçen akışkana “Tek Yönlü” olarak yön veren ve tesisatlarının “Geri Tepme” istenmeyen her noktasında kullanılan bir tesisat bileşenidir. Bu yüzden mamul üzerinde akış yönünü gösteren “ok işareti” bulunmaktadır.

• **E.C.A. Yatay Çekvalfler:** Çekvalf gövdesi içinden geçen akışkanın, yine çekvalf gövdesi içinde serbest hareket edebilen düzlem yüzeye sahip dairesel bir klapeyi aşağı-yukarı hareket ettirilmesiyle, tek yönde akışa müsaade eden tiplerdir. E.C.A. Yatay Çekvalflerin klapesinde kullanılan kauçuk esaslı conta malzemesi, akışkanın metal olan valf gövdesindeki conta oturma yüzeyinde yaratacağı sürtünme kayıplarından dolayı olan aşınmalardan sızdırma riskini ortadan kaldırır. Akışkan valf gövdesi içinde geçerken iki defa yön değiştirdiği için akış kaybı fazladır. Buna rağmen bakım ve tamiri kolaydır. Bu tip çekvalfler mutlaka yatay olarak tesisata bağlanmalıdır.

• **E.C.A. Çalpara Çekvalfler:** Çekvalf gövdesi içinden geçen akışkanın, bir mafsal ile gövdeye bağlı, serbest hareket edebilen düzlem yüzeye sahip dairesel bir klapeyi ittirerek hareket ettirilmesiyle, tek yönde akışa müsaade eden tiplerdir. E.C.A. Çalpara Çekvalflerin klapesinde kullanılan kauçuk esaslı conta malzemesi, akışkanın metal olan valf gövdesindeki conta oturma yüzeyinde yaratacağı sürtünme kayıplarından dolayı olan aşınmalardan sızdırma riskini ortadan kaldırır. Akışkan valf gövdesi içinde geçerken yön değiştirmediği için akış kaybı oldukça azdır. Bakım ve tamiri kolaydır. Çalpara çekvalfler tesisata, akış yönüne göre 0-5° eğimli olarak monte edilmelidir.

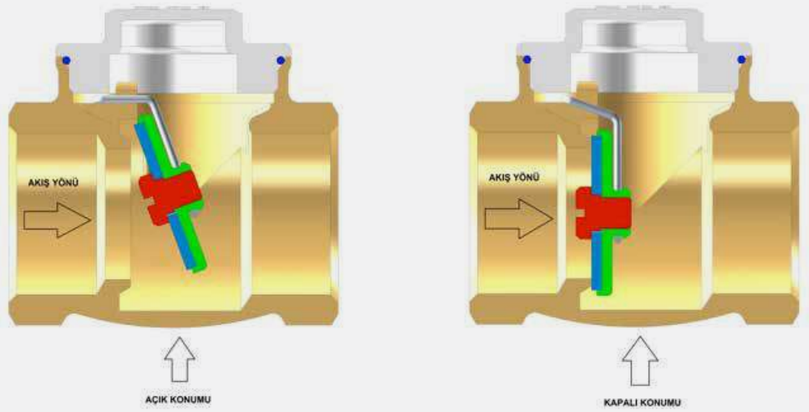

• **E.C.A. Yaylı Tip Çekvalfler:** Çekvalf gövdesi içinden geçen akışkanın, bir yay kuvveti ile akış yönünün tersi istikamette zorlayarak geçiş kesitini kapatan klapeyi, akış yönünde ittirerek hareket ettirilmesiyle, tek yönde akışa müsaade eden tiplerdir. Akışkan valf gövdesi içinde geçerken yön değiştirmediği için akış kaybı oldukça azdır. E.C.A. Yaylı Tip Çekvalfler özel klape tasarımı sayesinde uzun süre sorunsuz çalışır. E.C.A. Yaylı Tip Çekvalfler akış yönüne uygun olarak yatay, dikey, eğik istenilen pozisyonda tesisata montaj yapılabilir.

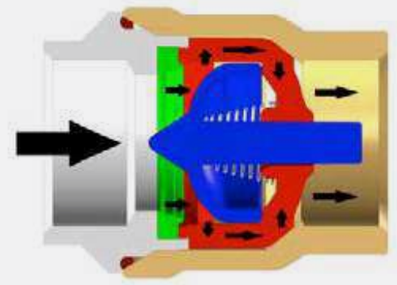

• **E.C.A. Yaylı Tip Kuyu Çekvalfler:** Çalışma mantığı olarak E.C.A. Yaylı Tip Çekvalfler ile aynı çalışan E.C.A. Yaylı Tip Kuyu Çekvalfler, Kuyulardan su çeken pompaların emiş hatlarına takılarak, kuyudan emilen suyun tekrar geri gitmesine müsaade etmez. E.C.A. Yaylı Tip Kuyu Çekvalfler, su giriş tarafındaki özel plastik kafes tipi süzgeci ile kuyuda bulunan katı madde ve pisliklerin tesisata emilmesi önler, uzun süre sorunsuz çalışır. Akışkan valf gövdesi içinde geçerken yön değiştirmediği için akış kaybı oldukça azdır.

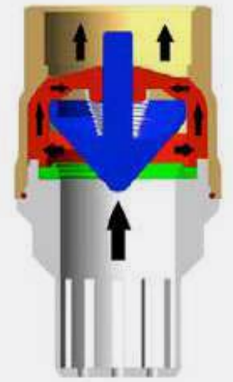

Kullanım Alanları

Su, hava, mineral yağlar, petrol ürünleri gibi akışkan devrelerinde kullanılmalı, Yanıcı, yakıcı (oksijen gibi) gaz devrelerinde, asidik ve korozif ortamlarda kullanılmamalıdır.

Teknik Özellikleri

- TS EN 1074-3'e uygun
- Çalışma Basıncı: 25 bar
- Maksimum Çalışma Sıcaklığı: 80 °C

Montaj Esnasında Dikkat Edilecek Hususlar

- Çekvalflerin tesisata montajında mutlaka akış yönüne ve tiplere göre bağlantı konumuna dikkat edilmelidir.
- Çek-valfe bağlanacak boru ucundaki diş boyu, valf giriş-çıkışlarındaki diş boyundan mutlaka kısa olmalıdır.
- Bağlantı dişleri üzerinde aşırı teflon ve keten kullanımından, gövdede çatlamalara neden olabileceği için kaçınılmalıdır.
- Çekvalfi sıkarken anahtar ağzından kavranmalıdır.

Çekvalfler

Çalpara Çekvalfler (Kauçuk Klapeli)



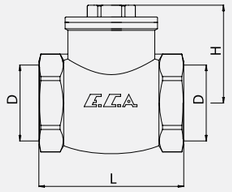

Ürün Kodu	D	L	H
101 007 092	G 1/2”	46,5	31,5
101 007 093	G 3/4”	56,5	34,5
101 007 094	G 1”	63	39

- TS EN 1074-3
- Özel askı tasarımı ile sarkaç tipi çalışan, kauçuk contalı klape grubu
- Çalışma basıncı: 25 bar
- Maksimum çalışma sıcaklığı: +80°C

101007092 1/2”	101007093 3/4”	101007094 1”

Yatay Çekvalfler



- TS EN 1074-3
- Klape tasarımından dolayı yatay monte edilmelidir.
- Çalışma basıncı: 25 bar
- Maksimum çalışma sıcaklığı: +80°C

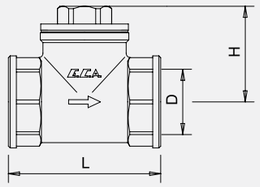

Ürün Kodu	D	L	H
601007 022	G 1/2”	55	32
601007 023	G 3/4”	65	36,5
601007 024	G 1”	75	39,3
601007 025	G 1 1/4”	88	49,8
601007 026	G 1 1/2”	98	56,3
601007 027	G 2”	116	66

601007022 1/2”	601007023 3/4”	601007024 1”	601007025 1 1/4”	601007026 1 1/2”	601007027 2”

Yaylı Çekvalfler



- TS EN 1074-3
- Özel tasarımlı, yay mekanizmalı klape grubu
- Çalışma basıncı: 25 bar
- Maksimum çalışma sıcaklığı : +80°C

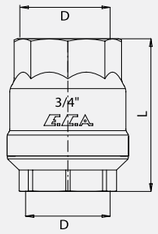

Ürün Kodu	D	L
601007 007	G 1/2”	40
601007 008	G 3/4”	50
601007 009	G 1”	62,5
601007 010	G 1 1/4”	67
601007 011	G 1 1/2”	77
601007 012	G 2”	85

601007007 1/2”	601007008 3/4”	601007009 1”	601007010 1 1/4”	601007011 1 1/2”	601007012 2”

Kuyu Çekvalfler



- TS EN 1074-3
- Özel tasarımlı, yay mekanizmalı klape grubu
- Giriş tarafı plastik süzgeçli
- Çalışma basıncı : 25 bar
- Maksimum çalışma sıcaklığı : +80°C

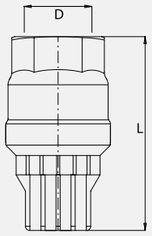

Ürün Kodu	D	L
601007 017	G 3/4”	80
601007 018	G 1”	93
601007 019	G 1 1/4”	100
601007 020	G 1 1/2”	110
601007 021	G 2”	120

601007017 3/4”	601007018 1”	601007019 1 1/4”	601007020 1 1/2”	601007021 2”

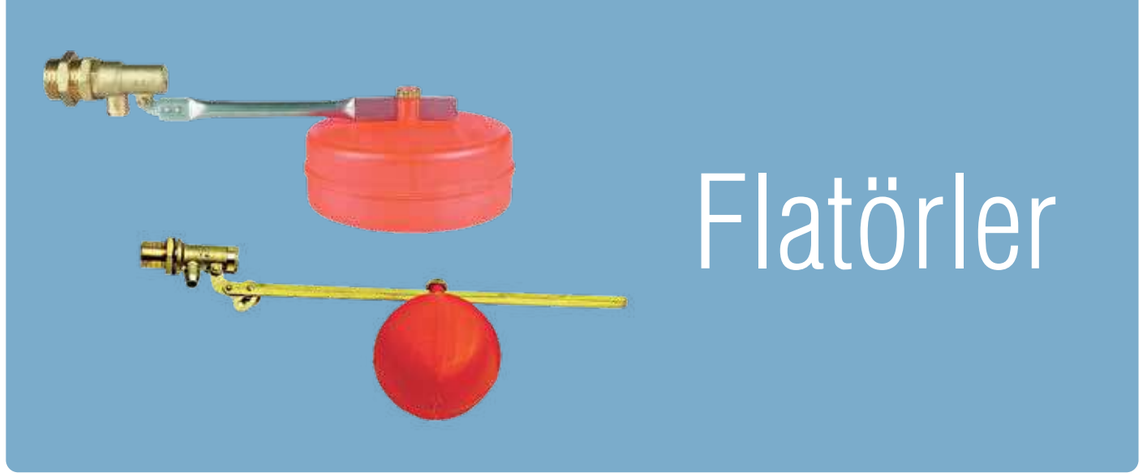

Flatörler

Bir su deposu ya da rezervuarın belirli hacimdeki su seviyesini, artma ve azalmasına göre kontrol ederek, şamandıralı bir mekanizma vasıtası ile su geçişini açan veya kapatan tesisat bileşenidir.



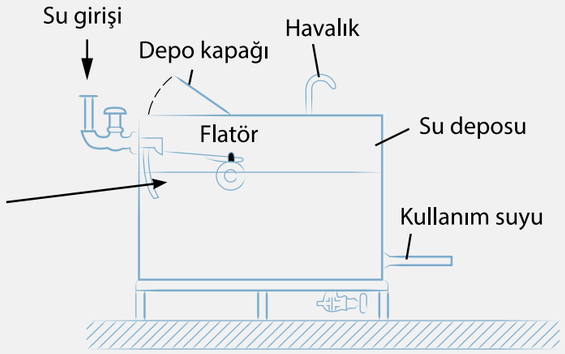

Kullanım Alanları

Su, hava, mineral yağlar, petrol ürünleri gibi akışkan devrelerinde kullanılmalı, Yanıcı, yakıcı (oksijen gibi) gaz devrelerinde, asidik ve korozif ortamlarda kullanılmamalıdır.

Teknik Özellikleri

- TSEK Belgeli
- Çalışma Basıncı: 6 bar

Montaj Esnasında Dikkat Edilecek Hususlar

- Flatör girişine mutlaka bir filtre konulmalıdır. Monte etmeden önce tesisatınızda kalmış toz, kum, kir vb. kalıntılar temizlenmelidir.
- Flatör çalışma basıncından daha yüksek tesisat basınçları için su basınç düşürücüsü bağlanmalı ve çıkış basıncı 6 bar'ı geçmeyecek şekilde ayarlanmalıdır.
- Şamandıra'nın düşeyle yaptığı açı ± 3°'yi geçmemelidir. Dönüklük fazla olursa kol kırılmasına sebep olabilir, bunun sonucu olarak depodaki su taşabilir.

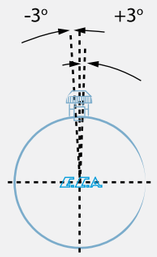

- Flatörü sıkarken anahtar ağızlarından kavrayınız. Gövdeden kavrayarak sıkmayınız.
- Bağlantı dişleri üzerinde aşırı teflon veya keten kullanımından, gövdede çatlamalara neden olabileceği için kaçınılmalıdır.
- Çıkış ucuna rezervuarın dibine kadar inen hortum eklenilmesi su jeti oluşması ve gürültü önleyecektir.
- Tesisatta filtre olmaması, contanın zamanla özelliğini kaybetmesi, conta basma yüzeylerinin bozulması, şamandıra arızası vb. uygun olmayan sebeplerden dolayı flatör tam kapatmayabilir. Bu durum depoda taşmaya sebep olur. Deponun taşması durumunda ortamın zarar görmemesi için, gider hattına mutlaka yeterli çapta boşaltma borusu konulmalıdır. Boşaltma borusunda valf olmamalıdır.

Flatörler

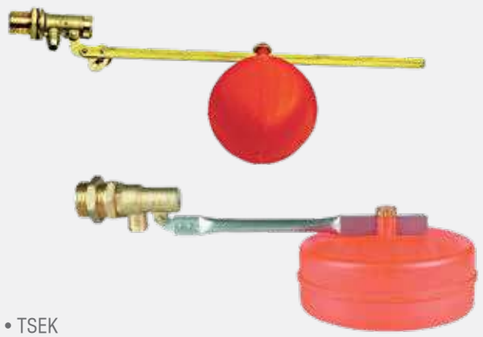

- TSEK
- Çalışma basıncı : 6 bar
- Maksimum çalışma sıcaklığı : +80°C
- Çalışma basıncının üzerinden kullanımlarda mutlaka basınç düşürücü kullanınız.

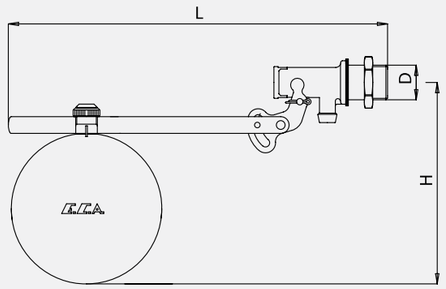

Ürün Kodu	D	L	H
101 009 001	G 3/8"	348	95
101 009 002	G 1/2"	335	95
101 009 003	G 3/4"	375	107,3
101 009 004	G 1"	375	107,3
101 009 005	G 1 1/4"	415	96,2
101 009 006	G 1 1/2"	415	96,2
101 009 007	G 2"	415	96,2

101009001 3/8"	101009002 1/2"	101009003 3/4"	101009004 1"	101009005 1 1/4"	101009006 1 1/2"	101009007 2"



Su Basınç Düşürücü Valfler

E.C.A. Su Basınç Düşürücü Valfleri, su tesisatındaki istenmeyen şekilde yüksek veya çok dalgalı olan basınç kararsızlıklarını önlemek ve sabit bir basınç elde etmek için kullanılan bir basınç düzenleyicisidir. Basınç kararsızlıkları gerek kod farkından, gerekse fazla yüklenen enerji nedeniyle meydana gelebilir. Binalarda yüksek su basıncının gerek tesisata gerekse armatür, termosifon, şofben vb. gibi cihazlara verdiği zararların önüne geçmek, katlar arasında eşit su dağılımını sağlamak amacıyla kullanabileceğiniz E.C.A. Su Basınç Düşürücü Valfleri, konfor ve tasarrufu bir arada sunabilmektedir. E.C.A. Su Basınç Düşürücü Valfleri sadece akış olduğunda değil, akış olmadığı zamanda da tesisatınızı ve tesisat üzerindeki armatür ve cihazlarınızı korur. Bağlantı yeri neresi olursa olsun şebeke basıncındaki dalgalanmalar E.C.A. Su Basınç Düşürücü Valfleri sayesinde hissedilmeyecektir. Su tüketiminde tasarruf sağladığı gibi hidroforun çalışma sürelerini de azaltarak enerji tasarrufu temin eder.

Düşürücülerde akışkanın geçtiği conta basma yüzeyi paslanmaz çeliktir. Maksimum 16 bara kadar olan giriş basıncına bağlı olarak çıkış ayar basıncı 1~5 bar arasında ayarlanabilir.

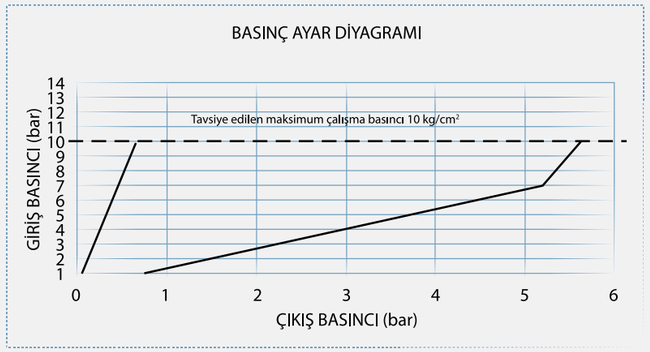

E.C.A. Su Basınç Düşürücü Valflerinde Çıkış Basıncının Ayarlanması; (1/2" - 1 1/4"arası tiplerde)

E.C.A. Su Basınç Düşürücü Valfleri 8 bar giriş, 3 bar çıkış basıncına ayarlı olarak satılır (8 bar giriş basıncında en düşük çıkış basıncı 1 bar, en yüksek çıkış basıncı 4.5 bardır). Kendi isteğinize göre ayar yapmak için gövde alt kısmındaki plastik kapak çıkarılır ve içerideki ayar vidasını AA 5 alyan anahtarı ile saat yönünde çevirerek çıkış basıncını arttırılır, ters yönde çevirerek azaltılabilir. Eğer manometresiz tip E.C.A. Su Basınç Düşürücü Valfleri kullanıyorsanız, ayarladığınız basıncı görmek istediğiniz zaman gövde üst kısmındaki kör tapayı sökerek G 1/4" dişi olan bir basınç gösterici (manometre) takabilirsiniz.

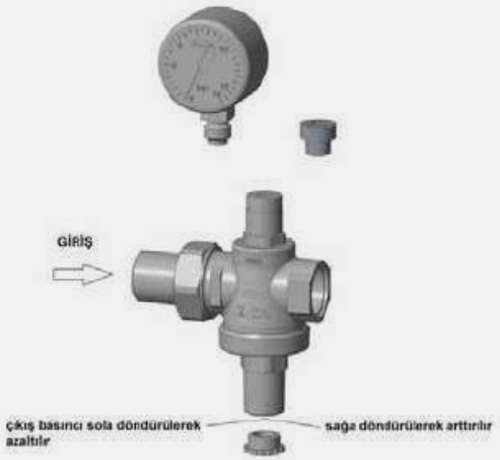

Su Basınç Düşürücü Valfler

(1 1/2” - 2” tiplerde)

Her 5 katta ayrı hat üzerine ve ilgili kat seviyesinde bir basınç düşürücü konulması önerilir. Ø6 mm. tornavida veya çelik çubuğu şekilde verilen ayar deliğine sokularak, basıncı artırmak için tornavidayı sağa döndürülür. Bir tur döndürüldüğünde basınç yaklaşık 0.2 bar artacaktır. Basınç artışını, eğer varsa basınç göstergesinden okuyabilirsiniz. Basıncı azaltmak için tornavidayı sola döndürülür. Bir tur döndürüldüğünde basınç yaklaşık 0.2 bar azalacaktır.

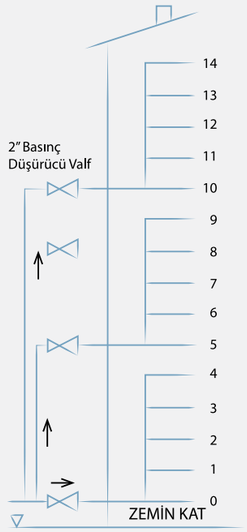



Tüm tiplerde ayarlanan basıncı görmek için herhangi bir musluğu kısa süreli açıp kapatılır. Basınç değeri tüm musluklar kapalı iken okunmalıdır, su akışı sırasında basınç bir miktar düşecektir.

Kullanım Alanları

Bu ürünler su tesisatı ve asidik olmayan akışkanlarda kullanılırlar.

Teknik Özellikleri

- TS EN 1567’e uygun
- Maksimum çalışma sıcaklığı: +80°C
- Çalışma Basıncı: 16 bar

Montaj Esnasında Dikkat Edilecek Hususlar

- Eğer daire girişine takılacak ise her bir daire için su sayacından sonra takılarak kullanılmalıdır.
- Valf mutlaka mamul üzerindeki ok yönüne göre akış olacak şekilde montaj yapılmalıdır.
- Montajdan önce tesisattaki talaş, toz, kum, taş vb. tüm kalıntılar temizlenmelidir.
- Valfe bağlanacak boru ucundaki diş boyu, valf girişindeki diş boyundan mutlaka kısa olmalıdır.
- Bağlantı dişleri üzerinde aşırı teflon veya keten kullanımından, gövdede çatlamalara neden olabileceği için kaçınılmalıdır.
- Valf tesisata/radyatöre montaj yapılırken anahtar ağzından kavranmalı, gövdeden kavrayarak sıkılmamalıdır.



E.C.A®
YILLARCA BERABER

Su Basınç Düşürücü Valf (Pistonlu, İç Vida x Rakorlu)



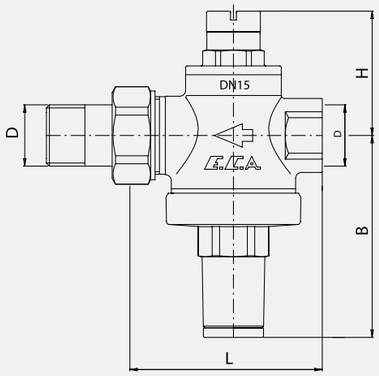

Ürün Kodu	D	L	H	A
602111007	G 1/2”	60	68	42
602199160	G 3/4”	60	68	42

602111007	102199160
1/2”	3/4”

Manometreli Su Basınç Düşürücü Valf (Pistonlu, İç Vida x Rakorlu)



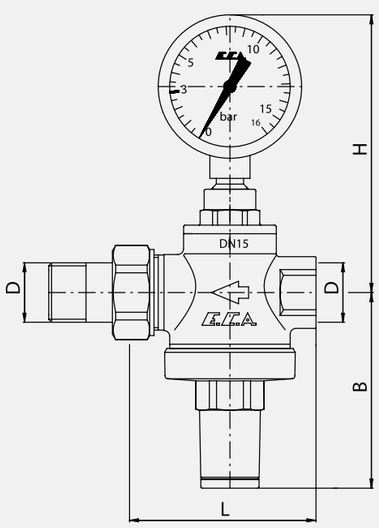

Ürün Kodu	D	L	H	A
602111006	G 1/2”	65	68	95
602111008	G 3/4”	65,8	68	95

602111006	602111008
1/2”	3/4”

Su Basınç Düşürücü Valfler

Su Basınç Düşürücü Valf (Pistonlu, İç Vida x İç Vida)



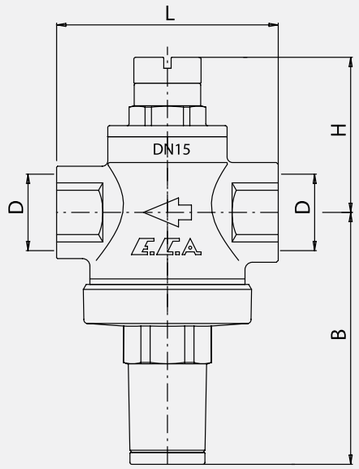

Ürün Kodu	D	L	B	H
602111004	G 1/2”	60	68	48
602111009	G 3/4”	60	68	48
602111038	G 1”	81	97,7	59
602111037	G 1 1/4”	88	97,7	59

602111004	602111009	602111038	602111037
1/2”	3/4”	1”	1 1/4”

Su Manometreli Su Basınç Düşürücü Valf (Pistonlu, İç Vida x İç Vida)



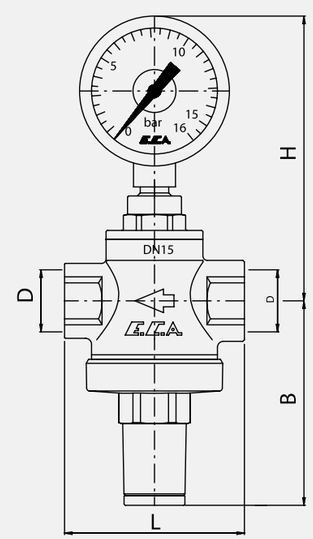

Ürün Kodu	D	L	B	H
602111005	G 1/2”	60	68	95
602111010	G 3/4”	60	68	95
602111042	G 1”	81	97,7	110,7
602111041	G 1 1/4”	88	97,7	110,7

602111005	602111010	602111042	602111041
1/2” Manometreli İç Vida x İç Vida	3/4” Manometreli İç Vida x İç Vida	1” Manometreli İç Vida x İç Vida	1 1/4” Manometreli İç Vida x İç Vida

Su Basınç Düşürücü Valfler

Su Basınç Düşürücü Valf (Pistonlu, İç Vida x İç Vida)



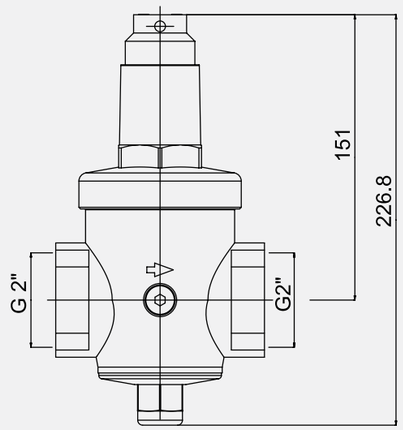

- TS EN 1567
- Paslanmaz çelik Piston klape
- Çalışma basıncı: 16 bar
- Çıkış Ayar basıncı: 1~5 bar
- Fabrika ayarı: 8 bar giriş - 3 bar çıkış
- Çıkış basıncında giriş basıncına ya da ihtiyaca göre Alyan yardımı ile farklı ayar imkanı.
- Maksimum çalışma sıcaklığı : +80°C

602111018
G 2" Manometreli
İç Vida x İç Vida

Su Basınç Düşürücü Valf (Pistonlu, İç Vida x İç Vida)



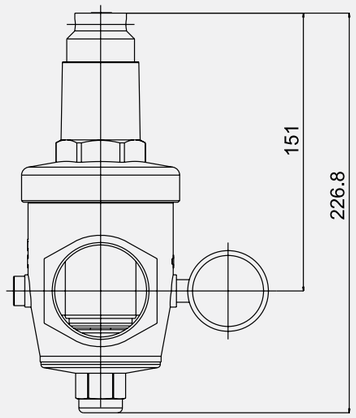

- TS EN 1567
- Paslanmaz çelik Piston klape
- Çalışma basıncı: 16 bar
- Çıkış Ayar basıncı: 1~5 bar
- Fabrika ayarı: 8 bar giriş - 3 bar çıkış
- Çıkış basıncında giriş basıncına ya da ihtiyaca göre Alyan yardımı ile farklı ayar imkanı.
- Maksimum çalışma sıcaklığı : +80°C

602111019
G 2" Manometreli
İç Vida x İç Vida



Musluklar

E.C.A. Küresel Klapeli Musluklar, kullanım debisine uygun uygun geçiş deliğine sahip bir kürenin, akış yönüne dik bir mil etrafında 90° döndürülmesini sağlayan bir kol vasıtasıyla açma-kapama hareketinin yaptırılan musluklardır. Tam açık veya tam kapalı pozisyonda, ani açma-kapama ihtiyacı olan yerlerde kullanılmalıdırlar. Debi ayar ve kısma vanası olarak kullanılmazlar.

E.C.A. Küresel Klapeli Musluklar;

- **E.C.A. Filtreli Ara Musluklar:** Sahip olduğu kolay temizlenebilir, paslanmaz çelik filtresi ile tesisattaki kum, kir vs. gibi parçacıkları süzerek, armatürlerin salmastra gruplarının arızalanmasını önler. Armatürlerin uzun yıllar görev yapmasına yardımcı olur, servis ve bakım maliyetlerini düşürür. E.C.A. Filtreli Ara Muslukların pirinç gövdeleri korozyona dayanıklı krom kaplıdır ve özel plastikten üretilmiş T ve L volana sahip tipleri vardır.

- **E.C.A. Küresel Boşaltma Muslukları:** Sökülebilir hortum ucuna sahip olan E.C.A. küresel boşaltma muslukları TSEK Belgeli olarak, 10 bar çalışma basıncı ve +80°C çalışma sıcaklıklarına uygun olarak üretilir. Plastik kelebek volanlı ve standart çevirme kollu tipleri mevcuttur. Kumlama ile yüzey temizliği yapılan pirinç gövdesi nikel kaplıdır.

- **E.C.A. Küresel Çamaşır-Bulaşık Makinası Musluğu:** Korozyana ve yüksek sıcaklığa dayanımlı özel plastikten üretilmiş kelebek volanın 90° tur ile açma kapama yaptırılan E.C.A. Küresel Çamaşır-Bulaşık Makinası Musluğu, özel tasarımı ile montaj yerinden tasarruf sağlar. Pirinç göde sert kromaj kaplı olarak uzun yıllar hizmet verir.

- **E.C.A. Küresel WC Yıkama Muslukları (Küresel Bas):** Rezervuar kullanım imkanı olmayan ya da sık kullanılan tuvaletlerde amaca yönelik olarak tasarlanan gövdesi, korozyona dayanıklı vinil kaplı çevirme kolunun 90° tur ile açma kapama yapan E.C.A. Küresel WC Yıkama Muslukları (Küresel Bas) sökülebilir ya da sabit hortum uçlu olarak üretilir. Küresel tipte olmasından dolayı hızlı açma kapama yapılabilir ve şebeke basıncıyla rahat su akışı sayesinde kısa süKırmızıe yıkama gerçekleşir. Kumlama ile yüzey temizliği yapılan pirinç gövdesi nikel kaplıdır.

Kullanım Alanları

Asidik olmayan; su, hava, petrol ürünleri gibi akışkan devrelerinde kullanılır. Oksijen ve benzeri; yanıcı yakıcı gaz devrelerinde kullanılmaz.

Teknik Özellikleri

- TSEK Belgeli
- Çalışma Basıncı:10 bar
- Maksimum çalışma sıcaklığı: +80°C

Montaj Esnasında Dikkat Edilecek Hususlar

- Küresel musluklar tam açık veya tam kapalı konumda kullanılmadır. Bu amaç için valf kolunu 90° çevirmeniz yeterlidir. Kısma valfi olarak uzun süreli kullanmak valf sızdırmazlık elemanlarına zarar verebilir.
- Sık kullanılmayan yerlerde kullanım kolaylığı için ayda en az bir defa açma-kapama yaptırılması uygun olur.
- Valfi sıva altına gömülmemelidir.
- Montaj öncesi tesisatınızdaki her türlü yabancı madde, kum, çakıl vs. temizlenmelidir.
- Valfe bağlanacak boru ucundaki diş boyu, valf giriş - çıkışlarındaki diş boyundan mutlaka kısa olmalıdır.
- Valfi sıkarken anahtar ağızlarından kavranmalıdır.
- Bağlantı dişleri üzerinde aşırı teflon veya keten kullanımından, gövdede çatlamalara neden olabileceği için kaçınılmalıdır.

1/2” Çamaşır - Bulaşık Makinası Musluğu (Rozet Dahil)



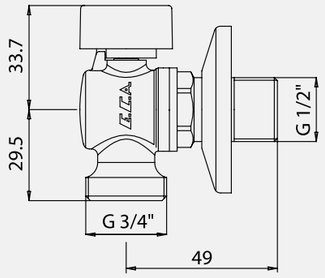

- TSEK
- Polisajlı krom kaplama
- Çalışma basıncı: 10 bar
- Maksimum çalışma sıcaklığı : +80°C
- Çıkış ucu 3/4”

102122041
G 1/2”

1/2” Filtreli Çamaşır - Bulaşık Makinası Musluğu (Rozet Dahil)



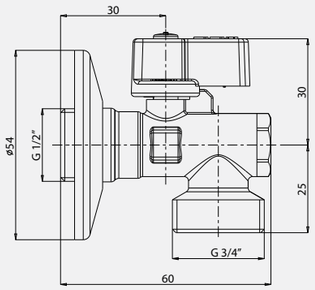

- TSEK
- Nikel kaplama
- Özel plastik L volan
- Çalışma basıncı : 10 bar
- Maksimum çalışma sıcaklığı : +80°C
- Çıkış ucu 3/4”

602111059
G 1/2”

1/2” Filtreli Ara Musluk, Uzun Tip (Rozet Dahil)



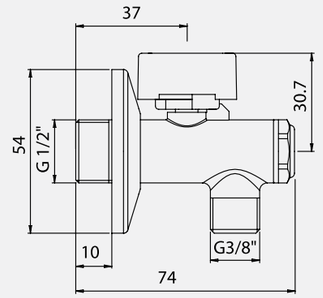

- TSEK
- Polisajlı krom kaplama
- Çalışma basıncı : 10 bar
- Maksimum çalışma sıcaklığı: +80°C
- Çıkış ucu 3/8”

102111018
G 1/2”

1/2” Filtreli Ara Musluk, Kısa Tip (Rozet Dahil)



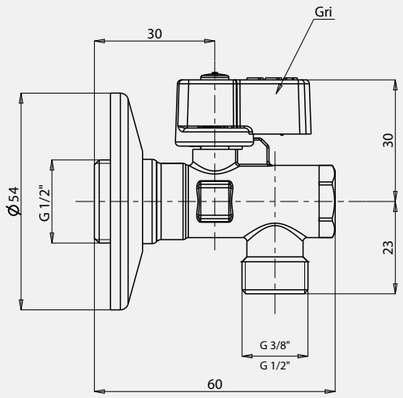

- TSEK
- Nikel kaplama
- Özel plastik L volan
- Çalışma basıncı: 10 bar
- Maksimum çalışma sıcaklığı: +80°C
- Çıkış ucu: 3/8”, 1/2”

602111043	602111052	602111048
1/2” 3/8” Çıkış Ağızlı	1/2” 1/2” Çıkış Ağızlı	1/2” 3/8” Çıkış Ağızlı Krom Volan

Ara Musluk, Köşe





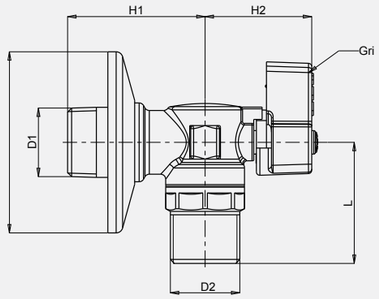

Ürün Kodu	D1	D2	H1	H2	H	H
602111066	R 1/2"	G 1/2"	41	32	36	Ø54
602111067		G 3/4"			33	

- Çalışma Basıncı: 10 bar
- Maksimum Çalışma Sıcaklığı: +80°C
- Çıkış Ucu 3/4", 1/2"
- Rozet Dahil

602111066	602111067
1/2" X 1/2" Köşe	1/2" X 3/4" Köşe

Ara Musluk, Hortum Uçlu



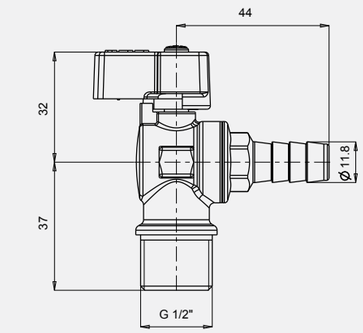



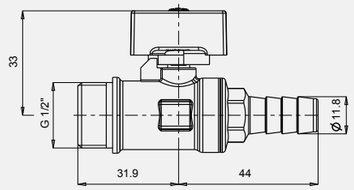

- Çalışma Basıncı: 10 bar
- Maksimum Çalışma Sıcaklığı: +80°C

602109042	602109043
1/2" Köşe	1/2" Düz

Küresel Boşaltma Musluğu



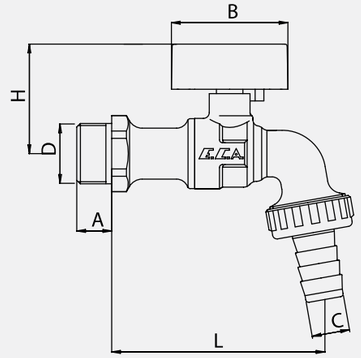

- TSEK
- Nikel kaplama
- Özel plastik T(kelebek) volan
- Rakorlu hortum ucu
- Çalışma basıncı : 10 bar
- Maksimum çalışma sıcaklığı : +80°C

Ürün Kodu	D	L	H1	H	D1
102109 045	G 1/2"	73	42	12	59
102109 046	G 3/4"	77	43	12	59

102109045	102109046
1/2"	3/4"

Küresel Boşaltma Musluğu



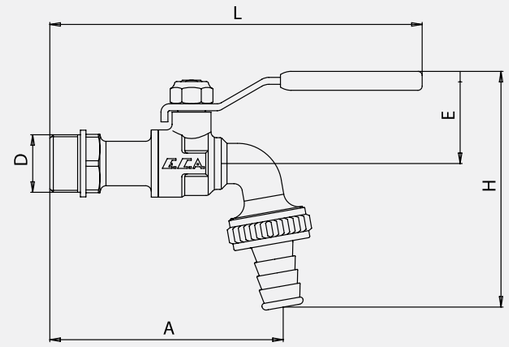

- TSEK
- Nikel kaplama
- 90⁰ çevirme kollu
- Rakorlu hortum ucu
- Çalışma basıncı: 10 bar
- Maksimum çalışma sıcaklığı: +80°C

Ürün Kodu	D	L	A	H	E
602109 004	G 1/2"	135,5	85	85,3	35,3
602109 005	G 3/4"	140,4	89	88	36

602109004	602109005
1/2" Küresel	3/4" Küresel

G 3/4” Küresel Bas, Hortum Uçlu (Rozet Dahil)



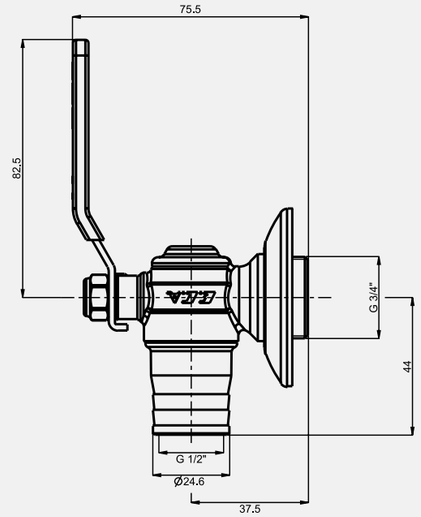

- TSEK
- Nikel kaplama
- 90⁰ çevirme kollu
- Sabit hortum ucu
- Çalışma basıncı: 10 bar
- Maksimum çalışma sıcaklığı: +80°C

102109 120
3/4" Küresel





Termal Vana Motoru

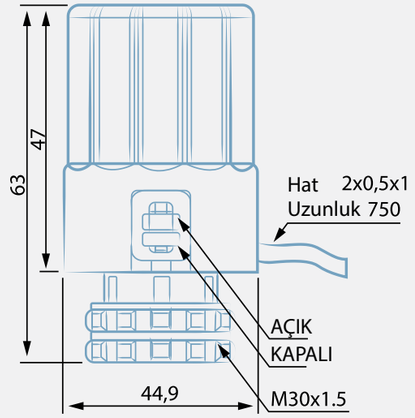

E.C.A. 01 ve E.C.A. 02 Tip Kollektörler

- Taşıma ve kullanım sırasında darbelerden korunmalıdır.
- Montajdan önce tesisattaki toz, kum, taş vb. tüm kalıntılar temizlenmelidir.
- Montaj sırasında; çoklu dağıtım valf grubunu, çoklu dağıtım (kollektör) borusu gövdesinden tutarak tesisata sıkınız.
- Valfe bağlanacak boru ucundaki diş boyu, valf giriş-çıkış'larındaki diş boyundan mutlaka kısa olmalıdır.

2 Yollu 1" Termal Kontrol Vanası

- Valf grubu çıkış bağlantı somunu, anahtar ağzından en çok 20 Nm.'lik bir momentle sıkılmalıdır. Valfi sıkarken anahtar ağzından kavrayınız.
- Gövdeden kavrayarak sıkmayınız.
- Bu valflere kullanılacak plastik boru, Ø16 x 2 mm. veya Ø17 x 2 mm. çaplarında olmalıdır.
- Donma tehlikesine karşı tesisatı boşaltınız veya uygun bir şekilde izole ediniz.
- Pex plastik borular zemine ya da duvara yerleştirilirken kollektör bağlantı eksen ölçüsü ve paralelliğine uygun bırakılması gerekir. Aksi halde kasıntılı bağlantı zamanla rakorlarının çözülmesine ve su kaçağı riskine neden olur.
- Valf grubu çıkış bağlantı somunu, anahtar ağzından en çok 20 Nm.'lik bir momentle sıkılmalıdır.
- Bu valflere kullanılacak plastik boru, Ø16 x 2 veya Ø17 x 2 mm. olmalıdır.

Montaj ve Kullanım:

Ürünün "Normalde Kapalı" durumda olduğu görülmektedir.

Ürüne enerji geldiğinde "Normalde Açık" pozisyona gelecektir.

Enerji kesilirse "Normalde Kapalı" olacaktır.

- Yollu aktüatörlü valf yerden ısıtma sistemlerinde kullanılır.
- Taşıma ve kullanım sırasında darbelerden korunmalıdır.
- Monte etmeden önce tesisatı (kum, toz, kir vb.) temizleyiniz.
- Yerden ısıtma sistemlerinde su akışının kontrolünü sağlamak amacıyla üretilir. Aktüatör yardımıyla akışkanı keserek sistemin kontrol edilmesini sağlar.

Ana Kontrol Ünitesi

- Kurulum/montaj işlemi, işi yapma yetkisine sahip bir profesyonel tarafından ve ilgili yönetmelikleri dikkate alarak gerçekleştirilmelidir.
- Diğer sistem bileşenleri, aksesuarlar ve yedek parçalar için ilgili tüm talimatlara uyulmalıdır.
- Çalışmaya başlamadan önce cihazın elektrik bağlantısı kesilmelidir.

Yerden Isıtma ve Dağıtım Sistemleri

Debimetreli 1" Kollektörler

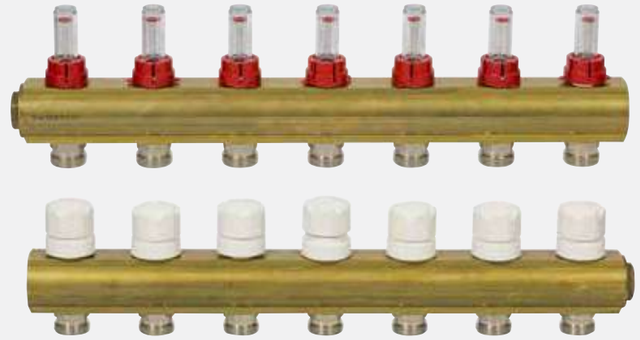

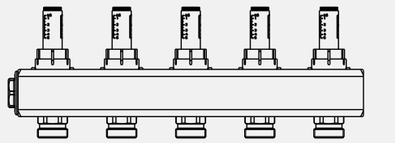

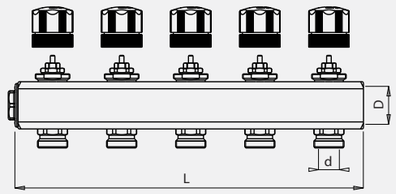

Kod No.	Çıkış Sayısı	D_1	d_2	L
601026 097	2	G1"	3/4"	128,5
601026 098	3			188,5
601026 099	4			248,5
601026 100	5			308,5
601026 101	6			368,5
601026 102	7			428,5
601026 103	8			488,5
601026 104	9			548,5
601026 105	10			608,5
601026 106	11			668,5
601026 107	12			728,5
601026 108	13			788,5

- Çalışma basıncı 6 bar
- Test basıncı 10 bar (20°C)
- Kullanma sıcaklığı -10°C - 70°C
- Gidiş kolektörü debi ayar klapeli ve debi göstergelidir.
- Dönüş kolektörü aktuatör montajına uygun hat ayar vanalıdır.
- Kolektör tapaları dahildir.

601026 097 2'li	601026 098 3'lü	601026 099 4'lü	601026100 5'li	601026101 6'lı	601026102 7'li
601026103 8'li	601026104 9'lu	601026105 10'lu	601026106 11'li	601026107 12'li	601026108 13'lü

Debimetresiz 1” Kollektörler



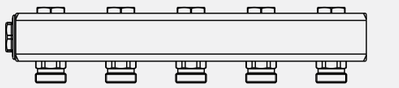

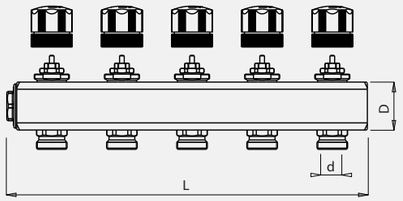

Kod No.	Çıkış Sayısı	D_1	d_2	L
601026 109	2	G1”	3/4”	128,5
601026 110	3			188,5
601026 111	4			248,5
601026 112	5			308,5
601026 113	6			368,5
601026 114	7			428,5
601026 115	8			488,5
601026 116	9			548,5
601026 117	10			608,5
601026 118	11			668,5
601026 119	12			728,5
601026 120	13			788,5

- Çalışma Basıncı: 6 bar
- Test Basıncı: 10 bar (20°C)
- Kullanma sıcaklığı: -10°C , +70°C
- Gidiş kolektöründe debi ayar klape grupları yoktur.
- Dönüş kolektörü aktuatör montajına uygun hat ayar vanalıdır.
- Kolektör tapaları dahildir.

601026109 2'li	601026110 3'lü	601026111 4'lü	601026112 5'li	601026113 6'lı	601026114 7'li
601026115 8'li	601026116 9'lu	601026117 10'lu	601026118 11'li	601026119 12'li	601026120 13'lü

Allen Anahtarlı 1” Kollektörler



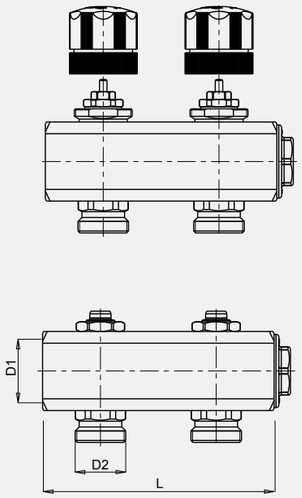

Kod No.	Çıkış Sayısı	D_1	d_2	L
601026 214	2	G1”	3/4”	128,5
601026 215	3			188,5
601026 216	4			248,5
601026 217	5			308,5
601026 218	6			368,5
601026 219	7			428,5
601026 220	8			488,5
601026 221	9			548,5
601026 222	10			608,5
601026 223	11			668,5
601026 224	12			728,5
601026 225	13			788,5

- Çalışma Basıncı: 6 bar
- Test Basıncı: 10 bar (20°C)
- Kullanma sıcaklığı: -10°C , +70°C
- Gidiş kolektöründe debi ayar klape grupları yoktur.
- Dönüş kolektörü aktuatör montajına uygun hat ayar vanalıdır.
- Kolektör tapaları dahildir.

601026214 2'li	601026215 3'lü	601026216 4'lü	601026217 5'li	601026218 6'lı	601026219 7'li
601026220 8'li	601026221 9'lu	601026222 10'lu	601026223 11'li	601026224 12'li	601026225 13'lü

Akıllı Oda Termostatı



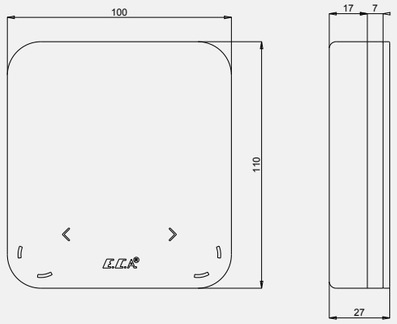

App Store İndirin

Google Play DEN ALIN

- Röle Çıkış Tipi: Kuru Kontak
- Anahtarlama Kapasitesi:5A 250VAC / 3A 30VDC
- Beslenme Gerilimi: 100-240VAC
- Kutu içeriği: Vida Poşeti, Çift taraflı Bant

601021037

Dijital Oda Termostatı Ankastre-Duvar İçi Hazneli



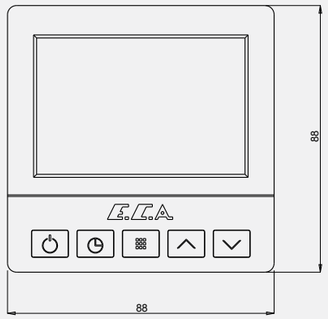

- 220/240 V, 50/60Hz

601021031

Mekanik Oda Termostatı



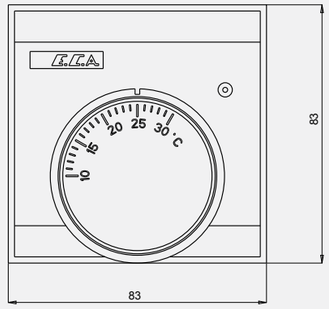

- 220/240 V, 50/60Hz

601021030	601021033
10°C-30°C	15-30°C

Ana Kontrol Ünitesi Elektrik Sinyal Dağıtıcı (8 Çıkışlı)



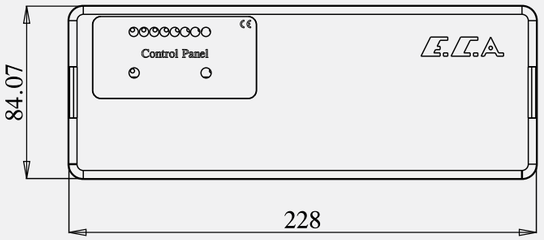

- CE
- Oda Termostatları, aktüatör, pompa ve karışım valflerinin entegrasyonu/kontrolü.
- Çalışma konum gösterge lambaları
- Elektrik ve Termal emniyetli
- Güç kaynağı: 100-240 VAC 50/60 Hz
- Max. Toplam Akım: 10 A
- Çalışma Sıcaklığı: -20 °C -60°C
- Depolama Sıcaklığı: -20 °C -70 °C

601021035
8 Çıkışlı

Termal Kontrol Vana Motoru 230V (Aktüatör)



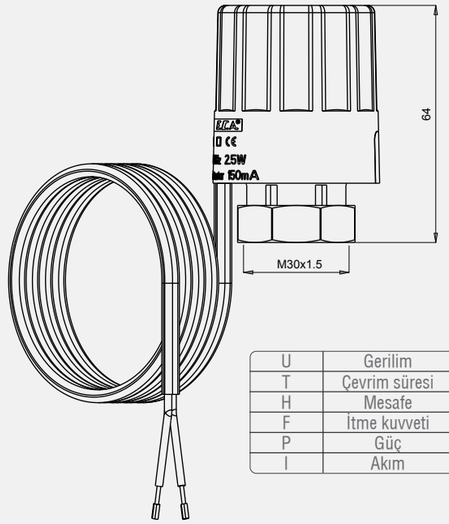

U	Gerilim	220V/24V
T	Çevrim süresi	4.5 min.
H	Mesafe	3 mm
F	İtme kuvveti	90-125N
P	Güç	2.5W/3W
I	Akım	150mA/250mA

- CE
- Normalde Kapalı(NC). İstenildiğinde Normalde Açık(NO) değişimi yapılabilir.
- Açık ve Kapalı Konum göstergeli.
- Gerilim 230V
- Çevrim süresi:4.5 dakika
- Hareket Mesafesi 3 mm
- İtme kuvveti 90-125N
- Güç 2.5W
- Akım 150mA

602120742
M30x1.5 Aktüatör

2 Yollu 1” Termal Kontrol Vanası (Aktüatörlü)



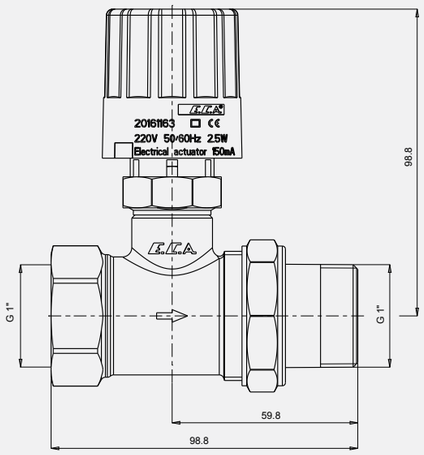

Aktüatör Özellikleri	
Vana Motoru Bağlantı Tipi	M30x1.5
Gerilim	220/24V
Vananın Konumu	90-125N
Akım	150mA/250mA
Çalışma Sıcaklığı	-25°C, +60°C
Kablo Uzunluğu	750mm

- ECA Aktuatör ve ECA Oda Termostatı ile ile uyumlu çalışır.
- Vana PN16

602120747
2-Yollu 1" Aktüatörlü Vana-Çıkış Rakorlu

2 Yollu 1” Termal Kontrol Vanası (Aktüatörlü) - Dış Vida x Rakor Bağlantılı



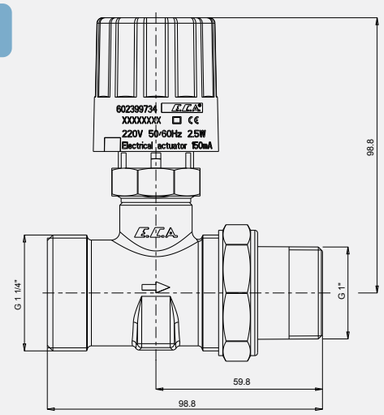

Aktüatör Özellikleri	
Vana Motoru Bağlantı Tipi	M30x1.5
Gerilim	220/24V
Vananın Konumu	90-125N
Akım	150mA/250mA
Çalışma Sıcaklığı	-25°C, +60°C
Kablo Uzunluğu	750mm

- E.C.A. Aktuatör ve E.C.A. Oda Termostatı ile uyumlu çalışır.
- Vana PN16

602120804

2 Yollu 1” Termal Kontrol Vanası (Aktüatörlü) - Giriş Rakorlu



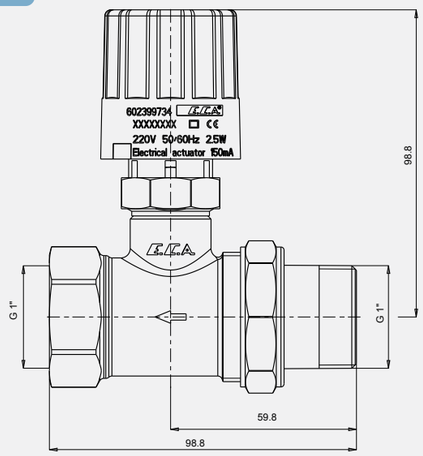

- E.C.A. Aktuatör ve E.C.A. Oda Termostatı ile uyumlu çalışır.
- Vana PN16

602120863

G 1” Rakorlu Küresel Valf





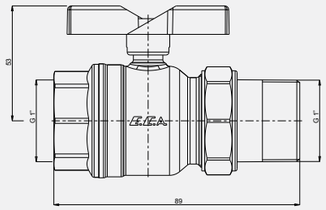

D	d	L	H
G 1”	Ø 25	89	53
G 1 1/4”	Ø 32	125	58,5

- PN 10
- Max. Çalışma Sıcaklığı: +80°C
- Max. Çalışma Basınç: 10 bar

102122205 1” Kelebek Volanı-Kırmızı	102122347 1” Kelebek Volanı-Mavi	602122180 1 1/4” Kelebek Volanı-Kırmızı	602122181 1 1/4” Kelebek Volanı-Mavi

1” Termokupl Çıkışlı Rakorlu Küresel Valf



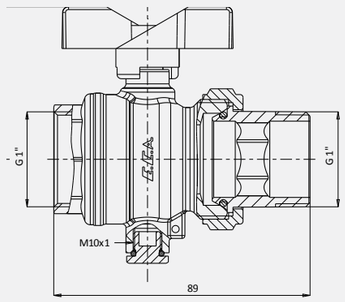

- PN 10
- Max. Çalışma Sıcaklığı: +80°C
- Max. Çalışma Basınç: 10 bar

602122157
G 1” Termokupl Çıkışlı Rakorlu Küresel Valf

Pex Boru Bağlantı Rakor Grubu - G 3/4” x Ø16 x 2 mm





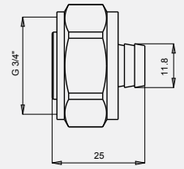

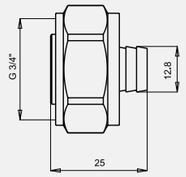

602199343 G 3/4” x Ø16 x 2 mm	602399929 G 3/4” x Ø17 x 2 mm

Hava/Su Boşaltma Seti



- Otomatik havalandırıcı, hortum uçlu boşaltma musluğu ve T-fitings içerir.
- Otomatik Havalandırıcı, Mini Küresel Valf, Tee, Redüksiyon Tapa
- Max. Çalışma Sıcaklığı: +80°C
- Max. Çalışma Basınç: 10 bar

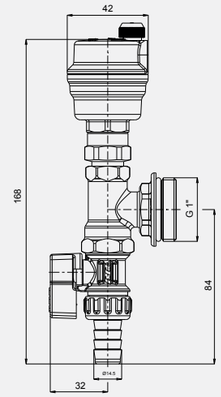

602399746 Hava/Su Boşaltma Seti-Kırmızı Volan	602399747 Hava/Su Boşaltma Seti-Mavi Volan

1” Debimetreli Ve Aktüatör Bağlantılı Kolektörler İçin Aski Seti



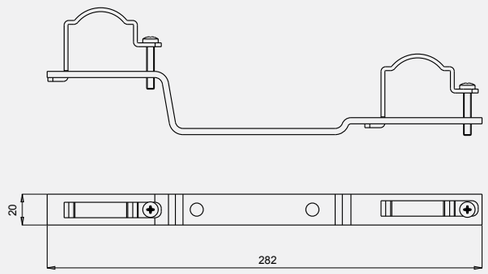

610212003
1” Debimetreli

E.C.A. 02 - 1” Debi Ayarlı Kollektörler (Nikel Kaplama)

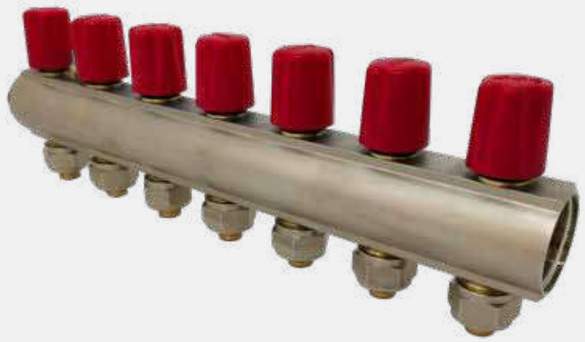

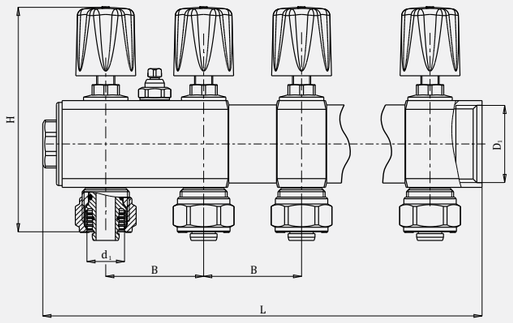

Çıkış	D_1	d_1	L	B	H
2	G1”	Ø16x2	93,5	43	98,5
3			136,5		
4			179,5		
5			222,5		
6			265,5		
7			308,5		
8			351,5		
9			394,5		
10			437,5		
11			480,5		
12			523,5		
13			566,5		

- TSEK belgeli
- Sıcak Sulu Isıtma sistemleri, 10 bar, 120°C
- Kolektörler üzerinde purjör bulunmaktadır.
- Körtapa dahildir.
- Nikel Kaplamalı

- Kollektörler üzerinde purjör bulunmaktadır.
- 17 x 2 mm. plastik boru, 15 x 2 mm. boru seçenekleri siparişe özel üretilecek olup, ayrıca fiyatlandırılacaktır.

K.V: Kırmızı Volanlı

602120695* 1” Debi Ayar Vanalı Kolektör 2'li - K.V.	602120680* 1” Debi Ayar Vanalı Kolektör 3'lü - K.V.	602120681* 1” Debi Ayar Vanalı Kolektör 4'lü - K.V.	602120682* 1” Debi Ayar Vanalı Kolektör 5'li - K.V.	602120683* 1” Debi Ayar Vanalı Kolektör 6'lı - K.V.	602120684* 1” Debi Ayar Vanalı Kolektör 7'li - K.V.
602120685* 1” Debi Ayar Vanalı Kolektör 8'li - K.V.	602120686* 1” Debi Ayar Vanalı Kolektör 9'lu - K.V.	602120687* 1” Debi Ayar Vanalı Kolektör 10'lu - K.V.	602120688* 1” Debi Ayar Vanalı Kolektör 11'li - K.V.	602120689* 1” Debi Ayar Vanalı Kolektör 12'li - K.V.	602120690* 1” Debi Ayar Vanalı Kolektör 13'lü - K.V.

E.C.A. 02 - 1” Debi Ayarlı Kollektörler (Nikel Kaplama)



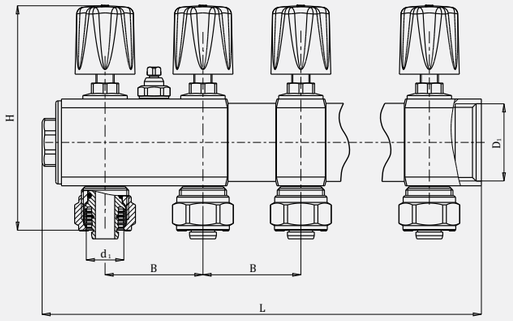

Çıkış	D_1	d_1	L	B	H
2	G1”	Ø16x2	93,5	43	98,5
3			136,5		
4			179,5		
5			222,5		
6			265,5		
7			308,5		
8			351,5		
9			394,5		
10			437,5		
11			480,5		
12			523,5		
13			566,5		

- TSEK belgeli
- Sıcak Sulu Isıtma sistemleri, 10 bar, 120°C
- Kolektörler üzerinde purjör bulunmaktadır.
- Körtapa dahildir.
- Nikel Kaplamalı

- Kollektörler üzerinde purjör bulunmaktadır.
- 17 x 2 mm. plastik boru, 15 x 2 mm. boru seçenekleri siparişe özel üretilecek olup, ayrıca fiyatlandırılacaktır.

M.V: Mavi Volanlı

602120694* 1” Debi Ayar Vanalı Kolektör 2'li - M.V.	602120669* 1” Debi Ayar Vanalı Kolektör 3'lü - M.V.	602120670* 1” Debi Ayar Vanalı Kolektör 4'lü - M.V.	602120671* 1” Debi Ayar Vanalı Kolektör 5'li - M.V.	602120672* 1” Debi Ayar Vanalı Kolektör 6'lı - M.V.	602120673* 1” Debi Ayar Vanalı Kolektör 7'li - M.V.
602120674* 1” Debi Ayar Vanalı Kolektör 8'li - M.V.	602120675* 1” Debi Ayar Vanalı Kolektör 9'lu - M.V.	602120676* 1” Debi Ayar Vanalı Kolektör 10'lu - M.V.	602120677* 1” Debi Ayar Vanalı Kolektör 11'li - M.V.	602120678* 1” Debi Ayar Vanalı Kolektör 12'li - M.V.	602120679* 1” Debi Ayar Vanalı Kolektör 13'lü - M.V.

E.C.A. 01 - 1 1/4” Debi Ayarlı Kollektörler (Nikel Kaplamalı)



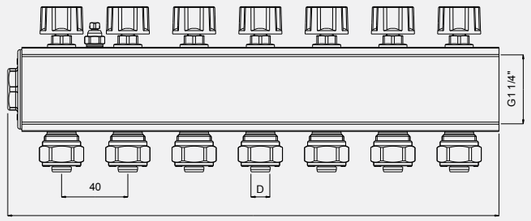

- TSEK belgeli
- Sıcak Sulu Isıtma sistemleri, sıhhi tesisatlar 10 bar, 120°C
- Kolektörler üzerinde purjör bulunmaktadır.
- Körtapa dahildir.
- Nikel Kaplamalı

- Kollektörler üzerinde purjör bulunmaktadır.
- 17 x 2 mm. plastik boru, 15 x 2 mm. boru seçenekleri siparişe özel üretilecek olup, ayrıca fiyatlandırılacaktır.

Çıkış	D1	d	L	B	H
7	G 1 1/4”	Ø16x2	296.5	40	95
8			336.5		
9			376.5		
10			416.5		
11			456.5		
12			496.5		
13			536.5		

K.V: Kırmızı Volanlı

602120608* 1 1/4” Debi Ayar Vanalı Kolektör 7'li - K.V.	602120609* 1 1/4” Debi Ayar Vanalı Kolektör 8'li - K.V.	602120610* 1 1/4” Debi Ayar Vanalı Kolektör 9'lu - K.V.	602120611* 1 1/4” Debi Ayar Vanalı Kolektör 10'lu - K.V.	602120612* 1 1/4” Debi Ayar Vanalı Kolektör 11'li - K.V.	602120613* 1 1/4” Debi Ayar Vanalı Kolektör 12'li - K.V.	602120614* 1 1/4” Debi Ayar Vanalı Kolektör 13'lü - K.V.

E.C.A. 01 - 1 1/4” Debi Ayarlı Kollektörler (Nikel Kaplamalı)



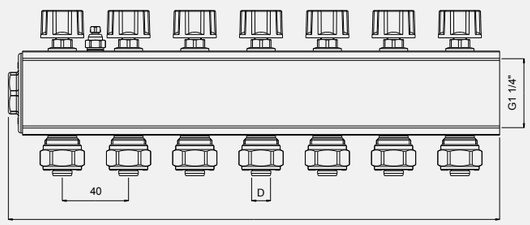

- TSEK belgeli
- Sıcak Sulu Isıtma sistemleri, sıhhi tesisatlar 10 bar, 120°C
- Kolektörler üzerinde purjör bulunmaktadır.
- Körtapa dahildir.
- Nikel Kaplamalı

- Kollektörler üzerinde purjör bulunmaktadır.
- 17 x 2 mm. plastik boru, 15 x 2 mm. boru seçenekleri siparişe özel üretilecek olup, ayrıca fiyatlandırılacaktır.

Çıkış	D1	d	L	B	H
7	G 1 1/4”	Ø16x2	296.5	40	95
8			336.5		
9			376.5		
10			416.5		
11			456.5		
12			496.5		
13			536.5		

M.V: Mavi Volanlı

602120601 1 1/4” Debi Ayar Vanalı Kolektör 7'li - M.V.	602120602 1 1/4” Debi Ayar Vanalı Kolektör 8'li - M.V.	602120603 1 1/4” Debi Ayar Vanalı Kolektör 9'lu - M.V.	602120604 1 1/4” Debi Ayar Vanalı Kolektör 10'lu - M.V.	602120605 1 1/4” Debi Ayar Vanalı Kolektör 11'li - M.V.	602120606 1 1/4” Debi Ayar Vanalı Kolektör 12'li - M.V.	602120607 1 1/4” Debi Ayar Vanalı Kolektör 13'lü - M.V.

Kelepçeli 1” Kolektör Konsolu İkili Set (E.C.A. 02 Tipi)



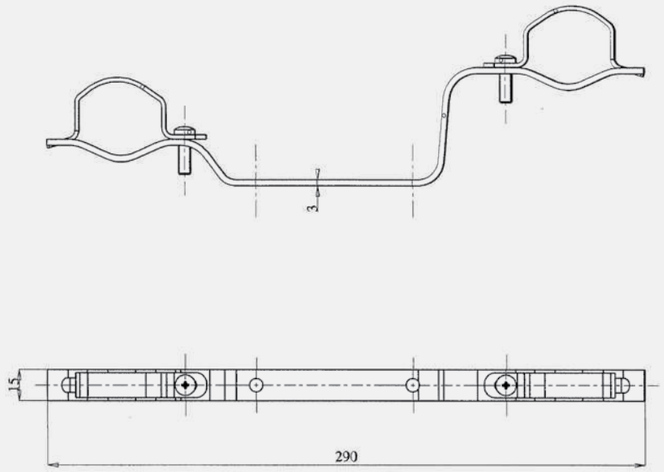

*1 set=2 kelepçeden oluşmaktadır

610212001
E.C.A. 02 İkili Set

ENEM GLOBAL

Yüksek Kalite Ürünler için Küresel Pazarlama

enemglobal.com

ENEM GLOBAL

"Dünyanın Ticareti"

enemglobal.com info@enemglobal.com enemglobal enemglobal enemglobal