ENEM GLOBAL

2022
BANYO MOBİLYALARI



enemglobal.com

info@enemglobal.com

enemglobal

enemglobal

enemglobal

ENEM GLOBAL

"Dünyanın Ticareti"


CRESTA®
EXELANCE

TRITONE 160







TRITONE 130




CRESTA



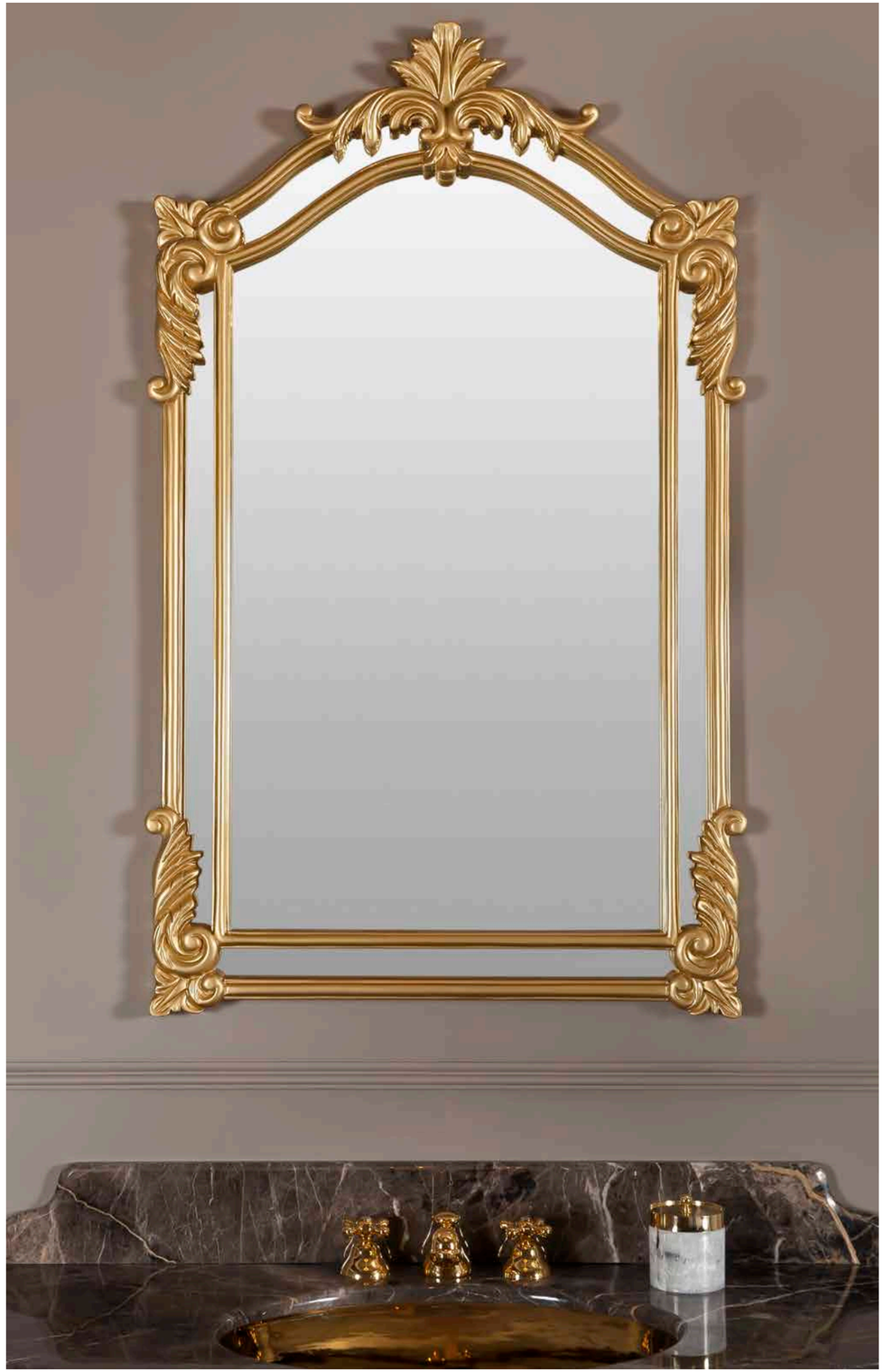

Teknik Çizimler / *Technical Drawings*

TRITONE 160

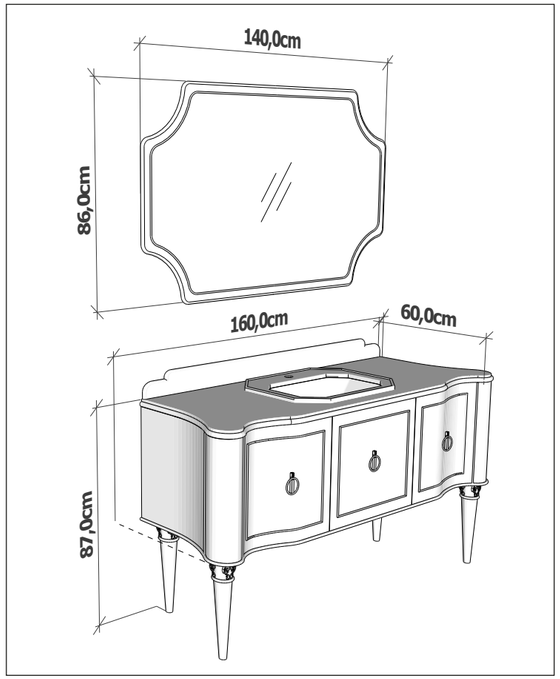

TRITONE 130

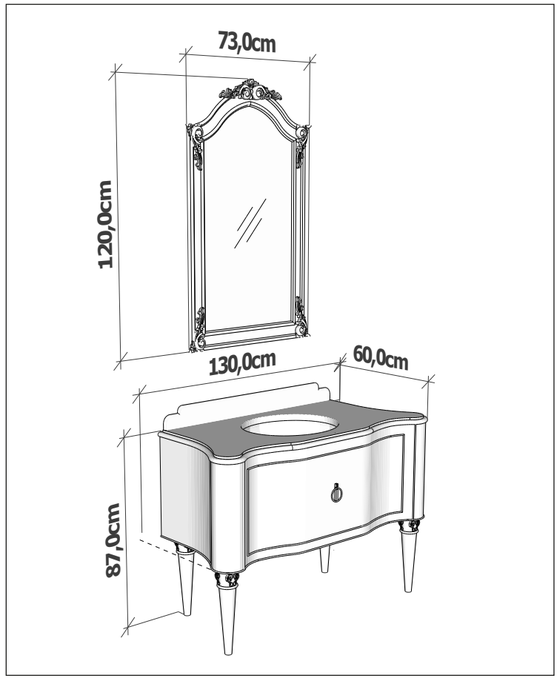

TRITONE BOY DOLABI
Tall cabinet

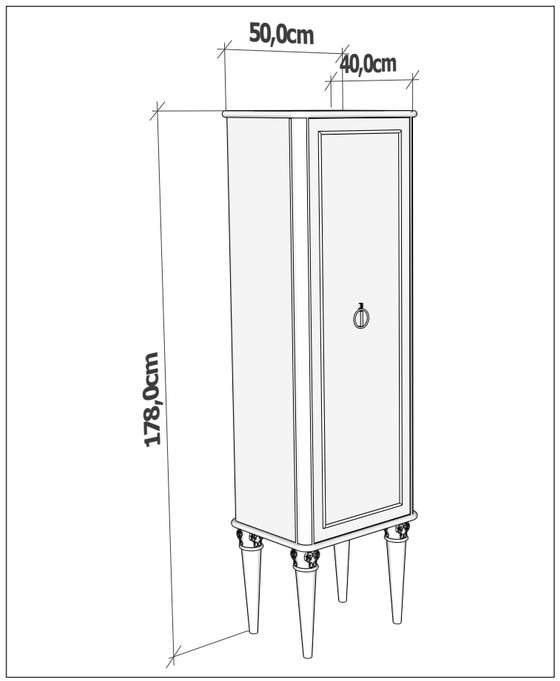

TRITONE
Su tesisatı ölçüsü
Water installation dimension

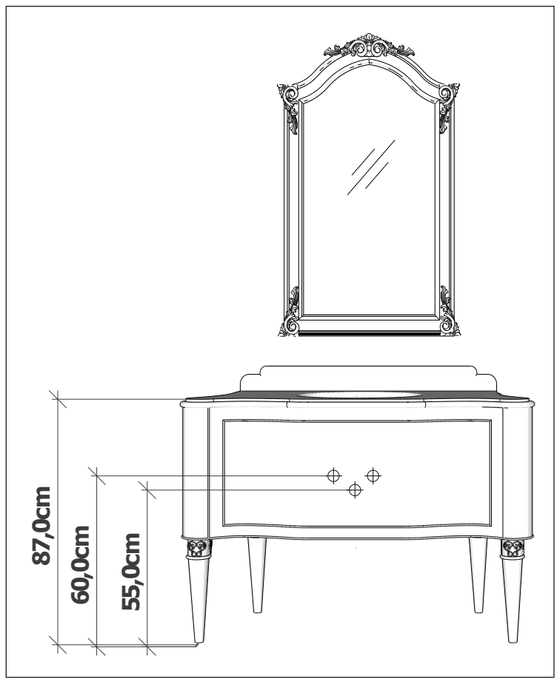

Renk Seçenekleri / *Color Options*

Parlak Lake Renkler
Glossy Lacquer Colors

Beyaz *White*	Duman Beyaz *Smoke White*	Krem *Beige*	Kapucino *Cappucino*	Sedef *Pearl*	Açık Gri *Light Gray*	Siyah *Black*

Mat Lake Renkler
Matt Lacquere Colors

Beyaz *White*	Jasmin *jasmine*	Kaşmir *Cashmere*	Yeşil *Green*	Antrasit *Anthracite*	Siyah *Black*

Varaklar
Foils

Altın Varak *Gold Foil*	Gümüş Varak *Silver Foil*

Tezgah Seçenekleri / *Countertop Options*

Mermer Seçenekleri / Marble Options

Afyon Beyaz *Afyon White*	Bianco Carrera *Bianco Carrera*	Emprador Light *Emprador Light*	Bruno Perla *Bruno Perla*	Toros Siyah *Toros Black*	Portoro Gold *Portoro Gold*	Portoro Gri *Portoro Grey*

ORIENTE 7300

CRESTA®







EXELANCE
COLLECTION



Exelance serisi altın ve gümüş varak özellikleri, parlak sedef, siyah, beyaz lake tercihi, alternatifli mermer seçeneklerinin yanı sıra seçkinliğin altını çizen ayna tasarımlarıyla banyoları ayrıcalıklı kılıyor.

The Exelance series makes premium bathrooms that underline a privileged outlook in addition to golden and silver leaf features, shiny pearl, black, white lacquer options and alternative marble options.

CRESTA®



EXELANCE
COLLECTION



Kalıcı güzelliğin sırları mükemmeli arayan gözlerle buluşuyor. Işıltılı ve göz alıcı yaşamları tamamlayan tasarımları keşfetmeye hazır olun!

The secret to permanent beauty meets the eyes that seek for perfection. Be ready to discover designs that complement glittering and spectacular lives!

Teknik Çizimler / *Technical Drawings*

ORIENTE 7300 / 7400

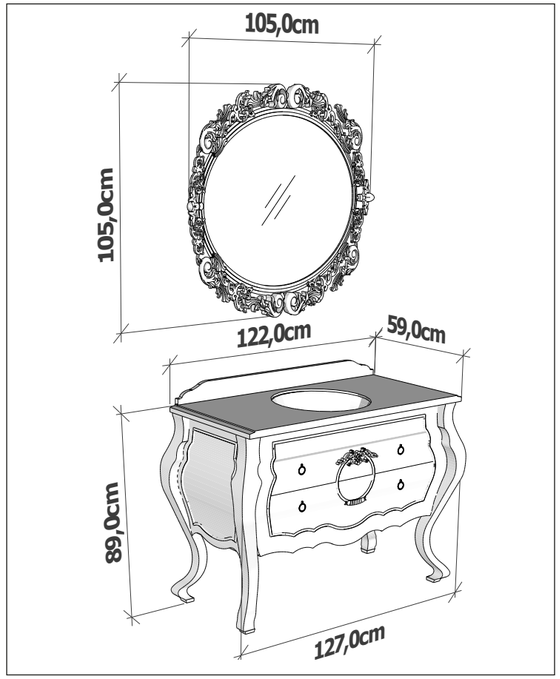

ORIENTE BOY DOLABI
Tall cabinet

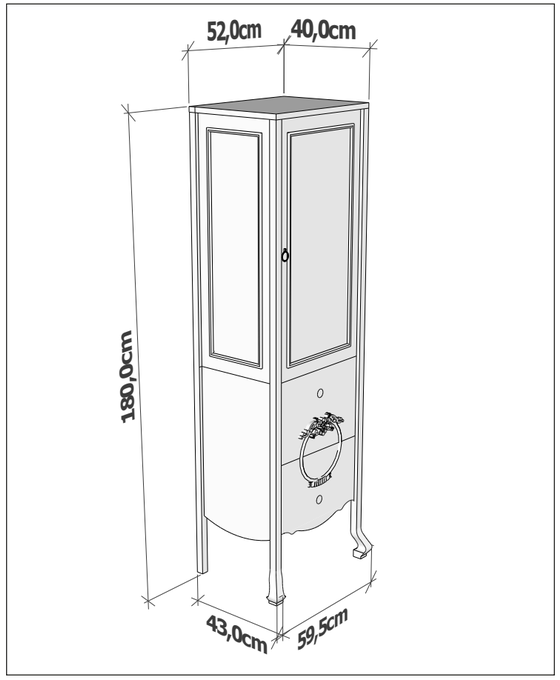

ORIENTE
Su tesisatı ölçüsü
Water installation dimension

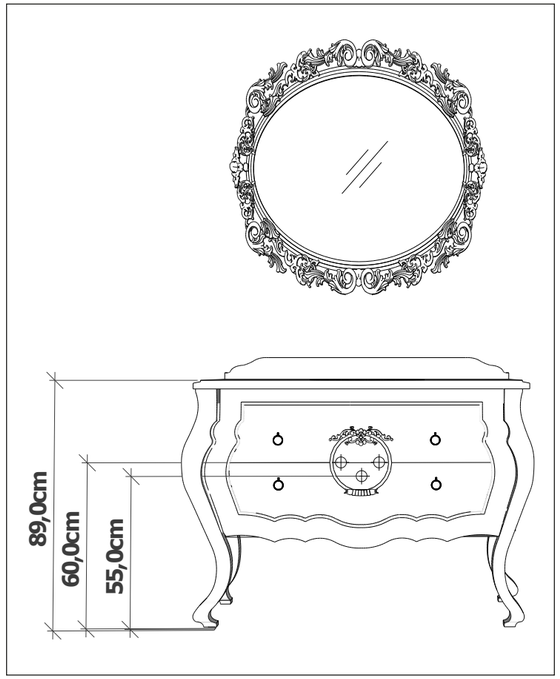

Renk Seçenekleri / *Color Options*

Parlak Lake Renkler
Glossy Lacquer Colors

Beyaz *White* | Duman Beyaz *Smoke White* | Krem *Beige* | Kapucino *Cappucino* | Sedef *Pearl* | Açık Gri *Light Gray* | Siyah *Black*



Varaklar
Foils

Altın Varak *Gold Foil* | Gümüş Varak *Silver Foil*



Tezgah Seçenekleri / *Countertop Options*

Mermer Seçenekleri / Marble Options

Afyon Beyaz *Afyon White* | Bianco Carrera *Bianco Carrera* | Emprador Light *Emprador Light* | Bruno Perla *Bruno Perla* | Toros Siyah *Toros Black* | Portoro Gold *Portoro Gold* | Portoro Gri *Portoro Grey*



Verde Guatemala *Verde Guatemala*



MARBELLA 13200





MARBELLA 13300





CRESTA®



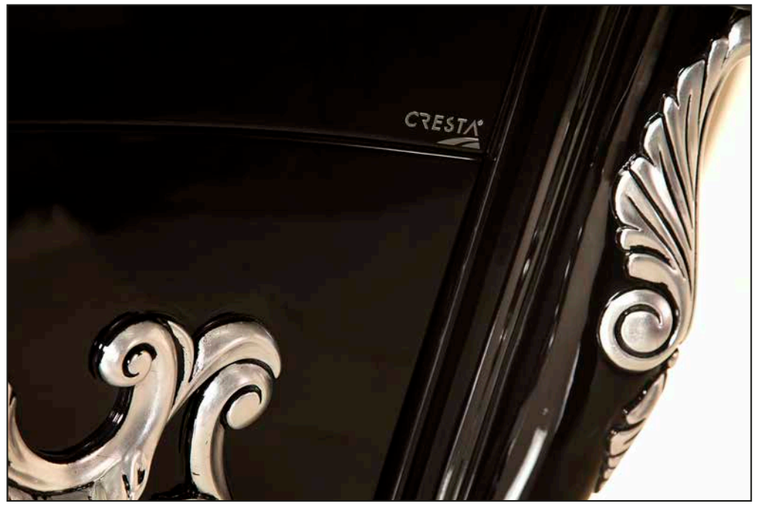

EXELANCE
COLLECTION

Teknik Çizimler / *Technical Drawings*

MARBELLA 13200

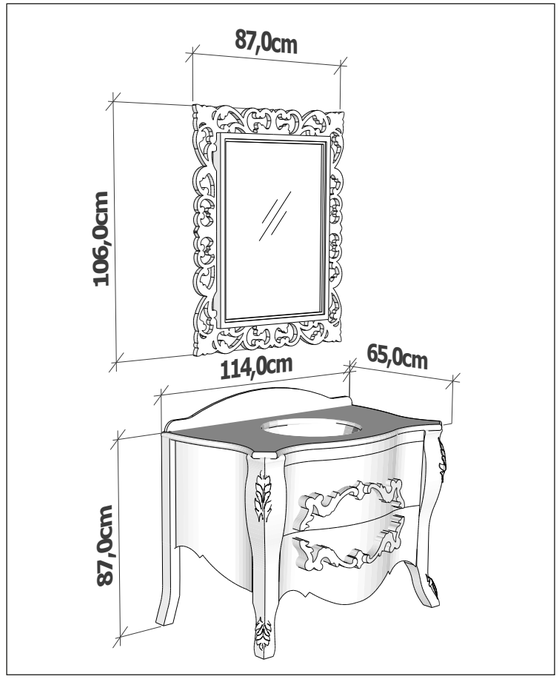

MARBELLA 13300

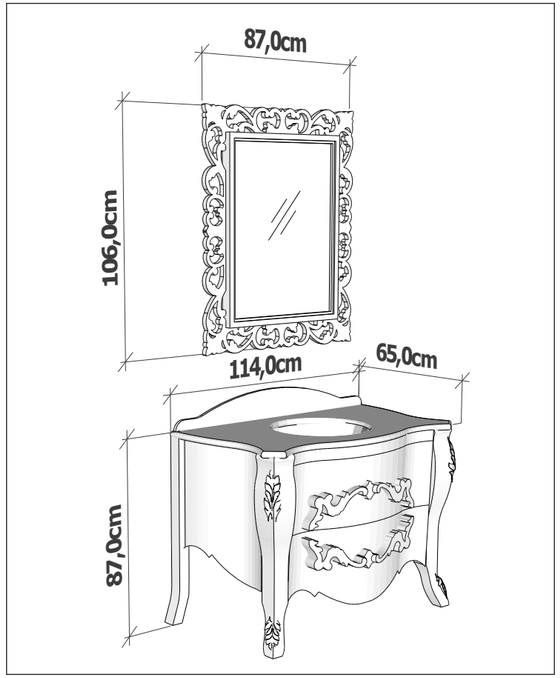

MARBELLA
Su tesisatı ölçüsü
Water installation dimension

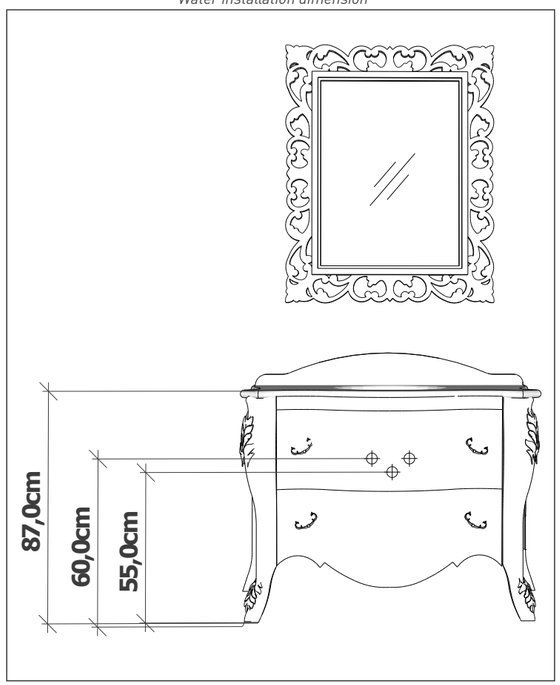

MARBELLA BOY DOLABI
Tall cabinet

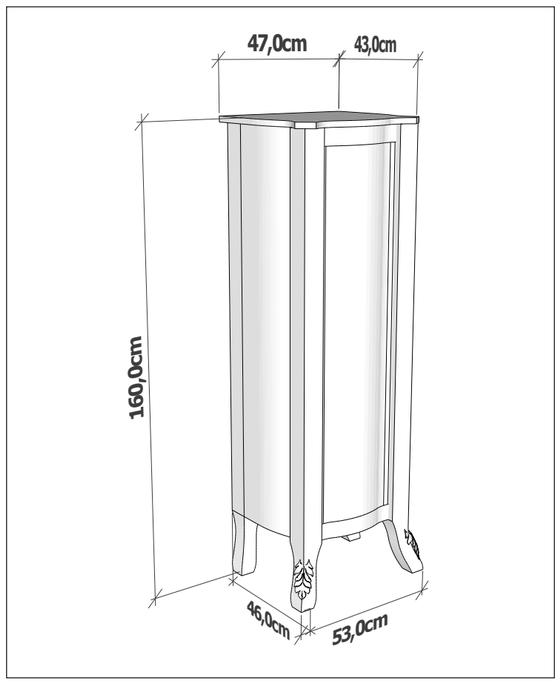

Renk Seçenekleri / *Color Options*

Parlak Lake Renkler
Glossy Lacquer Colors

Beyaz *White*	Duman Beyaz *Smoke White*	Krem *Beige*	Kapucino *Cappucino*	Sedef *Pearl*	Açık Gri *Light Gray*	Siyah *Black*

Mat Lake Renkler
Matt Lacquere Colors

Krem Patine *Beige Patina*

Tezgah Seçenekleri / *Countertop Options*

Mermer Seçenekleri / Marble Options

Afyon Beyaz *Afyon White*	Bianco Carrera *Bianco Carrera*	Emprador Light *Emprador Light*	Bruno Perla *Bruno Perla*	Toros Siyah *Toros Black*	Portoro Gold *Portoro Gold*	Portoro Gri *Portoro Grey*

VALENCE 8800









VALENCE 8900



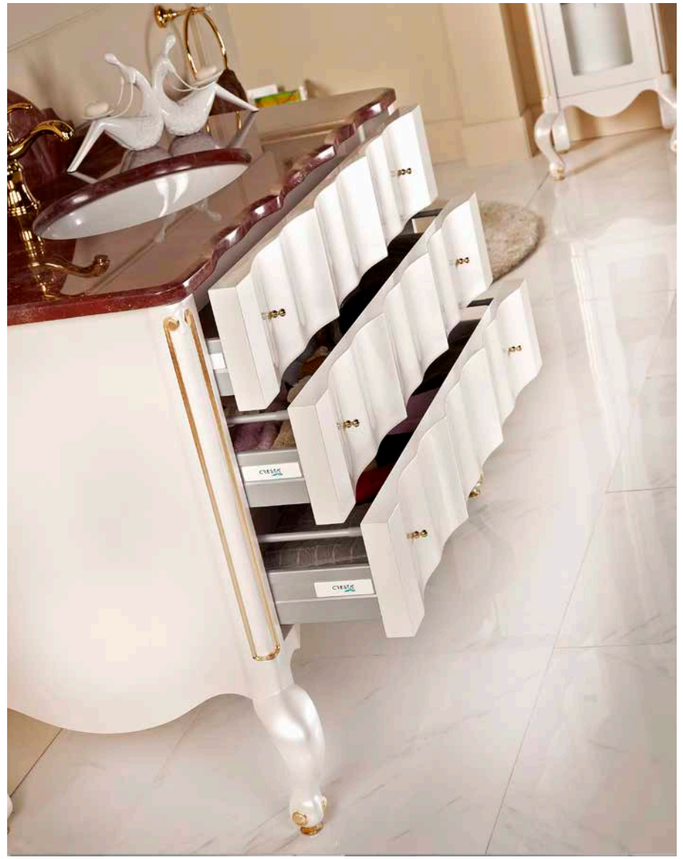

Teknik Çizimler / *Technical Drawings*

VALENCE 8800

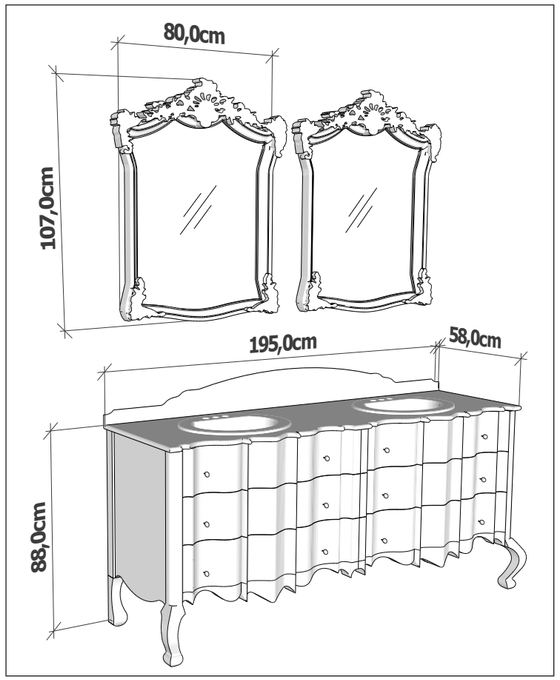

VALENCE 8900

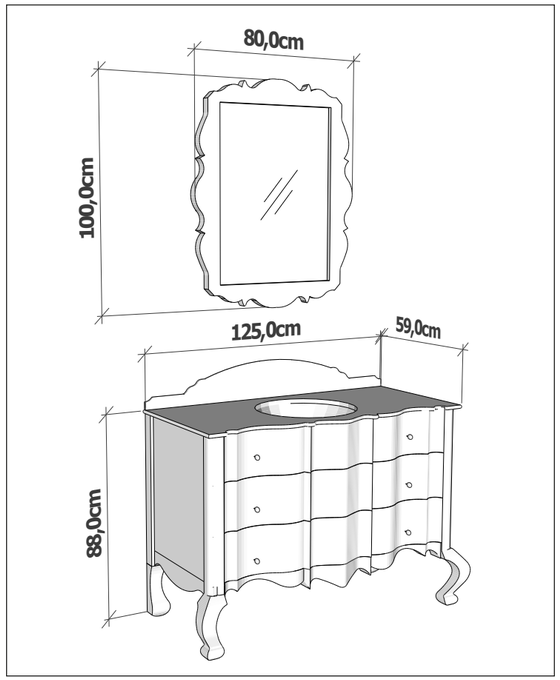

VALENCE BOY DOLABI
Tall cabinet

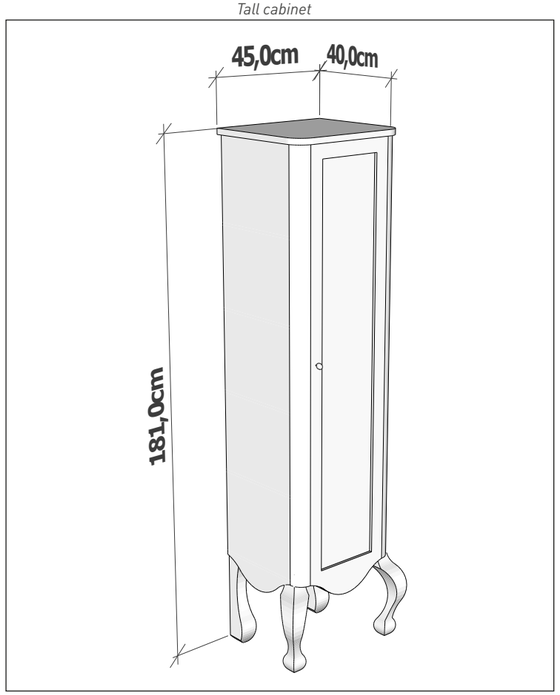

VALENCE
Su tesisatı ölçüsü
Water installation dimension

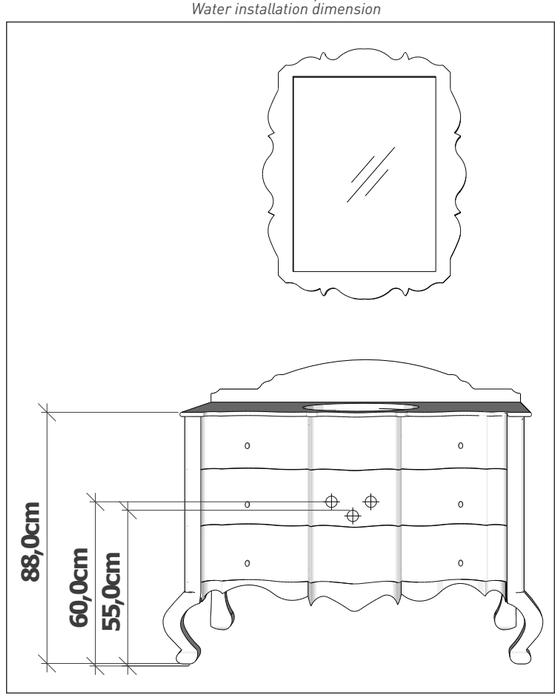

Renk Seçenekleri / *Color Options*

Parlak Lake Renkler
Glossy Lacquer Colors

Beyaz *White*	Duman Beyaz *Smoke White*	Krem *Beige*	Kapucino *Cappucino*	Sedef *Pearl*	Açık Gri *Light Gray*	Siyah *Black*

Varaklar
Foils

Altın Varak *Gold Foil*	Gümüş Varak *Silver Foil*

Tezgah Seçenekleri / *Countertop Options*

Mermer Seçenekleri / Marble Options

Afyon Beyaz *Afyon White*	Bianco Carrera *Bianco Carrera*	Emprador Light *Emprador Light*	Bruno Perla *Bruno Perla*	Toros Siyah *Toros Black*	Portoro Gold *Portoro Gold*	Portoro Gri *Portoro Grey*



CLASSIC 2800



Ağırbaşlı ve sade, uyumlu ve sıradışı banyolar için hayallerinizde yer açın. Duygulara seslenen estetik anlayışın eseri seçenekler, sizi şimdi banyolara çok daha başka bir gözle bakmaya çağırıyor.

Make room in your dreams for graceful, simple, harmonic and extraordinary bathrooms. The options offered by an aesthetic approach that appeals to your senses now invite you to look at bathrooms from a very different perspective.









CRESTA®



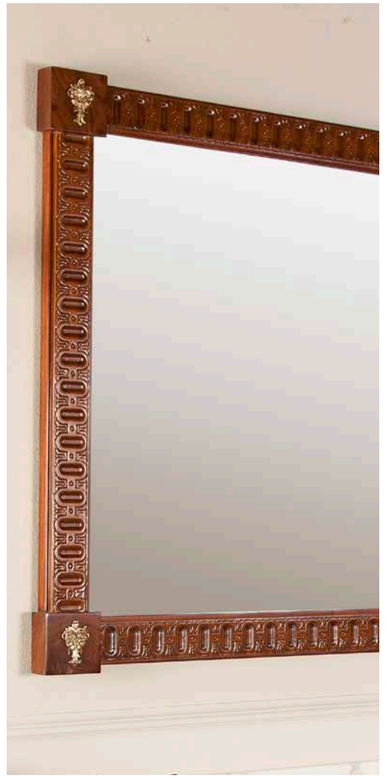

EXELANCE
COLLECTION

CLASSIC 2100









Teknik Çizimler / *Technical Drawings*

CLASSIC 2800

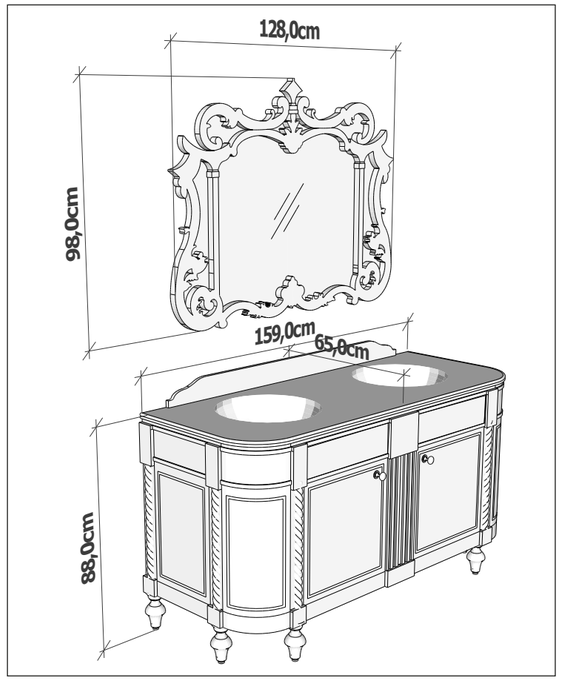

CLASSIC 22000 / 2100

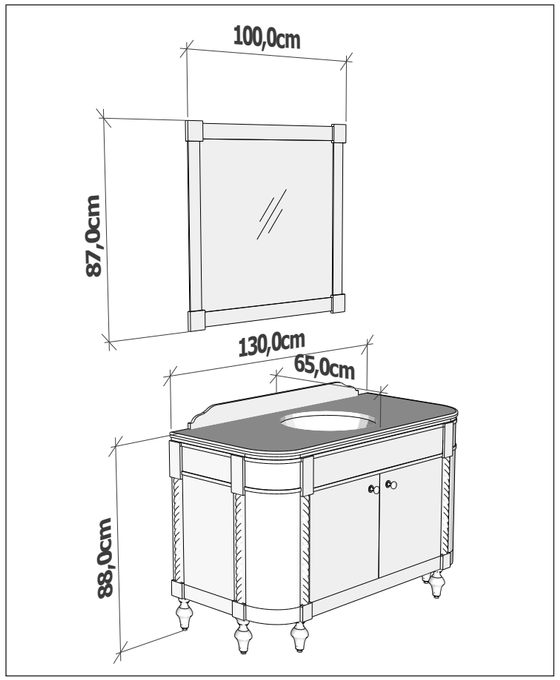

CLASSIC BOY DOLABI
Tall cabinet

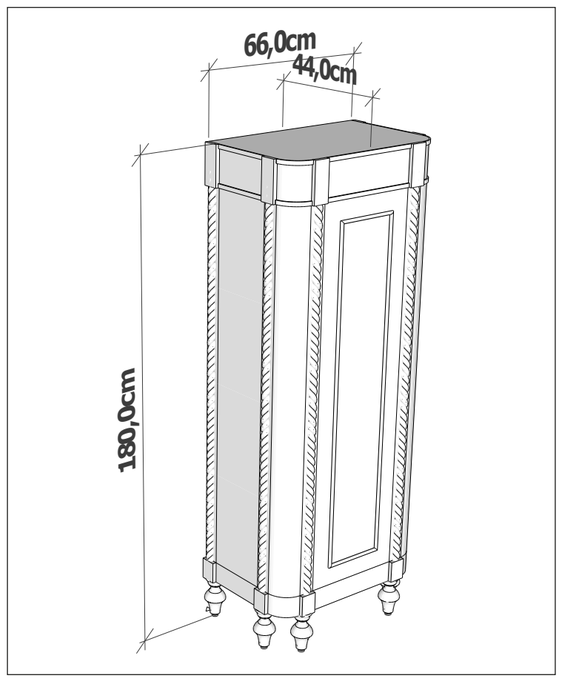

CLASSIC
Su tesisatı ölçüsü
Water installation dimension

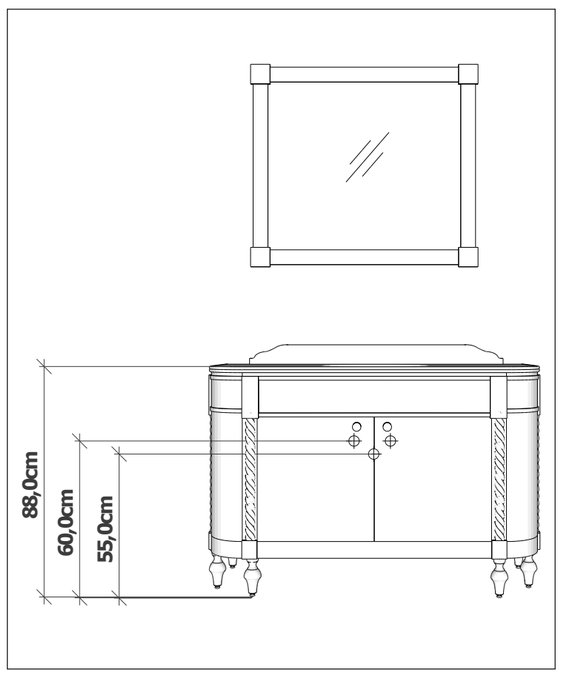

Renk Seçenekleri / *Color Options*

Parlak Lake Renkler
Glossy Lacquer Colors

Beyaz *White*	Duman Beyaz *Smoke White*	Krem *Beige*	Kapuçino *Cappucino*	Açık Gri *Light Gray*	Siyah *Black*

Mat Lake Renkler
Matt Lacquere Colors

Krem Patine

Tezgah Seçenekleri / *Countertop Options*

Mermer Seçenekleri / Marble Options

Afyon Beyaz *Afyon White*	Bianco Carrera *Bianco Carrera*	Emprador Light *Emprador Light*	Bruno Perla *Bruno Perla*	Toros Siyah *Toros Black*	Portoro Gold *Portoro Gold*	Portoro Gri *Portoro Grey*

BERGAMO 3800

BERGAMO 3900





CRESTA®





Teknik Çizimler / *Technical Drawings*

BERGAMO 3800

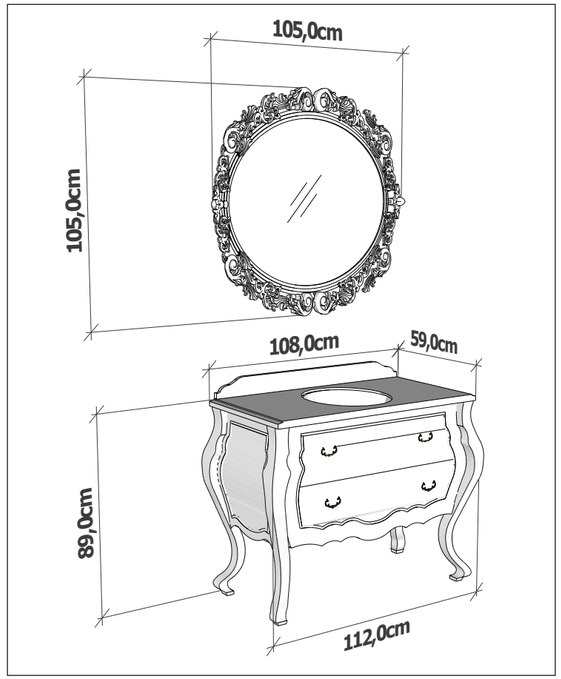

BERGAMO 3900

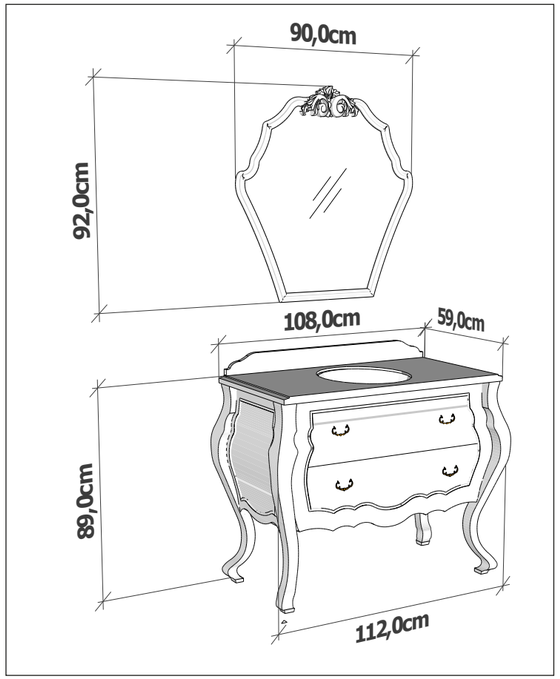

BERGAMO
Su tesisatı ölçüsü
Water installation dimension

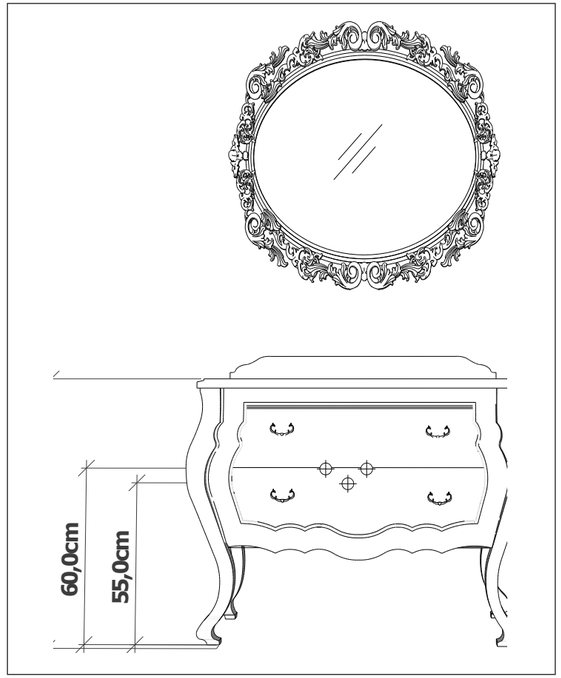

BERGAMO BOY DOLABI
Tall cabinet

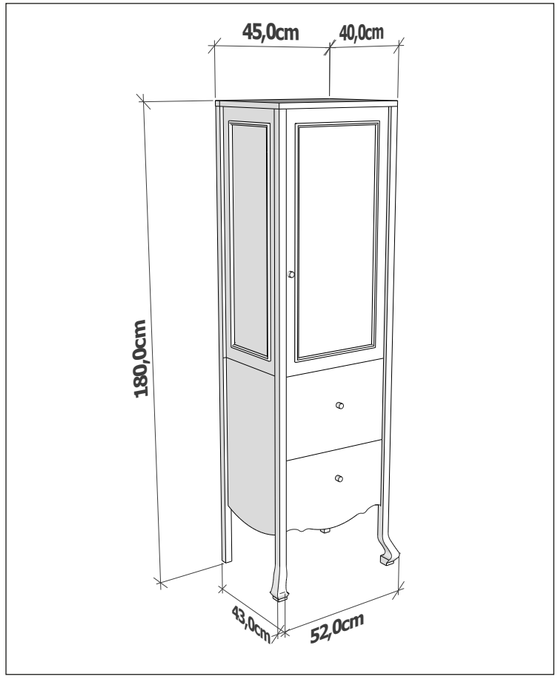

Renk Seçenekleri / *Color Options*

Parlak Lake Renkler
Glossy Lacquer Colors

Beyaz *White*	Duman Beyaz *Smoke White*	Krem *Beige*	Kapucino *Cappucino*	Sedef *Pearl*	Açık Gri *Light Gray*	Siyah *Black*

Varaklar
Foils

Altın Varak *Gold Foil*	Gümüş Varak *Silver Foil*

Tezgah Seçenekleri / *Countertop Options*

Mermer Seçenekleri / Marble Options

Afyon Beyaz *Afyon White*	Bianco Carrera *Bianco Carrera*	Emprador Light *Emprador Light*	Bruno Perla *Bruno Perla*	Toros Siyah *Toros Black*	Portoro Gold *Portoro Gold*	Portoro Gri *Portoro Grey*

Verde Guatemala *Verde Guatemala*

CORONA 1200



Teknik Çizimler / *Technical Drawings*

CORONA 1200

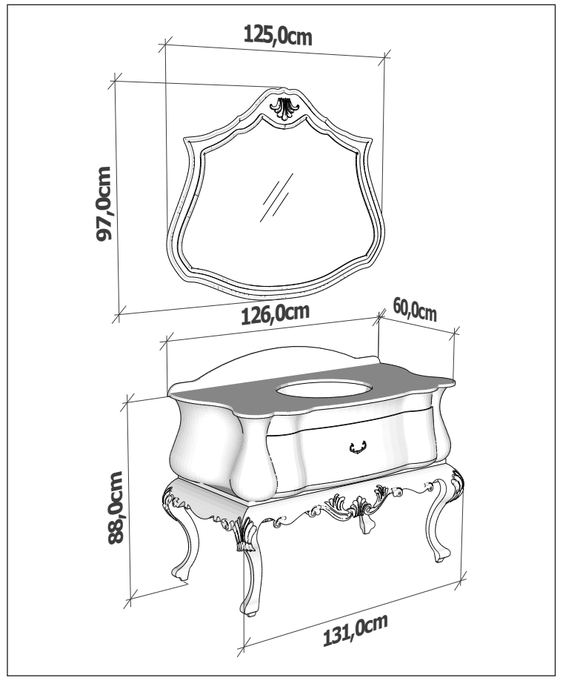

CORONA
Su tesisatı ölçüsü
Water installation dimension

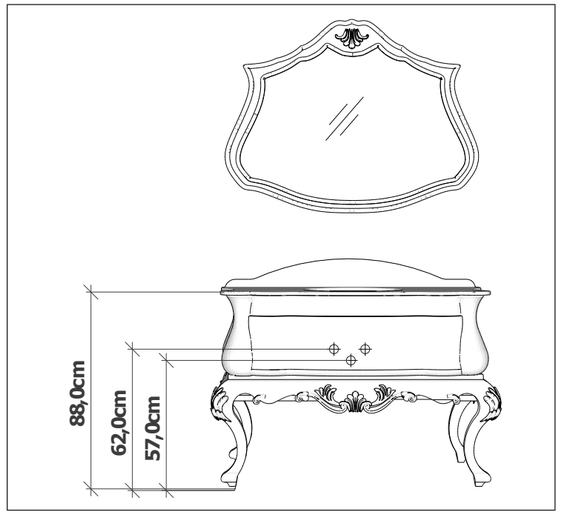

Renk Seçenekleri / *Color Options*

Varaklar
Foils

Altın Varak
Gold Foil



Gümüş Varak
Silver Foil



Parlak Lake Renkler
Glossy Lacquer Colors

Beyaz *White*	Duman Beyaz *Smoke White*	Krem *Beige*	Kapucino *Cappucino*	Sedef *Pearl*	Açık Gri *Light Gray*	Siyah *Black*
					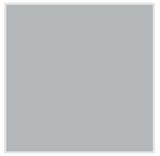	

Tezgah Seçenekleri / *Countertop Options*

Mermer Seçenekleri / Marble Options

Afyon Beyaz *Afyon White*	Bianco Carrera *Bianco Carrera*	Emprador Light *Emprador Light*	Bruno Perla *Bruno Perla*	Toros Siyah *Toros Black*	Portoro Gold *Portoro Gold*	Portoro Gri *Portoro Grey*
						

BALNOVO 114











Teknik Çizimler / *Technical Drawings*

BALNOVO 114

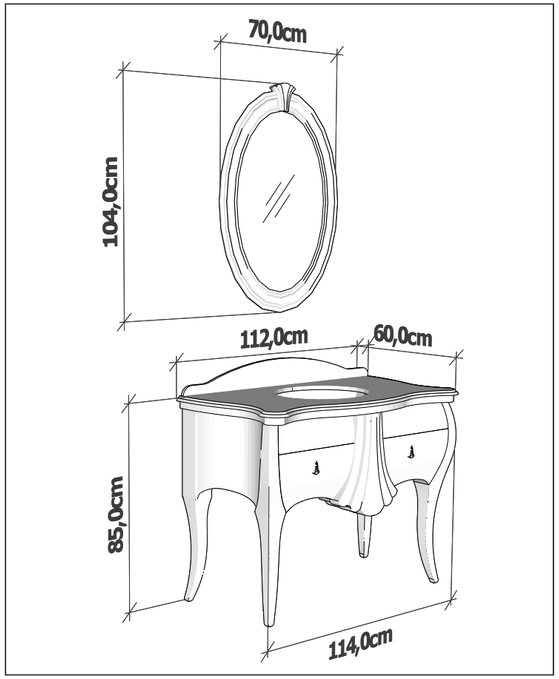

BALNOVO
Su tesisatı ölçüsü
Water installation dimension

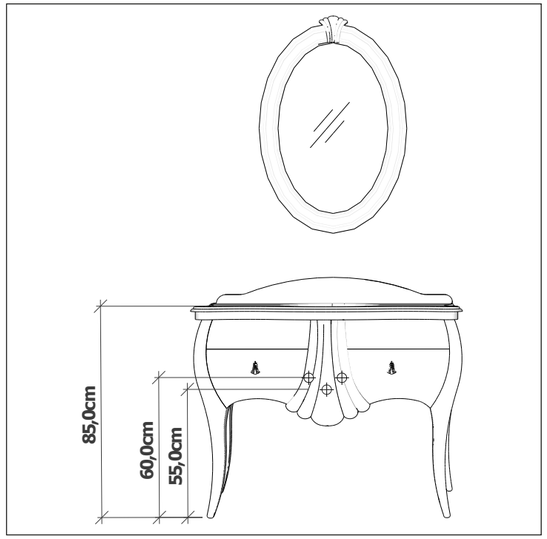

Renk Seçenekleri / *Color Options*

Varaklar
Foils

Altın Varak *Gold Foil*	Gümüş Varak *Silver Foil*

Parlak Lake Renkler
Glossy Lacquer Colors

Beyaz *White*	Duman Beyaz *Smoke White*	Krem *Beige*	Kapuçino *Cappucino*	Sedef *Pearl*	Açık Gri *Light Gray*	Siyah *Black*

Tezgah Seçenekleri / *Countertop Options*

Mermer Seçenekleri / Marble Options

Afyon Beyaz *Afyon White*	Bianco Carrera *Bianco Carrera*	Emprador Light *Emprador Light*	Bruno Perla *Bruno Perla*	Toros Siyah *Toros Black*	Portoro Gold *Portoro Gold*	Portoro Gri *Portoro Grey*

VICTORIA 1300



Teknik Çizimler / *Technical Drawings*

VICTORIA 1300

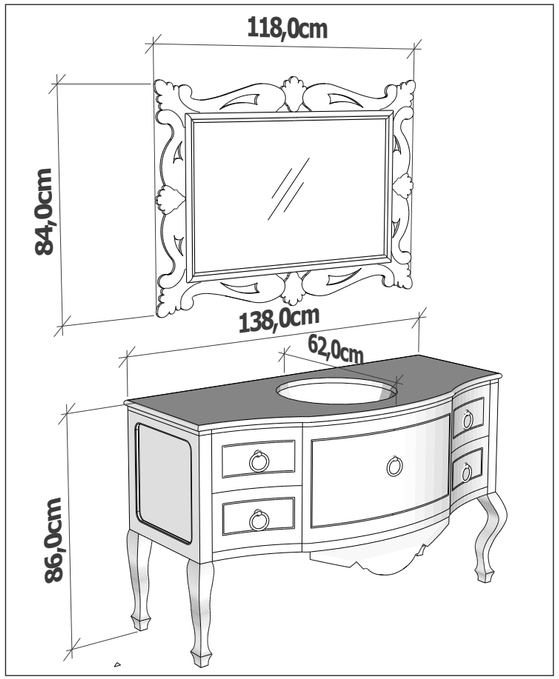

VICTORIA
Su tesisatı ölçüsü
Water installation dimension

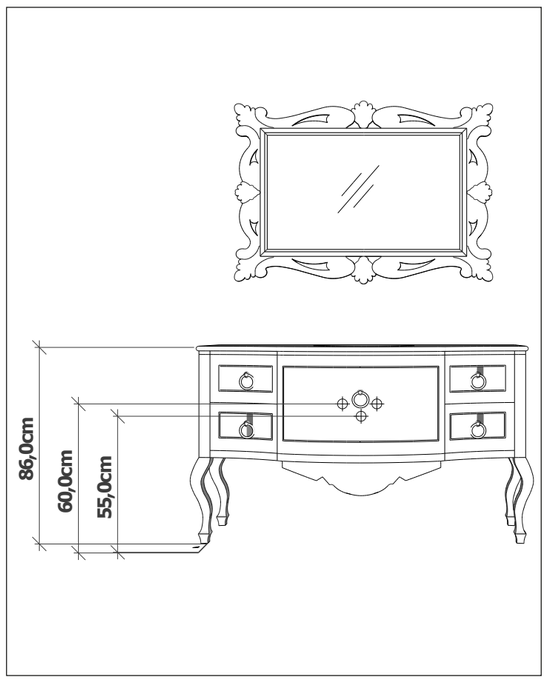

Renk Seçenekleri / *Color Options*

Varaklar
Foils

Altın Varak
Gold Foil



Gümüş Varak
Silver Foil



Tezgah Seçenekleri / *Countertop Options*

Mermer Seçenekleri / Marble Options

Afyon Beyaz
Afyon White



Bianco Carrera
Bianco Carrera



Emprador Light
Emprador Light



Bruno Perla
Bruno Perla



Toros Siyah
Toros Black



Portoro Gold
Portoro Gold



Portoro Gri
Portoro Grey



CAPRICE 14100



CRESTA®



EXELANCE
COLLECTION

CAPRICE 14200



Teknik Çizimler / *Technical Drawings*

CAPRICE 14100

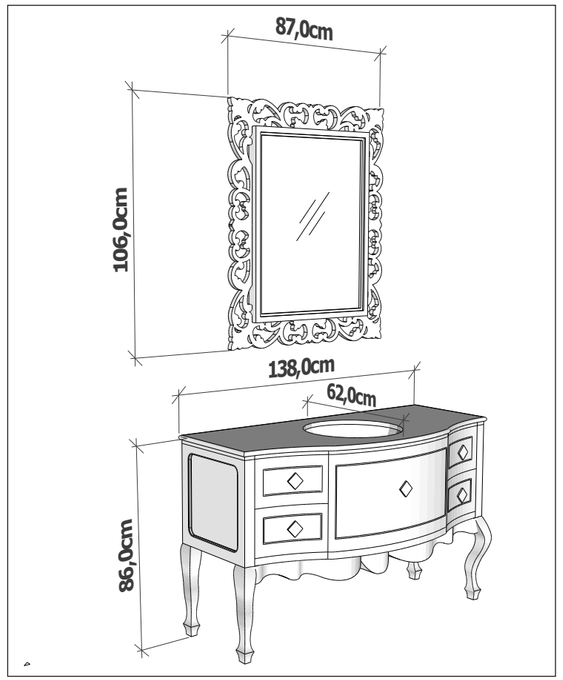

CAPRICE 14200

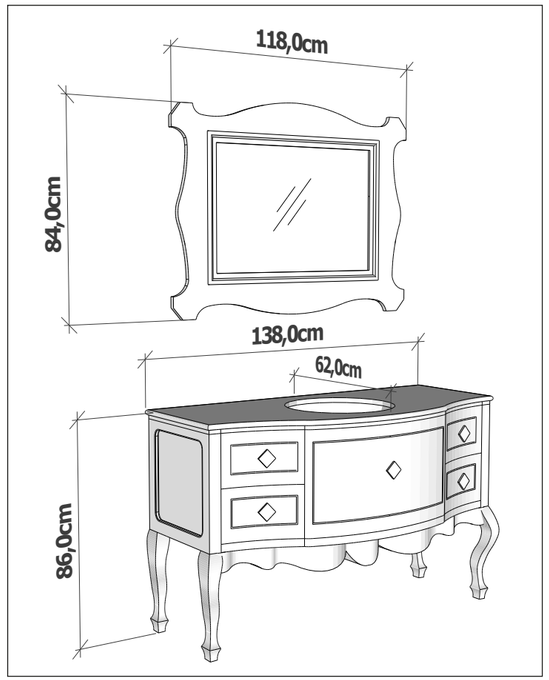

Renk Seçenekleri / *Color Options*

Parlak Lake Renkler
Glossy Lacquer Colors

Beyaz *White*	Duman Beyaz *Smoke White*	Krem *Beige*	Kapuçino *Cappucino*	Sedef *Pearl*	Açık Gri *Light Gray*	Siyah *Black*

Varaklar
Foils

Altın Varak *Gold Foil*	Gümüş Varak *Silver Foil*

Tezgah Seçenekleri / *Countertop Options*

Mermer Seçenekleri / Marble Options

Afyon Beyaz *Afyon White*	Bianco Carrera *Bianco Carrera*	Emprador Light *Emprador Light*	Bruno Perla *Bruno Perla*	Toros Siyah *Toros Black*	Portoro Gold *Portoro Gold*	Portoro Gri *Portoro Grey*

CAPRICE
Su tesisatı ölçüsü
Water installation dimension

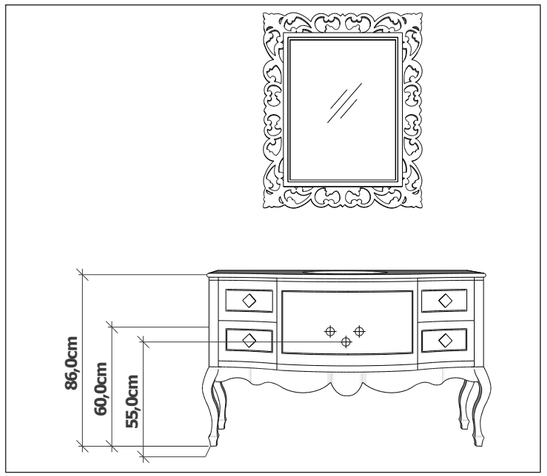

MELODY 101 P



MELODY 101









Teknik Çizimler / *Technical Drawings*

MELODY

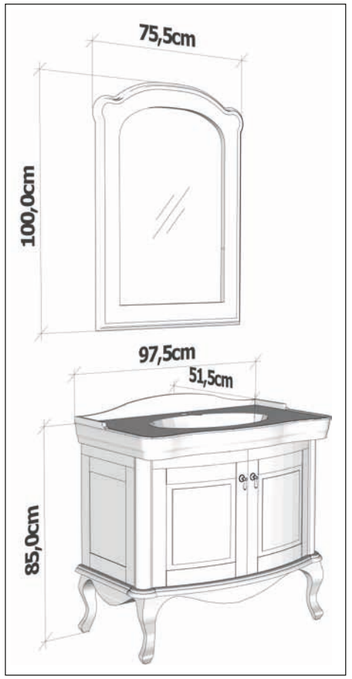

MELODY BOY DOLABI
Tall cabinet

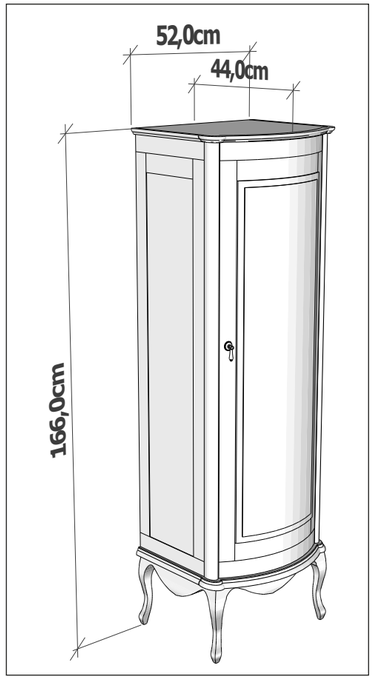

MELODY
Su tesisatı ölçüsü
Water installation dimension

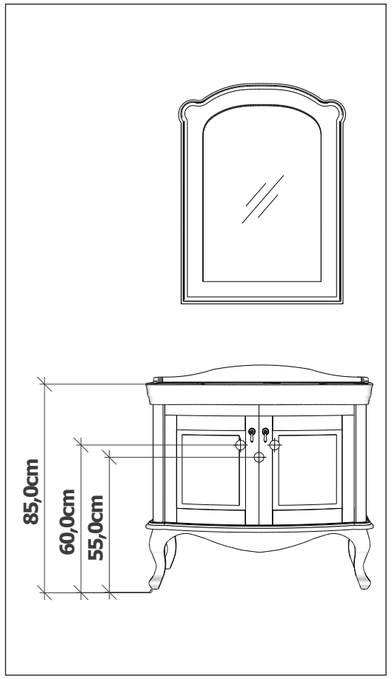

Renk Seçenekleri / *Color Options*

Parlak Lake Renkler
Glossy Lacquer Colors

Beyaz *White*	Duman Beyaz *Smoke White*	Krem *Beige*	Kapuçino *Cappucino*	Açık Gri *Light Gray*	Siyah *Black*

Patine Renkler
Patina Colors

Krem Patine *Beige Patina*	Siyah Patine *Black Patina*

DIVERSO 13800

DIVERSO 13900

Teknik Çizimler / *Technical Drawings*

DIVERSO 13800

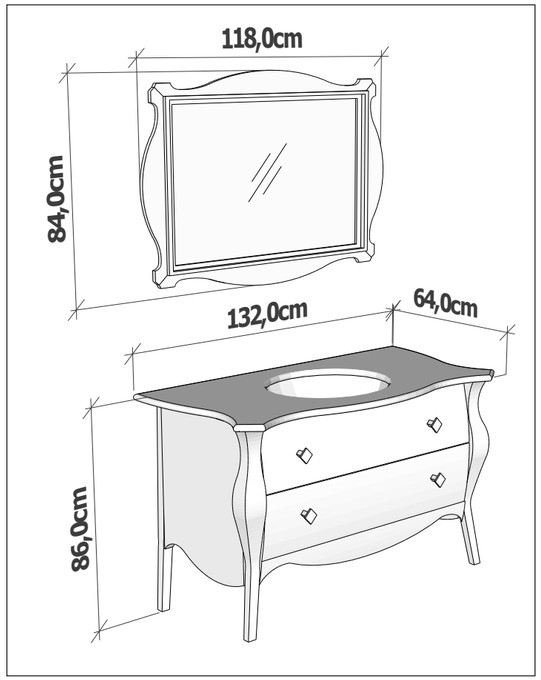

DIVERSO 13900

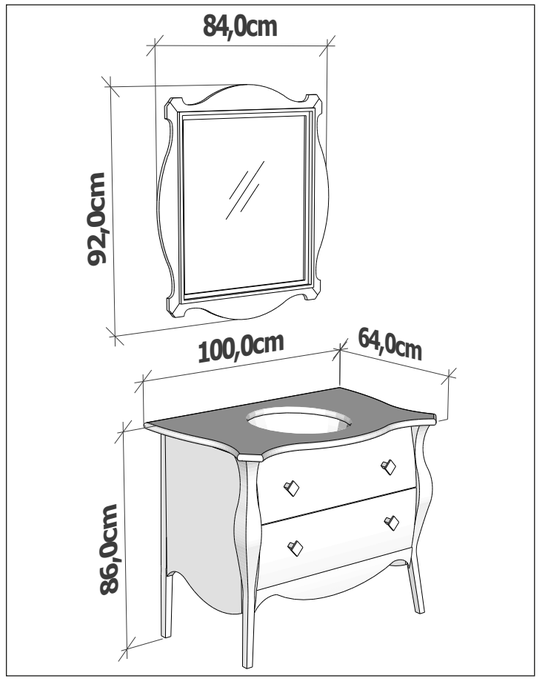

DIVERSO BOY DOLABI
Tall cabinet

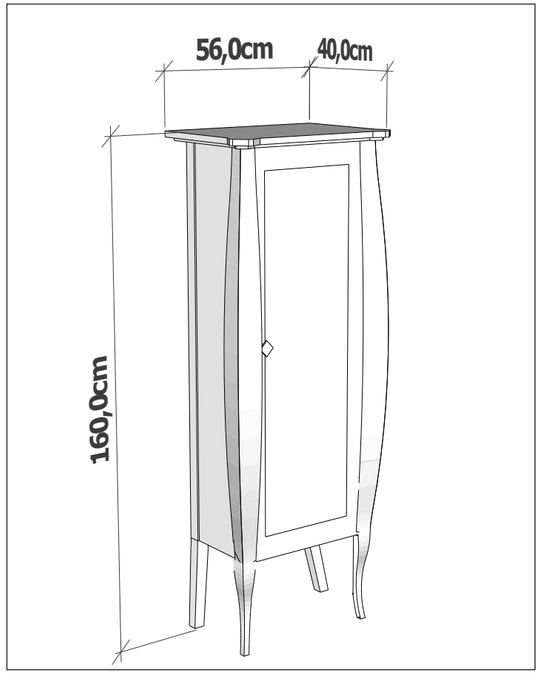

DIVERSO
Su tesisatı ölçüsü
Water installation dimension

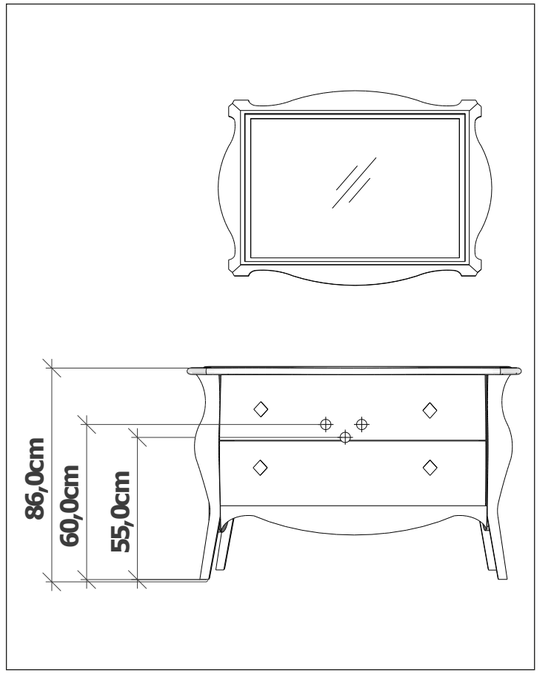

Renk Seçenekleri / *Color Options*

Parlak Lake Renkler
Glossy Lacquer Colors

Beyaz *White*	Duman Beyaz *Smoke White*	Krem *Beige*	Kapuçino *Cappucino*	Açık Gri *Light Gray*	Sedef *Pearl*	Siyah *Black*

Varaklar
Foils

Altın Varak *Gold Foil*	Gümüş Varak *Silver Foil*

Tezgah Seçenekleri / *Countertop Options*

Mermer Seçenekleri / Marble Options

Afyon Beyaz *Afyon White*	Bianco Carrera *Bianco Carrera*	Emprador Light *Emprador Light*	Bruno Perla *Bruno Perla*	Toros Siyah *Toros Black*	Portoro Gold *Portoro Gold*	Portoro Gri *Portoro Grey*



ARIA MINIMAL 1600

Teknik Çizimler / *Technical Drawings*

ARIA MINIMAL 1600

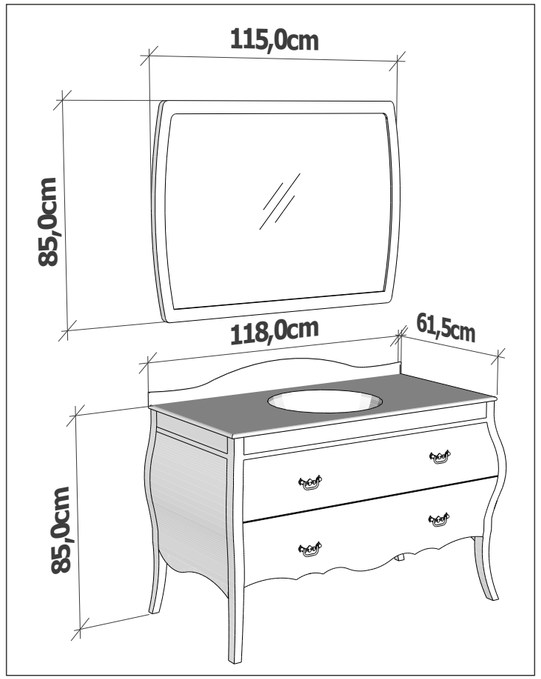

ARIA MINIMAL BOY DOLABI
Tall cabinet

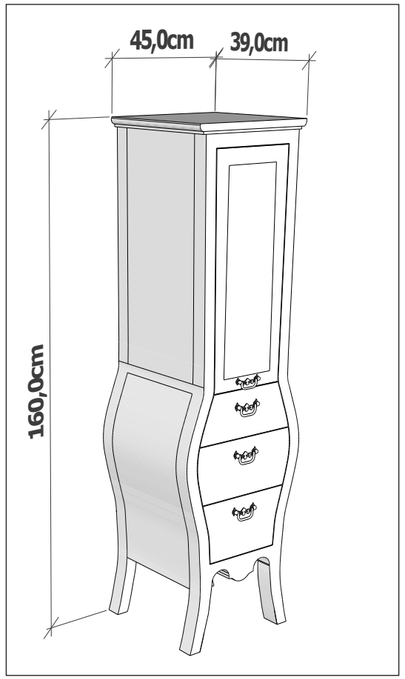

ARIA MINIMAL
Su tesisatı ölçüsü
Water installation dimension

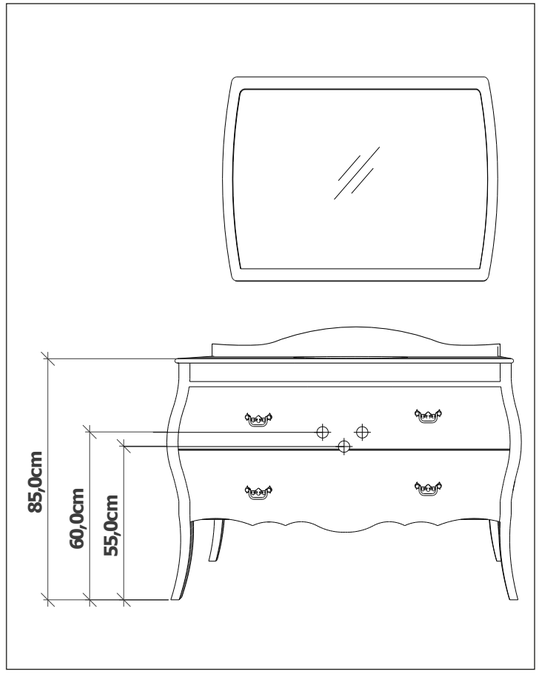



Renk Seçenekleri / *Color Options*

Parlak Lake Renkler
Glossy Lacquer Colors

Beyaz *White*	Duman Beyaz *Smoke White*	Krem *Beige*	Kapuçino *Cappucino*	Açık Gri *Light Gray*	Sedef *Pearl*	Siyah *Black*

Varaklar
Foils

Altın Varak *Gold Foil*	Gümüş Varak *Silver Foil*

Tezgah Seçenekleri / *Countertop Options*

Mermer Seçenekleri / Marble Options

Afyon Beyaz *Afyon White*	Bianco Carrera *Bianco Carrera*	Emprador Light *Emprador Light*	Bruno Perla *Bruno Perla*	Toros Siyah *Toros Black*	Portoro Gold *Portoro Gold*	Portoro Gri *Portoro Grey*

AMORE 15400



AMORE 15800





Teknik Çizimler / *Technical Drawings*

AMORE 15800 / 15400

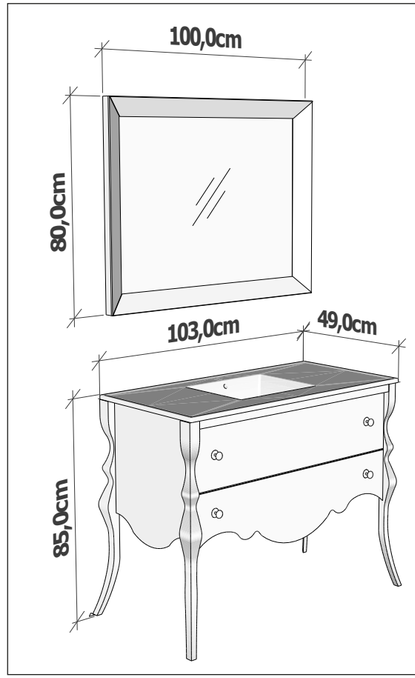

AMORE BOY DOLABI
Tall cabinet

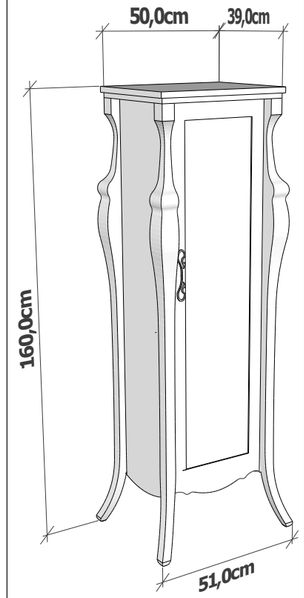

AMORE
Su tesisatı ölçüsü
Water installation dimension

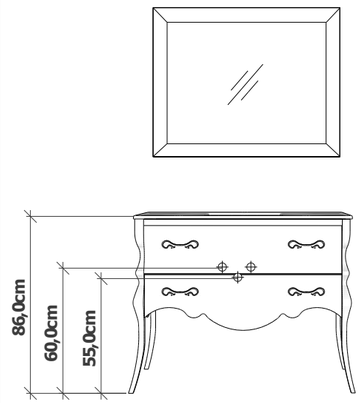

Renk Seçenekleri / *Color Options*

Parlak Lake Renkler
Glossy Lacquer Colors

Beyaz *White*	Duman Beyaz *Smoke White*	Krem *Beige*	Kapuçino *Cappucino*	Açık Gri *Light Gray*	Siyah *Black*

Patine Renkler
Patina Colors

Beyaz White

CLARA 7100

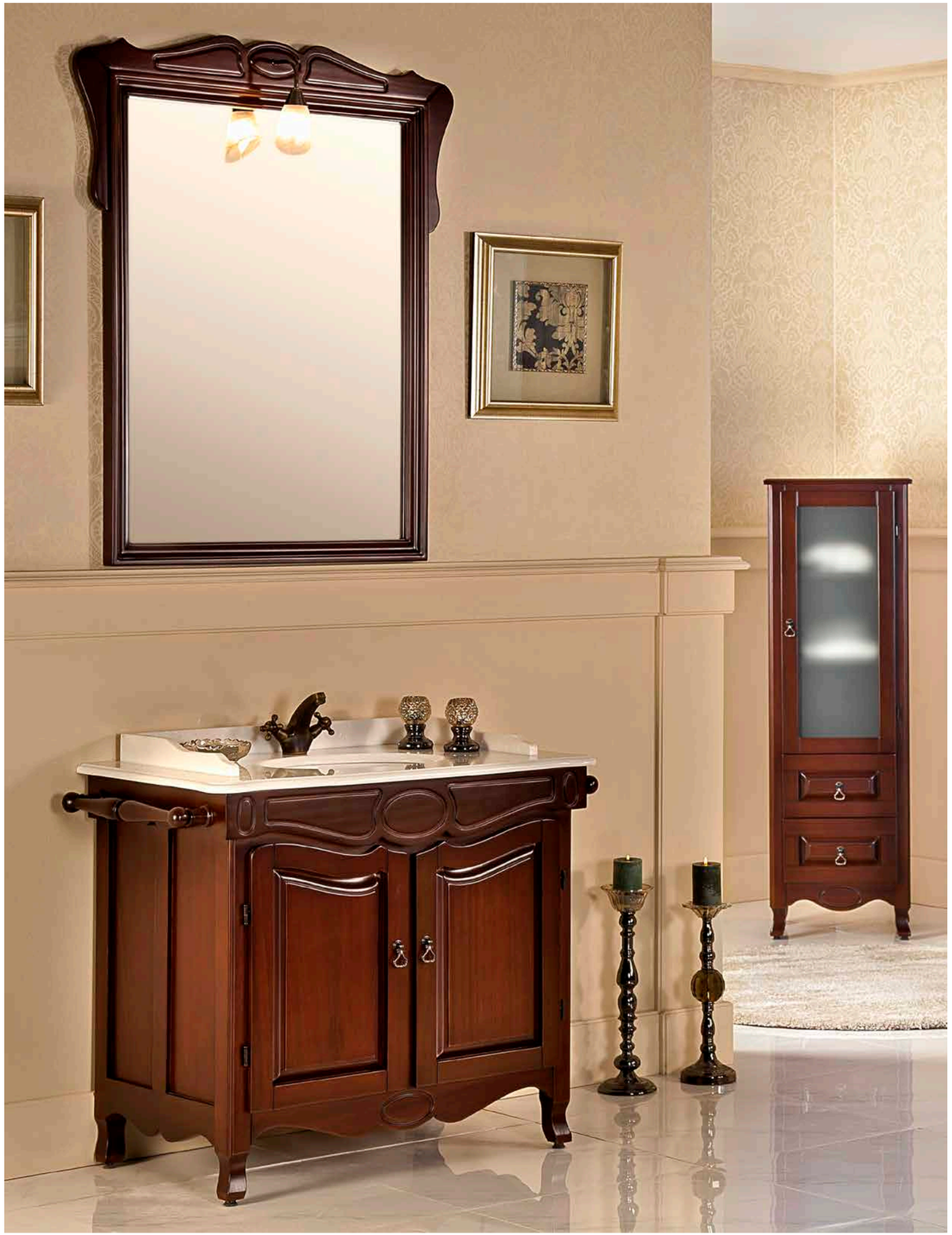

Teknik Çizimler / *Technical Drawings*

CLARA 7100

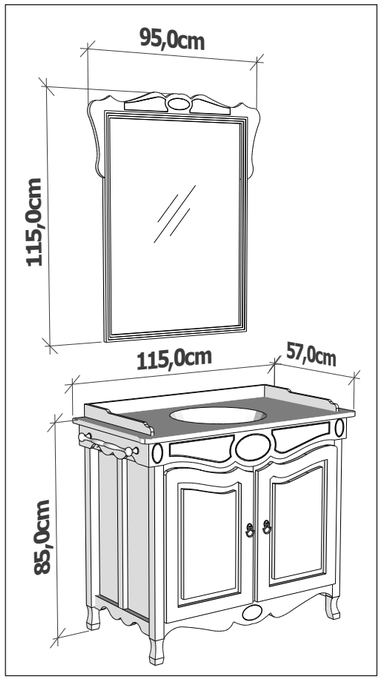

CLARA BOY DOLABI
Tall cabinet

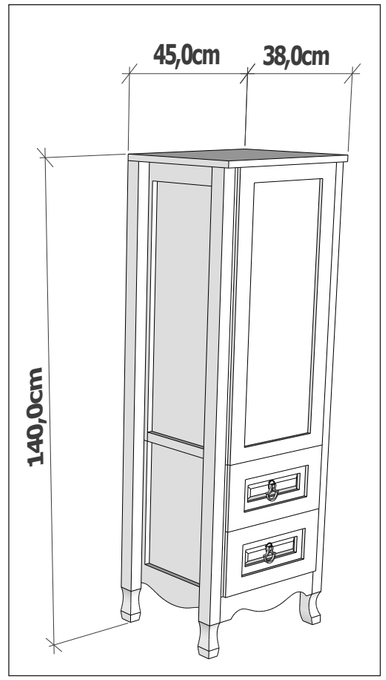

CLARA
Su tesisatı ölçüsü
Water installation dimension

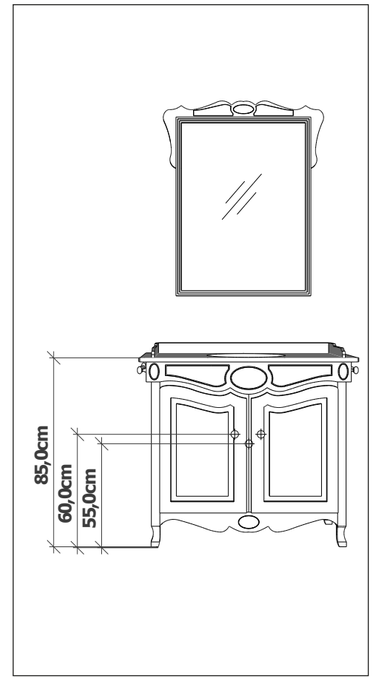

Renk Seçenekleri / *Color Options*

Parlak Lake Renkler
Glossy Lacquer Colors

Beyaz *White*	Duman Beyaz *Smoke White*	Krem *Beige*	Kapuçino *Cappucino*	Açık Gri *Light Gray*	Ceviz *Walnut*	Ahşap Renk *Wooden Color*

Siyah *Black*

Tezgah Seçenekleri / *Countertop Options*

Mermer Seçenekleri / Marble Options

Afyon Beyaz *Afyon White*	Bianco Carrera *Bianco Carrera*	Emprador Light *Emprador Light*	Bruno Perla *Bruno Perla*	Toros Siyah *Toros Black*	Portoro Gold *Portoro Gold*	Portoro Gri *Portoro Grey*

CRESTA®



EXELANCE COLLECTION

Teknik Çizimler / *Technical Drawings*

VIENNA 2000

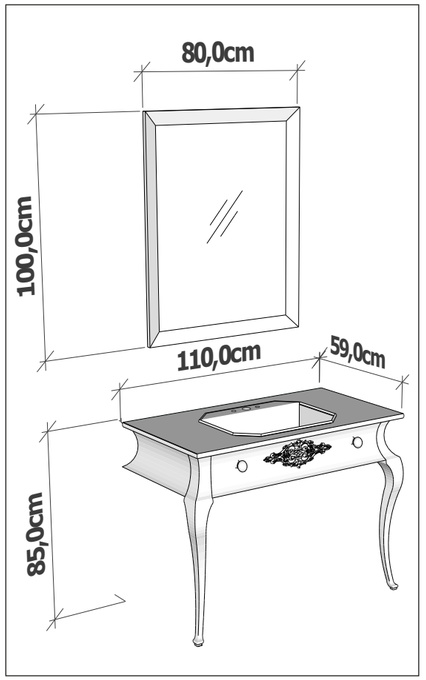

VIENNA
Su tesisatı ölçüsü
Water installation dimension

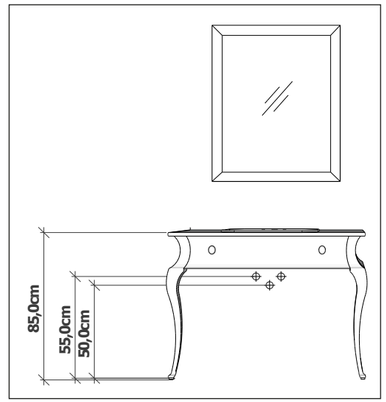

Renk Seçenekleri / *Color Options*

Varaklar
Foils

Altın Varak
Gold Foil



Gümüş Varak
Silver Foil



Parlak Lake Renkler
Glossy Lacquer Colors

Beyaz
White

Duman Beyaz
Smoke White

Krem
Beige

Kapucino
Cappucino

Açık Gri
Light Gray



Siyah
Black



Tezgah Seçenekleri / *Countertop Options*

Mermer Seçenekleri / Marble Options

Afyon Beyaz
Afyon White



Bianco Carrera
Bianco Carrera



Emprador Light
Emprador Light



Bruno Perla
Bruno Perla



Toros Siyah
Toros Black



Portoro Gold
Portoro Gold



Portoro Gri
Portoro Grey



PALENA 1000





PALENA 2000







Teknik Çizimler / *Technical Drawings*

PALENA 1000 / 2000

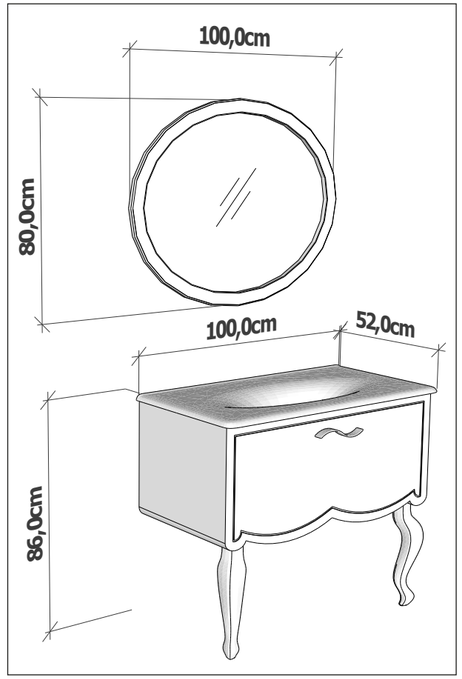

PALENA BOY DOLABI
Tall cabinet

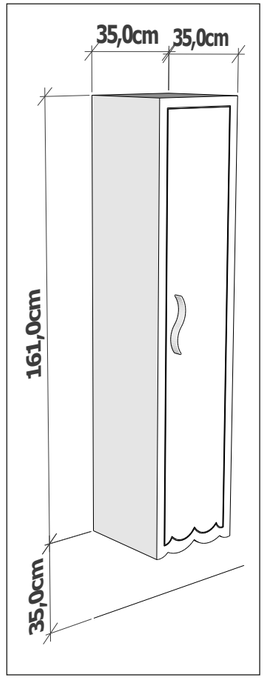

PALENA
Su tesisatı ölçüsü
Water installation dimension

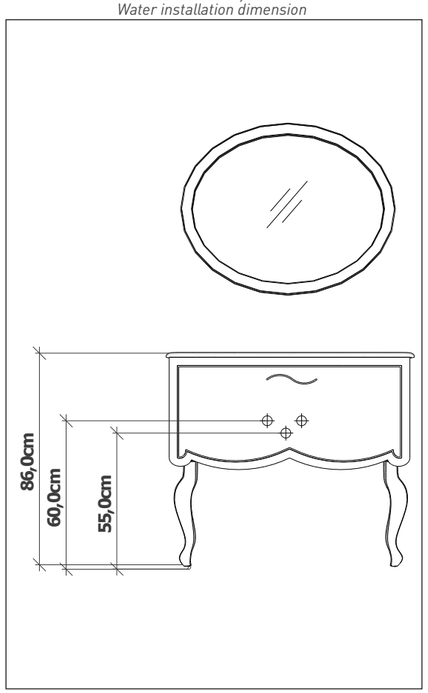

Renk Seçenekleri / *Color Options*

Parlak Lake Boya
Glossy Lacquer Paint

Altın
Gold

Gümüş
Silver

Sadece ayna,ayaklar ve desen için geçerlidir.

Parlak Lake Renkler
Glossy Lacquer Colors

Beyaz
White

OLIMPIA 2300







Teknik Çizimler / *Technical Drawings*

OLYMPIA 2300

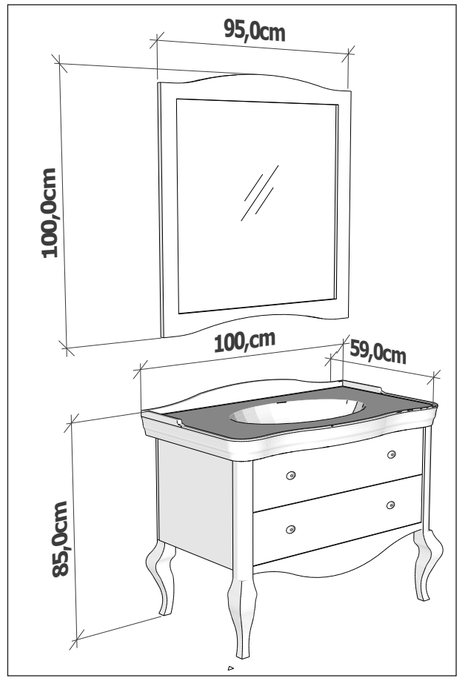

OLYMPIA BOY DOLABI
Tall cabinet

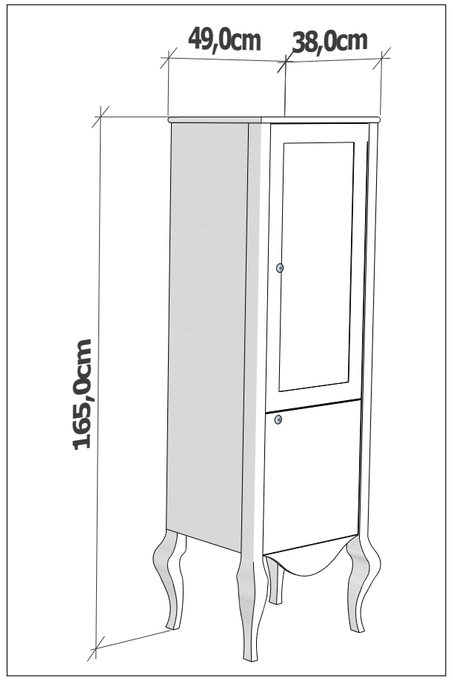

OLYMPIA
Su tesisatı ölçüsü
Water installation dimension

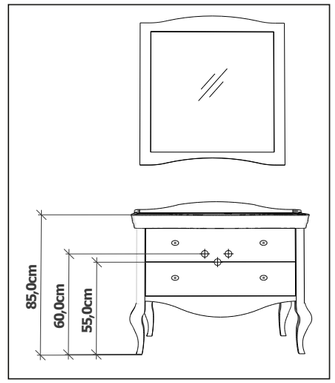

Renk Seçenekleri / *Color Options*

Parlak Lake Renkler
Glossy Lacquer Colors

Beyaz *White*	Duman Beyaz *Smoke White*	Krem *Beige*	Kapuçino *Cappucino*	Açık Gri *Light Gray*	Siyah *Black*

ENEM GLOBAL

Yüksek Kalite Ürünler için Küresel Pazarlama

enemglobal.com

ENEM GLOBAL

"Dünyanın Ticareti"

enemglobal.com info@enemglobal.com enemglobal enemglobal enemglobal