ENEM GLOBAL

# 2022
## VİTRİFİYE




enemglobal.com

info@enemglobal.com

enemglobal

enemglobal

enemglobal


# ENEM GLOBAL

*"Dünyanın Ticareti"*

ISVEA

1962 ITALIA



# CATALOGO GENERALE

2022





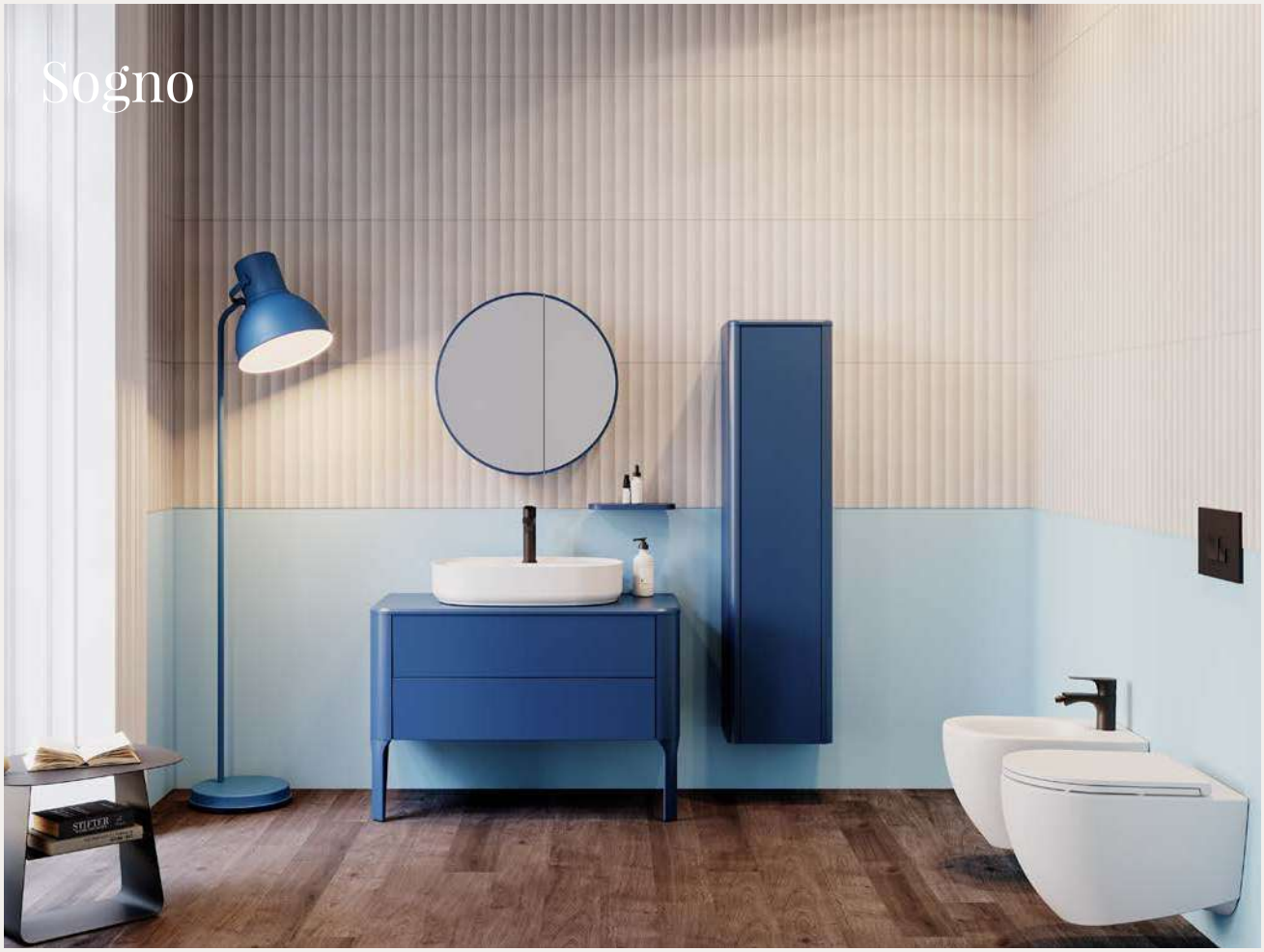
Sogno


Rinato

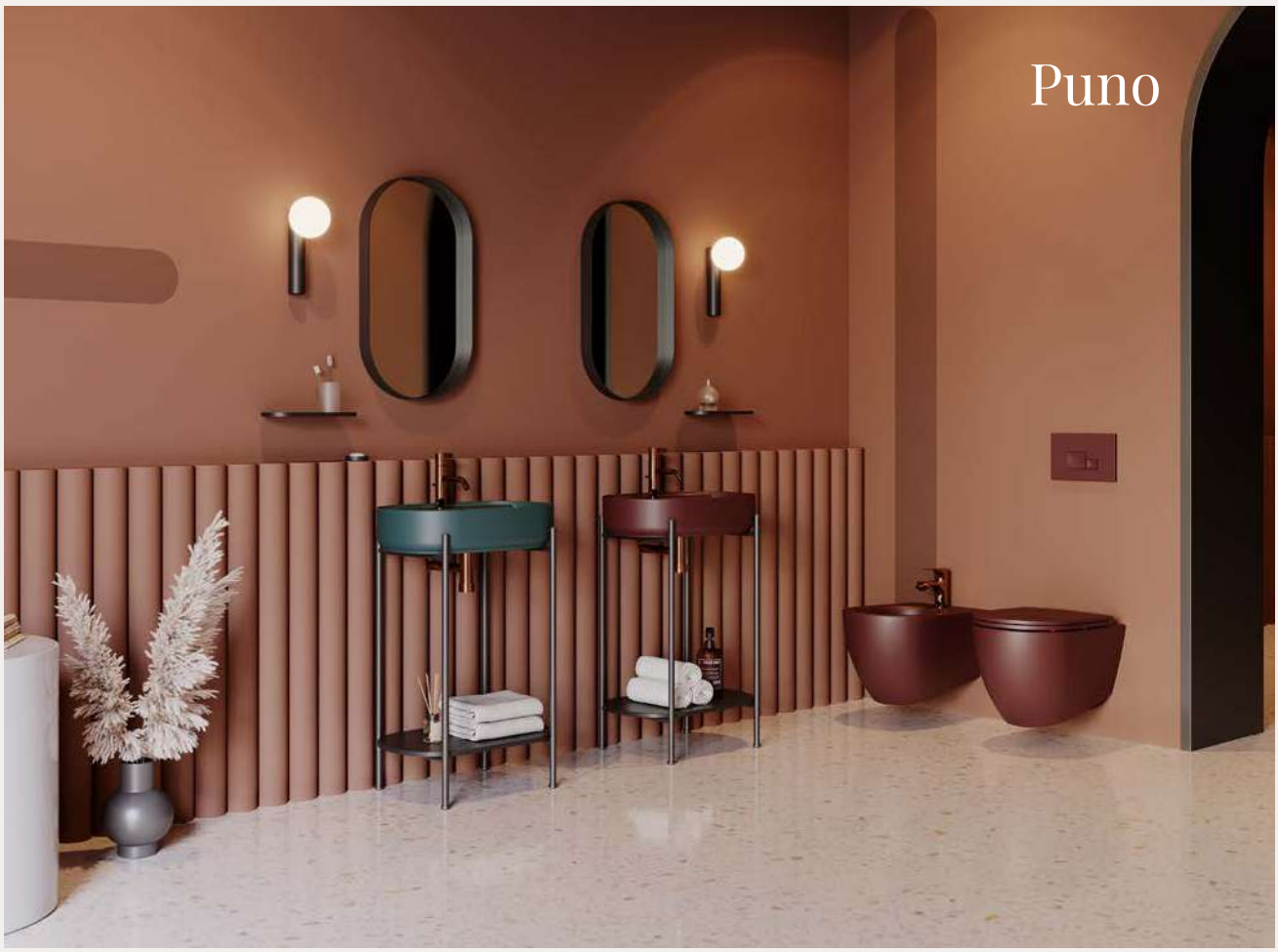
Puno

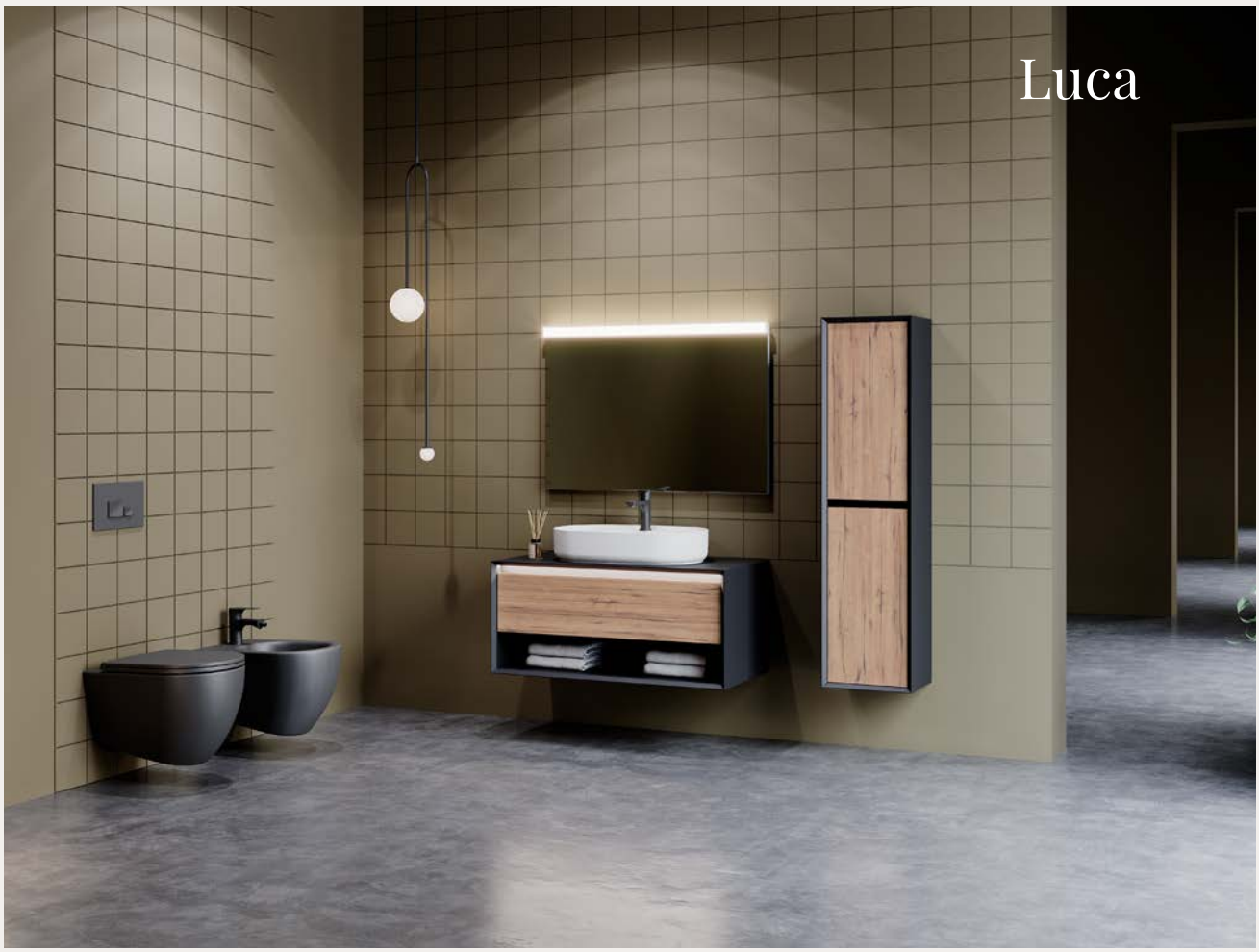
Luca

# Sharp&Slim

ISVEA
1962 ITALIA
sharp&slim

## Estetiğin "ince" görünümü...

Isvea, Sharp&Slim teknolojisine sahip lavabolar ile daha önce üretilemeyen incelikte seramik tasarımlar sunarak yeni bir devri başlatıyor.

Sadece 5 mm inceliğe sahip Sharp&Slim lavabolar, banyolara zarafet ve şıklık getiriyor.



# ultraFlat

ISVEA
1962 ITALIA
ultraFlat

## İncelikten gelen zarafet...

Ultraflat teknolojisi ile üretilen Isvea lavabolar seramik tasarımlarda mükemmel incelik sunuyor.

Banyolara estetik katan zarif tasarımlar Isvea ile banyolarda.



# sterilPlus

ISVEA
1962 ITALIA
sterilPlus



## Üstün hijyenik yüzey teknolojisi

Isvea, sterilPlus yüzey teknolojisi ile seramik yüzeylerin kolay temizlenmesini sağlayarak evlerde olduğu kadar toplu kullanım alanlarında da hijyenin uzun süre korunmasına yardımcı oluyor.

- Hijyenik
- Kolay Temizlik

# decorPlus

ISVEA
1962 ITALIA
decorPlus



## Zamana meydan okuyan desenler...

decorPlus teknolojisi ile boya pişirme öncesi sır altına uygulanarak, temizlik malzemelerinin ve çevresel koşulların olumsuz etkilerinden korunmakta, desenler yıllarca ilk günkü özelliğini taşıyabilmektedir. 1200° decorPlus yüzey teknolojisi sayesinde dekorlar aşınmıyor, renkler solmuyor, yüzeyler parlaklığını ilk günkü gibi koruyor.

- Deterjanlara
- Temizlik malzemelerine
- Zamana
- Güneş ışınlarına karşı dayanıklı teknoloji

# rimLess

ISVEA
1962 ITALIA
rimLess



## Hijyenik temizlik artık çok kolay!

Isvea, rimLess teknolojisi ile, standart klozet haznesinin iç yüzeyinde bulunan kanalın kaldırılarak düz bir yüzey elde edilmesi sayesinde, temizlikte kolaylık ve bakterileri barındırmayan hijyenik bir ortam sağlıyor.

- Hijyenik
- Kolay Temizlik
- Çevre Dostu

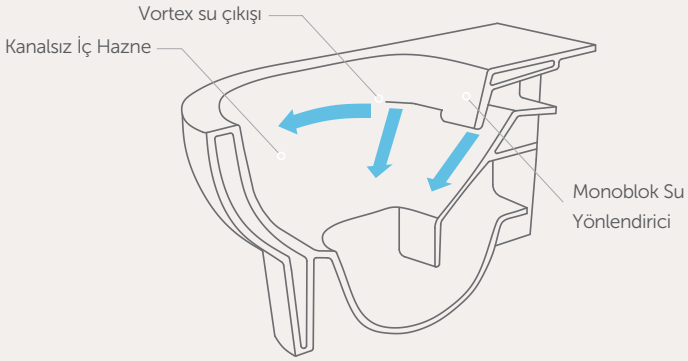


# cleaRimPlus

ISVEA
1962 ITALIA
cleaRimPlus



## Kolay ve hijyenik temizlik!

Isvea'nın uzun vadeli Ar-Ge çalışmalarının mükemmel sonucu olan ayrıcalıklı teknoloji cleaRimPlus, kolay ve hijyenik temizlik sağlıyor.

- Estetik
- Özel tasarım ve mükemmel fonksiyon
- Hijyenik
- Kolay Temizlik
- Çevre Dostu

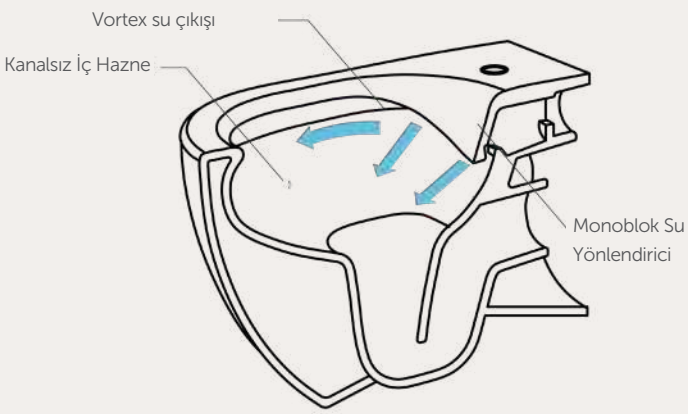

# smartFixPlus



ISVEA
1962 ITALIA
smartFixPlus

## Üstün klozet montaj teknolojisi

Üstün klozet montaj teknolojisi smartFixPlus; standard montaj klozetlere göre daha estetik ve şık bir görünüm sunuyor.

Uzun süreli Ar-Ge çalışmaları sonucunda; klozet kapak deliklerinden montajı yapılabilen özel olarak geliştirilmiş montaj kiti sayesinde smartFixPlus montajlı klozetler mükemmel görünüm ve kolay montaj sağlıyor.

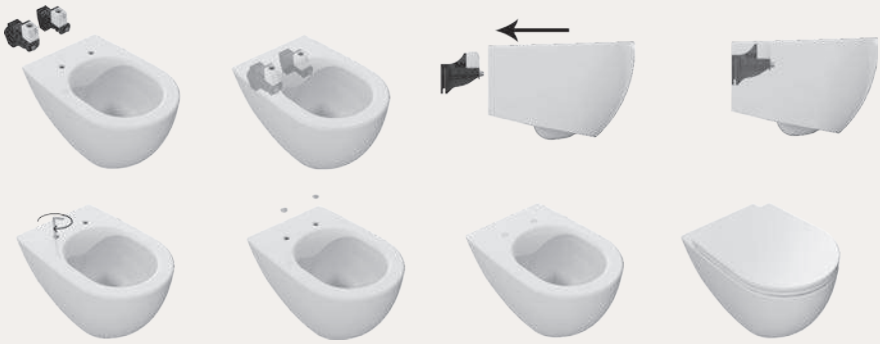

# seatPlus



ISVEA
1962 ITALIA
seatPlus

## Pratik tak-çıkart ve yavaş kapanma bir arada!

seatPlus, ekstra hijyen sevenler için özel olarak tasarlandı.

seatPlus özelliği sayesinde klozet kapakları kolayca çıkartılıp, temizlendikten sonra tekrar takılabiliyor. Böylece hijyen ve kolay temizlik sağlanıyor. Yavaş kapanan menteşesi ile de güvenli ve sessiz kullanım sağlıyor.







# aquaPlus

ISVEA
1962 ITALIA
aquaPlus



## Tasarruflu klozetler ile etkin temizlik!

Isvea, TSE onaylı su tasarruf sistemi aquaPlus özelliğine sahip az su tüketen klozetleri ile hem doğaya hem de kullanıcının bütçesine sahip çıkıyor. aquaPlus klozetler, özel iç hazne dizaynı sayesinde hem 6 litre yerine 4 litre su ile tam fonksiyon yapıyor hem de etkin temizlik sağlıyor.

AquaPlus klozetler özel tasarımı sayesinde 6 litre yerine 4 litre su ile etkili temizlik sağlamakta ve tam fonksiyon yapmaktadır

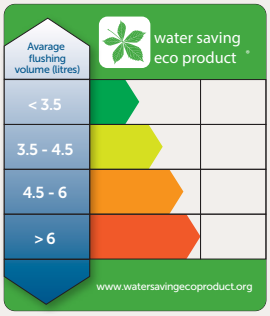


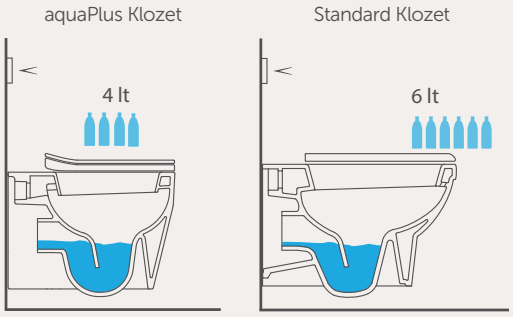


# smartPlus

ISVEA
1962 ITALIA
smartPlus



## Konforu kişisel hijyene taşıyan teknoloji ...

Isvea, TSE onaylı su tasarruf sistemi aquaPlus özelliğine sahip az su tüketen klozetleri ile hem doğaya hem de kullanıcının bütçesine sahip çıkıyor. aquaPlus klozetler, özel iç hazne dizaynı sayesinde hem 6 litre yerine 4 litre su ile tam fonksiyon yapıyor hem de etkin temizlik sağlıyor

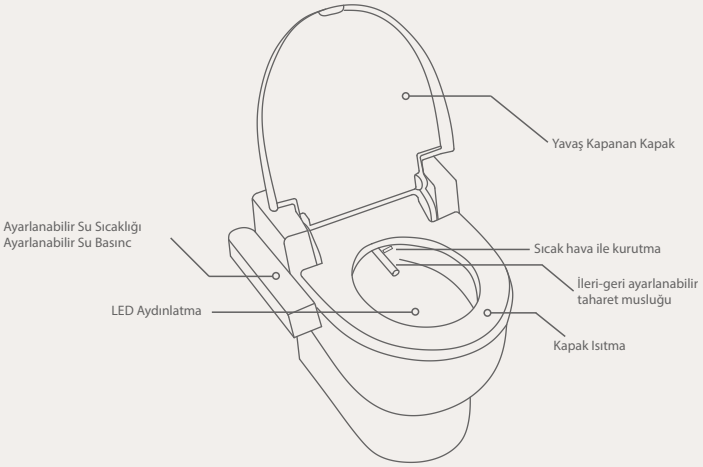

# cleanWash

ISVEA
1962 ITALIA
cleanWash

### Klozete entegre musluk sistemi

- Pratik
- Klozete Entegre musluk
- Konforlu Kullanım
- Soğuk Su Bağlantılı



# smart cleanWash

İtalya'nın eşsiz tasarım gücü, smartPlus'ın üstün teknolojisi ve rimLess'in kusursuz hijyeni birleşerek mükemmel klozeti oluşturuyor.

- Sensörlü el değmeden hijyenik temizlik
- Tüm gömme rezervuarlarla uyumlu



# TİPOLOJİ

## ARTISAN EDITION YENİ

86 VEA YENİ
76 INFINITY ART YENİ
76 PUNO ART YENİ

## LAVABOLAR

88 COLORISVEA YENİ RENK
104 ISVEARTE
108 CAPPITONE
114 ALLEGRO
122 INFINITY YENİ LAVABO
134 SOTT'AQUA
142 SENTIMENTI
154 SISTEMA$^{T}$
162 SISTEMA$^{X}$
166 SISTEMA$^{Y}$
174 SISTEMA$^{Z}$
180 SOLUZIONE

## KLOZET&BİDELER

114 ALLEGRO
122 INFINITY
142 SETIMENTI NEO
174 SISTEMA$^{Z}$ YENİ
180 SOLUZIONE
190 ABSOLUTE
185 PİSUVAR

## BANYO MOBİLYALARI

### ARTISAN EDITION

196 VEA YENİ
202 INFINITY ART YENİ
208 PUNO ART YENİ

### DISEGNO COLLECTIONS

214 INFINITY YENİ
226 SOGNO YENİ
232 RINATO YENİ
240 BEI YENİ RENK
250 SUPRA YENİ RENK
260 MARINO
268 ROSA
272 ELEGANZA
276 ETERNITY YENİ
284 PUNO YENİ

### PIONIERE COLLECTION

292 LUCA YENİ
300 PRO YENİ RENK
310 NEO
316 FONTE
322 TERRA
326 FERRO

### GUSTO COLLECTION

330 BELLA YENİ
336 CAVALLI YENİ
342 SIENTO
346 ARIA
350 VALERO
356 URBAN
360 TRIO + YENİ

### PRIMARIO COLLECTION

368 NUVO
374 ARISTO
378 ONDA
382 TRIO

386 AYNALAR VE ÜST DOLAPLAR
114 ALLEGRO
162 SISTEMA X

## ARMATÜRLER

398 ESSE
402 VELIS
406 VİSTA
410 PRONTO
414 TANDE
418 DUŞ SİSTEMLERİ

## GÖMME REZERVUARLAR

422 AXIS
423 PIAZZA PANEL

# Vea YENİ

## 100

**10VA50100**
1000x450 mm
sayfa 86



**sharp&slim**

## 80

**10VA50080**
800x450 mm
sayfa 86



**sharp&slim**

## 60

**10VA50060**
600x450 mm
sayfa 86



**sharp&slim**

## 60

**21VES049060I**
600x450x520 mm
lavabo dolabı
sayfa 200



## 60

**21VE4048060I**
600x20x790 mm
ayna
sayfa 200



Artisan Edition

design by W·A·U ARCHITETTI

# Infinity Art YENİ

## 130

**21IAS749100I**

**21IF6149030I**
1200x500x500 mm
lavabo dolabı
sayfa 206

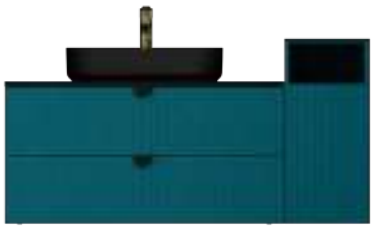

## 55

**29IA4007055I**
550x30x700 mm
ayna
(fırçalı pirinç)
sayfa 206





# Puno Art YENİ

## 60

**29PNS007064I**
600x400x840 mm
metal profil
(fırçalı pirinç kaplama)
sayfa 212



## 40

**29PN4007040I**
400x50x700 mm
ayna
(fırçalı pirinç kaplama)
sayfa 212





palette by W·A·U ARCHITETTI

# ColorIsvea

## ∅36

**10NF65036-2K**
ø360 mm
sayfa 96



**10NF65036-2H**
ø360 mm
sayfa 96



**10NF65036-2C**
ø360 mm
sayfa 96



**10NF65036-2N**
ø360 mm
sayfa 96



**10NF65036-2S**
ø360 mm
sayfa 96



**10NF65036-2T**
ø360 mm
sayfa 96



**10NF65036-2L**
ø360 mm
sayfa 96



**10NF65036-2R**
ø360 mm
sayfa 96



**10NF65036-2P**
ø360 mm
sayfa 96



**10NF65036-2Z**
ø360 mm
sayfa 96



## 50

**10NF65050-2K**
500x360 mm
sayfa 96



**10NF65050-2H**
500x360 mm
sayfa 96



**10NF65050-2C**
500x360 mm
sayfa 96



**10NF65050-2N**
500x360 mm
sayfa 96



**10NF65050-2S**
500x360 mm
sayfa 96



**10NF65050-2T**
500x360 mm
sayfa 96



**10NF65050-2L**
500x360 mm
sayfa 96



**10NF65050-2R**
500x360 mm
sayfa 96



**10NF65050-2P**
500x360 mm
sayfa 96



**10NF65050-2Z**
500x360 mm
sayfa 96



## 55

**10NF65055-2K**
550x360 mm
sayfa 96



**10NF65055-2H**
550x360 mm
sayfa 96



**10NF65055-2C**
550x360 mm
sayfa 96



**10NF65055-2N**
550x360 mm
sayfa 96



**10NF65055-2S**
550x360 mm
sayfa 96



**10NF65055-2T**
550x360 mm
sayfa 96



**10NF65055-2L**
550x360 mm
sayfa 96



**10NF65055-2R**
550x360 mm
sayfa 96



**10NF65055-2P**
550x360 mm
sayfa 96



**10NF65055-2Z**
550x360 mm
sayfa 96



palette by W·A·U ARCHITETTI

**60**
**10NF65060-2K**
600x400 mm
sayfa 96
YENİ



**60**
**10NF65060-2H**
600x400 mm
sayfa 96
YENİ



**60**
**10NF65060-2C**
600x400 mm
sayfa 96
YENİ



**60**
**10NF65060-2N**
600x400 mm
sayfa 96
YENİ



**60**
**10NF65060-2S**
600x400 mm
sayfa 96
YENİ



**60**
**10NF65060-2T**
600x400 mm
sayfa 96
YENİ



**60**
**10NF65060-2L**
600x400 mm
sayfa 96
YENİ



**60**
**10NF65060-2R**
600x400 mm
sayfa 96
YENİ



**60**
**10NF65060-2P**
600x400 mm
sayfa 96
YENİ



**60**
**10NF65060-2Z**
600x400 mm
sayfa 96
YENİ



**65**
**10SY50065SV-2K**
644x395 mm
sayfa 98



**65**
**10SY50065SV-2H**
644x395 mm
sayfa 98



**65**
**10SY50065SV-2C**
644x395 mm
sayfa 98



**65**
**10SY50065SV-2N**
644x395 mm
sayfa 98



**65**
**10SY50065SV-2S**
644x395 mm
sayfa 98



**65**
**10SY50065SV-2T**
644x395 mm
sayfa 98



**65**
**10SY50065SV-2L**
644x395 mm
sayfa 98



**65**
**10SY50065SV-2R**
644x395 mm
sayfa 98



**65**
**10SY50065SV-2P**
644x395 mm
sayfa 98

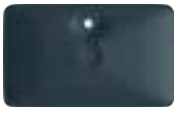

**65**
**10SY50065SV-2Z**
644x395 mm
sayfa 98



**ø45**
**10SY65045SV-2K**
sayfa 98



**ø45**
**10SY65045SV-2H**
sayfa 98



**ø45**
**10SY65045SV-2C**
sayfa 98



**ø45**
**10SY65045SV-2N**
sayfa 98



**ø45**
**10SY65045SV-2S**
sayfa 98



**ø45**
**10SY65045SV-2T**
sayfa 98



**ø45**
**10SY65045SV-2L**
sayfa 98



**ø45**
**10SY65045SV-2R**
sayfa 98



**ø45**
**10SY65045SV-2P**
sayfa 98



**ø45**
**10SY65045SV-2Z**
sayfa 98



palette by W·A·U ARCHITETTI

# ColorIsvea

**50**
10SQ37001SV-2K
sayfa 97


**50**
10SQ37002SV-2K
sayfa 97


10NF02001SV-2K
sayfa 99


**50**
10SQ37001SV-2H
sayfa 97


**50**
10SQ37002SV-2H
sayfa 97


10NF02001SV-2H
sayfa 99


**50**
10SQ37001SV-2C
sayfa 97


**50**
10SQ37002SV-2C
sayfa 97


10NF02001SV-2C
sayfa 99


**50**
10SQ37001SV-2N
sayfa 97


**50**
10SQ37002SV-2N
sayfa 97


10NF02001SV-2N
sayfa 99


**50**
10SQ37001SV-2S
sayfa 97


**50**
10SQ37002SV-2S
sayfa 97


10NF02001SV-2S
sayfa 99


**50**
10SQ37001SV-2T
sayfa 97


**50**
10SQ37002SV-2T
sayfa 97


10NF02001SV-2T
sayfa 99


**50**
10SQ37001SV-2L
sayfa 97


**50**
10SQ37002SV-2L
sayfa 97


10NF02001SV-2T
sayfa 99


**50**
10SQ37001SV-2R
sayfa 97


**50**
10SQ37002SV-2R
sayfa 97


10NF02001SV-2R
sayfa 99


**50**
10SQ37001SV-2P
sayfa 97


**50**
10SQ37002SV-2P
sayfa 97


10NF02001SV-2P
sayfa 99


**50**
10SQ37001SV-2Z
sayfa 97


**50**
10SQ37002SV-2Z
sayfa 97


10NF02001SV-2Z
sayfa 99


# Lavabolar

## Cappitone

**⌀59**
**10CP65059SV**
Ø 590 mm
sayfa 112



**⌀59**
**10CP65059SV**
Ø 590 mm
sayfa 112



**⌀59**
**10CPS1003SV**
Ø 585x795 mm
sayfa 112



**⌀59**
**10CPS1002SV**
Ø 585x795 mm
sayfa 112



## IsveArte

**⌀45**
**10SY66045SV**
patrizia
sayfa 107



**⌀45**
**10SY66045SV**
camelia
sayfa 107



**⌀45**
**10SY66045SV**
aurora
sayfa 107



## Allegro

**60**
**10AL75060SV**
600x420 mm
sayfa 118



**⌀42**
**10AL75042SV**
sayfa 118



# Vea YENİ

## 100
**10VA50100**
1000x450 mm
sayfa 86



sharp&slim

## 80
**10VA50080**
800x450 mm
sayfa 86



sharp&slim

## 60
**10VA50060**
600x450 mm
sayfa 86



sharp&slim

# Infinity

## 36
**10NF65036**
Ø 360 mm
sayfa 130



sharp&slim

## 50
**10NF65050**
500x360 mm
sayfa 130



sharp&slim

## 55
**10NF65055**
550x360 mm
sayfa 130



sharp&slim

YENİ

## 60
**10NF65060**
600x400mm
sayfa 130



sharp&slim

## 50
**10NF52050**
500x420 mm
sayfa 130



sharp&slim

# Lavabolar

## Sott'aqua

**50**
**10SQ37001SV**
500x420x830 mm
sayfa 138



**sharp&slim**

**50**
**10SQ37002SV**
500x420x515 mm
sayfa 138



**sharp&slim**

**60**
**10SQ50060SV**
600x380 mm
sayfa 138



**sharp&slim**

**50**
**10SQ51050SV**
500x380 mm
sayfa 138



**sharp&slim**

**61**
**10SQ51061SV**
605x500 mm,
sayfa 138



**sharp&slim**

**51**
**10SQ51051SV**
507x500 mm
sayfa 138



**sharp&slim**

**59**
**10SQ51058SV**
590x490 mm
sayfa 138



**sharp&slim**

**57**
**10SQ50057SV**
571x436 mm
sayfa 138



**sharp&slim**

**48**
**10SQ50048SV**
478x417 mm
sayfa 138



**sharp&slim**

## Sentimenti

**100**
**10SM50100SV**
1000x465mm
sayfa 150



**ultraFlat**

**82**
**10SM50082SV**
820x465 mm
sayfa 150



**ultraFlat**

**65**
**10SM50065SV**
650x465 mm
sayfa 150



**ultraFlat**

**45**
**10SM50045SV**
450x300 mm
sayfa 150



**ultraFlat**

## Sistema[X]

**121**
**10SX50121SV**
1210x505 mm
sayfa 164

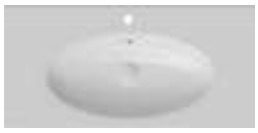

**ultraFlat**

**101**
**10SX51101SV**
1010x505 mm
sayfa 164



**ultraFlat**

**81**
**10SX50080SV**
800x505 mm
sayfa 164



**ultraFlat**

## Sistema[T]

**121**
**10SL50121SV**
1216x460 mm
sayfa 157



**ultraFlat**

**121**
**10SL51121SV**
1216x460 mm
sayfa 157



**ultraFlat**

**101**
**10SL50101SV**
1015x465 mm
sayfa 157



**ultraFlat**

**91**
**10SL50091SV**
915x465 mm
sayfa 157



**ultraFlat**

**81**
**10SL51081SV**
815x465 mm
sayfa 157



**ultraFlat**

**76**
**10SL50076SV**
760x465 mm
sayfa 157



**ultraFlat**

**71**
**10SL50071SV**
715x465 mm
sayfa 157

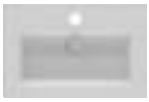

**ultraFlat**

**61**
**10SL50061SV**
615x465 mm
sayfa 157



**ultraFlat**

**60**
**10SL50060SV**
600x360 mm
sayfa 157



YENİ

**ultraFlat**

**40**
**10SL50040SV**
400x360 mm
sayfa 157



YENİ

**ultraFlat**

# Lavabolar

## Sistema[Y]

**65**
**10SY50065SV**
644x395 mm
sayfa 171



sharp&slim

**60**
**10SY50060SV**
600x377 mm
sayfa 171



sharp&slim

**52**
**10SY50052SV**
525x395 mm
sayfa 171



sharp&slim

**60**
**10SY51060SV**
600x420 mm
sayfa 157



sharp&slim

**51**
**10SY65051SV**
510x355 mm
Clear tezgahüstü lavabo
sayfa 171



sharp&slim

**∅45**
**10SY66045SV**
sayfa 171



**∅45**
**10SY65045SV**
sayfa 171



## Sistema[Z]

**90**
**10SF50090SV**
900x420 mm
sayfa 177



sharp&slim

**70**
**10SF50070SV**
700x420 mm
sayfa 177



sharp&slim

**60**
**10SF50060SV**
600x420 mm
sayfa 177



sharp&slim

**50**
**10SF50051SV**
500x420 mm
sayfa 177



sharp&slim

**51**
**10SF50050SV**
510x250 mm
sayfa 177

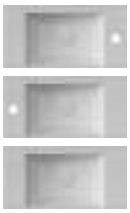

sharp&slim

## Soluzione

**56**
**10SZ77056SV**
562x382 mm
sayfa 185



**53**
**10SZ77053SV**
530x340 mm
sayfa 185



**50**
**10PL77045SV**
500x340 mm
sayfa 185



**57**
**10AC77057SV**
573x404 mm
sayfa 185



**52**
**10AR77051SV**
524x422 mm
sayfa 185



**46**
**10AR77046SV**
460x376 mm
sayfa 185



# Klozet & Bideler

## Allegro

**10AL02001SV**
sayfa 118



**10AL41001SV**
sayfa 118



## Infinity

**10NF02001SV**
sayfa 130



**cleaRimPlus**
**smartFixPlus**

**10NF41001SV**
sayfa 130



**smartFixPlus**

### Infinity cleanWash

**10NFS1001I**
sayfa 130



**cleaRimPlus**
**smartFixPlus**

**10NFS1026I**
sayfa 130

YENİ



**cleaRimPlus**
**smartFixPlus**
**sensörlü**

# Sentimenti Neo

**10AR02010SV**
sayfa 150



rimLess
smartFixPlus

**10AR41010SV**
sayfa 150

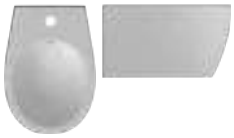

smartFixPlus

## Sentimenti Neo BTW

**10SM04001SV**
**10SMS1001SV**
sayfa 150

YENİ



rimLess

## Sentimenti Neo cleanWash

**10ARS1010I**
sayfa 150



rimLess
smartFixPlus

**10ARS1034I**
sayfa 150

YENİ



rimLess
smartFixPlus
sensörlü

# Sistema$^{Z}$ YENİ

**10SF02001SV**
sayfa 177



rimLess
smartFixPlus

# Klozet & Bideler

## Soluzione

### Soluzione XI

**10KF02003SV**
sayfa 185



**rimLess**
**smartFixPlus**

### Soluzione VI

**10SZ02002SV**
sayfa 185



**10SZ04002SV**
**10BPS1002SV**
sayfa 185



### Soluzione II

**10MY02002SV**
sayfa 185



**rimLess**
**smartFixPlus**

**10MY02001SV**
sayfa 185



# Pisuvar

## Absolute

**10AB02002SV**
sayfa 192



**rimLess**
**50cm compacto**

**10AB04003SV**
**10ABS1002SV**
sayfa 192



**rimLess**
**61cm compacto**

## Pisuvar

**10PL92002SV**
sayfa 185



**10SZ92001SV**
sayfa 185



# Banyo Mobilyaları

## Disegno collection

### Infinity YENİ

**150**

**21IFS772150I**
1500x515x500 mm
lavabo dolabı
sayfa 220



**120**

**21IFS750122I**
1200x510x500 mm
lavabo dolabı
sayfa 220

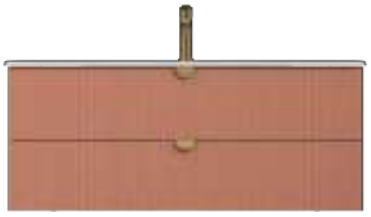

**130**

**21IFS748130I**
1280x500x500 mm
lavabo dolabı
sayfa 220



**100**

**21IFS713102I**
100x510x500 mm
lavabo dolabı
sayfa 220

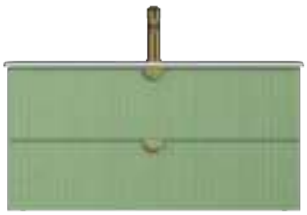

**100**

**21IFS749100I**
1000x500x500 mm
lavabo dolabı
sayfa 220



**80**

**21IFS712082I**
800x510x500 mm
lavabo dolabı
sayfa 220



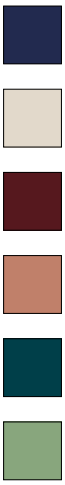

**55**

**21IF6249030I**
300x500x650 mm
askılı derin alt dolap
sayfa 221



**30**

**21IF6112032I**
300x150x700 mm
üst dolap
sayfa 221



**30**

**21IF6112031I**
300x250x650 mm
askılı sığ alt dolap
sayfa 221



**35**

**21IF3150035I**
350x300x1400 mm
boy dolap
sayfa 221



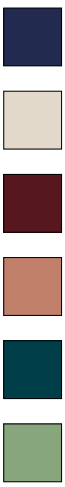

**55**

**29IF400055I**
550x25x700 mm
ayna (LED'li)
sayfa 221



# Banyo Mobilyaları

## Disegno collection

### Sogno YENİ

**100**

**21SGS772100I**
1000x500x718 mm
lavabo dolabı
sayfa 230



**62**

**21SG2572062I**
620x168x620 mm
dolaplı ayna
sayfa 230



**30**

**21SG9053030I**
300x120x18 mm
raf
sayfa 230



**40**

**21SG3158040I**
400x300x1400 mm
boy dolap
sayfa 230





# Disegno collection

## Rinato YENİ

**120**
**21RNS713120I**
1200x500x400 mm
lavabo dolabı
sayfa 236

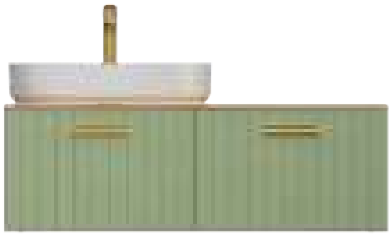

**40**
**29PN2113040I**
420x168x700 mm
dolaplı ayna (LED'li)
sayfa 236



**40**
**29PN4013040I**
400x40x700 mm
ayna (LED'li)
sayfa 236



**30**
**21PN9012030I**
300x120x18 mm
raf
sayfa 236



**35**
**21RN6112025I**
250x160x700 mm
üst dolap
sayfa 236



**40**
**21RN3112035I**
350x300x1400 mm
boy dolap
sayfa 236





# Banyo Mobilyaları

## Disegno collection

### Bei YENİ RENK

**155**
**21BES064155I**
1595x450x760 mm
lavabo dolabı
sayfa 244



**80**
**21BES064080I**
815x465x500 mm
lavabo dolabı
sayfa 244



**100**
**21BES055100I**
1050x450x760 mm
lavabo dolabı
sayfa 244



**60**
**21BES065055I**
600x450x760 mm
lavabo dolabı
sayfa 244



**100**
**21BES165100I**
1050x450 mm
lavabo dolabı
sayfa 244



**60**
**21BES165055I**
600x450 mm
lavabo dolabı
sayfa 244





**35**

**21BE3164035I**
350x300x1400 mm
boy dolabı
sayfa 245





**35**

**21BE3165036I**
450x400x1200 mm
kısa boy dolabı
sayfa 245





**35**

**21BE7164035I**
350x300x1600 mm
döner boy dolabı
sayfa 245





**25**

**21BE2064000I**
250x120x725 mm
yan aksesuarlık
sayfa 245





**26**

**21BE4065000I**
260x300x340 mm
tezgahüstü aksesuarlık
sayfa 245





**∅40**

**21SQ9304040I**
400x400x450 mm
puf
sayfa 245





**∅55**

**21SQ4001055I**
715x550x50 mm
ayna
sayfa 245





# Banyo Mobilyaları

## Disegno collection

### Supra YENİ RENK

**150**

**27SPS084100I**
**27SP8003150I**
1500x423x732 mm
lavabo dolabı
sayfa 254

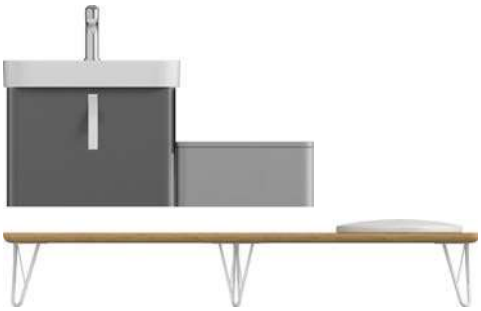

**80**

**27SPS084080I**
800x460x418 mm
lavabo dolabı
sayfa 254



**100**

**21SPS013100I**
**27SP1300055I**
1000x423x732 mm
lavabo dolabı
sayfa 254

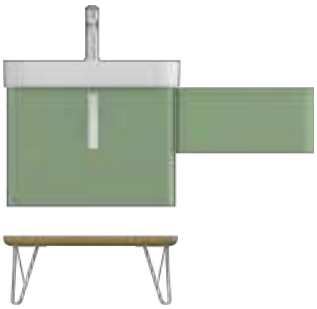

**60**

**27SPS084057I**

**27SP1300055I**
550x423x732 mm
lavabo dolabı
sayfa 254



**100**

**27SPS084100I**
1000x423x400 mm
lavabo dolabı
sayfa 254

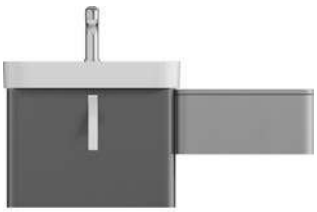

**60**

**27SPS084057I**
550x423x400 mm
lavabo dolabı
sayfa 254





**150**

**27SP8003150I**
1500x460x222 mm
bench
sayfa 255



**55**

**27SP1300055I**
550x460x232 mm
bench
sayfa 255



**40**

**27SP3208440I**
400x1058x377 mm
kısa boy dolabı
sayfa 255



**35**

**27SP3208441I**
350x1400x300 mm
boy dolabı
sayfa 255



**40**

**21SP9001040I**
400x420 mm
puf
sayfa 255





**30**

**21CV2065000I**
390x300x690 mm
tezgahüstü aksesuarlık
sayfa 255





**45**

**23SQ9017045I**
450x80x100 mm
Marino raf
sayfa 255





**55**

**21SQ4001055I**
715x550x50 mm
Marino ayna
sayfa 255





# Banyo Mobilyaları

## Disegno collection
### Marino

**90**
**23SQS517090I**
900x515x490 mm
lavabo dolabı
sayfa 264



**80**
**23SQS017080I**
800x220x490 mm
lavabo dolabı
sayfa 264



**58**
**23SQS117057I**
590x535x490 mm
lavabo dolabı
sayfa 264



**50**
**23SQ9003050I**
500x165x385 mm
makyaj ünitesi
sayfa 264



**∅40**
**21SQ9301040I**
400x400x450 mm
puf
sayfa 264



**45**
**23SQ9017045I**
450x80x100 mm
raf
sayfa 264



**120**
**23SQ1017120I**
1200x340x385 mm
çekmeceli alt dolap
sayfa 264



**80**
**23SQ1017081I**
800x340x385 mm
çekmeceli alt dolap
sayfa 264



**50**
**23SQ9317050I**
500x165x385 mm
çekmece ünitesi
sayfa 264



**30**
**21SQ3101030I**
300x1200x300 mm
boy dolabı
sayfa 264



**∅55**
**21SQ4001055I**
715x550x50 mm
ayna
sayfa 264





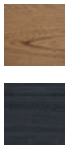

# Disegno collection

## Rosa

**80**
**21RAS080080I**
790x490x800 mm
lavabo dolabı
sayfa 270



**45**
**21RA9083050I**
450x400x300 mm
makyaj ünitesi
sayfa 270



**40**
**21RA32023040I**
400x1040x360 mm
boy dolabı
sayfa 270



**70**
**29RA4001081I**
20x700 mm
ayna
sayfa 270



**40**
**21RA9001040I**
400x420 mm
puf
sayfa 270





## Eleganza

**110**
**21LGS301111I**
1100x500x785 mm
lavabo dolabı
sayfa 274



**39**
**21LG3101038I**
390x300x1420 mm
boy dolabı
sayfa 274



**100**
**22LG4000100I**
1000x55x700 mm
ayna
sayfa 274





# Banyo Mobilyaları

## Disegno collection

### Eternity

**180**
**24INS390180I**
1800x500x320 mm
lavabo dolabı
sayfa 280



**120**
**24INS382120I**
1200x500x320 mm
lavabo dolabı
sayfa 280



**100**
**24INS390100I**
1000x500x320 mm
lavabo dolabı
sayfa 280



**40**
**29PN4004041I**
400x40x700 mm
siyah
ayna (LED'li)
sayfa 280



**40**
**29PN4001040I**
400x50x700 mm
ayna
siyah metal profil
sayfa 280



**40**
**29PN4001040I**
400x50x700 mm
ayna
beyaz metal profil
sayfa 280



**35**
**24IN3190035I**
350x300x1400
boy dolap
sayfa 280



**25**
**24IN6190035I**
250x160x700
üst dolap
sayfa 280



**30**
**21PN9001030I**
300x120x18 mm
raf
sayfa 280



**30**
**21PN9004030I**
300x120x18 mm
raf
sayfa 280



# Disegno collection
## Puno

**55**
**29PNS082055I**

550x840x360 mm
lavabo dolabı
somon - 2s
sayfa 288



**55**
**29PNS094055I**

550x840x360 mm
lavabo dolabı
antrasit - 2c
sayfa 288



**55**
**29PNS082056I**

550x840x360 mm
lavabo dolabı
somon - 2s
sayfa 288



**55**
**29PNS081055I**

550x840x360 mm
lavabo dolabı
mint - 2t
sayfa 288



**55**
**29PNS083055I**

550x840x360 mm
lavabo dolabı
vizon - 2h
sayfa 288



**55**
**29PNS081056I**

550x840x360 mm
lavabo dolabı
mint - 2t
sayfa 288



**55**
**29PNS023055I**

550x840x360 mm
lavabo dolabı
fildişi - 2k
sayfa 288



**55**
**29PNS004055I**

550x840x360 mm
lavabo dolabı
siyah - 2n
sayfa 288



**55**
**29PNS023056I**

550x840x360 mm
lavabo dolabı
fildişi - 2k
sayfa 288



**55**
**29PNS001055I**

550x840x360 mm
lavabo dolabı
sayfa 288



**40**
**29PN4001040I**

400x700x50 mm
ayna
siyah metal profil
sayfa 288



**30**
**21PN9001030I**

300x120x18 mm
raf
beyaz
sayfa 288



# Banyo Mobilyaları

## Pioniere collection

### Luca YENİ

**100**
**21LCS305101I**
100x500x450 mm
lavabo dolabı
sayfa 296



**100**
**21LCS306100I**
100x500x450 mm
lavabo dolabı
sayfa 296



**100**
**29LC4009100I**
1000x60x650 mm
siyah çerçeveli
LED'li ayna
sayfa 296



**100**
**29LC4000100I**
1000x50x685 mm
LED'li ayna
sayfa 296



**35**
**21LC3105035I**
350x300x1400
boy dolap
sayfa 296



**75**
**21SQ4004075I**
750x50x950 mm
marino ayna
sayfa 296

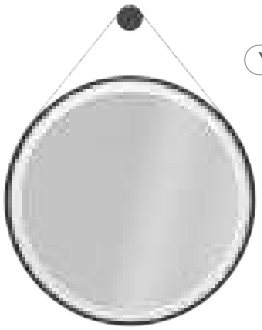

YENİ

# Pioniere collection

## Terra

**80**

**21TRS085080I**
800x455x850 mm
lavabo dolabı
sayfa 324



**40**

**21TR3285040I**
400x1600x360 mm
boy dolabı
sayfa 324



**60**

**21AA4072060I**
600x800 mm
ayna
sayfa 324



## Ferro

**57**

**29FES004060I**
565x395x700 mm
lavabo dolabı
metal profil
sayfa 328

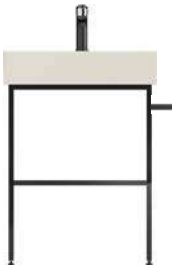

**40**

**29MR3104041I**
400x1200x300 mm
kısa boy dolabı, sağ
sayfa 328



**40**

**29MR3114040I**
400x1700x300 mm
boy dolabı, sağ
sayfa 328



**50**

**29FE4004060I**
500x50x700 mm
metal profil ayna
sayfa 328



**50**

**29FE1004061I**
500x50 mm
ayna
sayfa 328



# Banyo Mobilyaları

## Pioniere collection

### Pro YENİ RENK

**120**
**21MGS708121I**
1200x500x458 mm
lavabo dolabı
sayfa 302

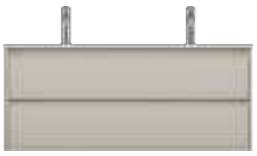

**120**
**21MGS708120I**
1200x500x458 mm
lavabo dolabı
sayfa 302

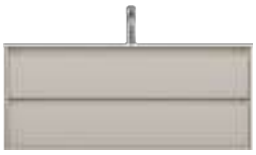

**100**
**21MG9008100I**
1000x500x458 mm
lavabo dolabı
sayfa 302



**90**
**21MG9008090I**
900x500x458 mm
lavabo dolabı
sayfa 302



**80**
**21MG9008080I**
800x500x458 mm
lavabo dolabı
sayfa 302



**70**
**21MG9008070I**
700x500x458 mm
lavabo dolabı
sayfa 302



**60**
**21MG9008060I**
600x500x458 mm
lavabo dolabı
sayfa 302



**120**
**21MGS019121I**
1200x400x458 mm
lavabo dolabı
sayfa 302



**120**
**21MGS380121I**
1200x400x458 mm
lavabo dolabı
sayfa 302



**100**
**21MGS019101I**
1000x400x458 mm
lavabo dolabı
sayfa 302



**90**
**21MGS019191I**
900x400x458 mm
lavabo dolabı
sayfa 302



**80**
**21MGS019081I**
800x400x458 mm
lavabo dolabı
sayfa 302



**70**
**21MGS019071I**
700x400x458 mm
lavabo dolabı
sayfa 302



**60**
**21MGS019061I**
600x400x480 mm
lavabo dolabı
sayfa 302



**90**
**21SFS114090I**
900x518x420 mm
lavabo dolabı
sayfa 302



**70**
**21SFS114070I**
700x518x420 mm
lavabo dolabı
sayfa 302



**60**
**21SFS014060I**
608x518x420 mm
lavabo dolabı
sayfa 302



**50**
**21SFS114050I**
511x518x420 mm
lavabo dolabı
sayfa 302



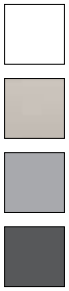

## 90

**21SFS214090I**
900x418x420 mm
lavabo dolabı
sayfa 303



## 70

**21SFS214070I**
700x418x420 mm
lavabo dolabı
sayfa 303



## 60

**21SFS201060I**
606x418x420 mm
lavabo dolabı
sayfa 303



## 50

**21SFS214050I**
511x418x420 mm
lavabo dolabı, sol
sayfa 303



## 50

**21SFS013050I**
511x518x420 mm
lavabo dolabı
sayfa 303



## 35

**21MG3207035I**
350x1400x300 mm
boy dolabı, sol
sayfa 303





## 120

**22OR2600120I**
1200x133x600 mm
dolaplı ayna
sayfa 303



## 100

**22OR2600100I**
1000x133x600 mm
dolaplı ayna
sayfa 303



## 90

**22OR2600090I**
900x133x600 mm
dolaplı ayna
sayfa 303



## 80

**22OR2600080I**
800x133x600 mm
dolaplı ayna
sayfa 303



## 70

**22OR2600070I**
700x133x600 mm
dolaplı ayna
sayfa 303



## 120

**29OR4000120I**
1200x50x650 mm
büyüteçli ayna
sayfa 303



**21MG9008120I**
1200x120x18 mm
raf sayfa 303

## 100

**29OR4000100I**
1000x50x650 mm
büyüteçli ayna
sayfa 303



**21MG9008100I**
1000x120x18 mm
raf sayfa 303

## 90

**29OR4000090I**
900x50x650 mm
büyüteçli ayna
sayfa 303



**21MG9008090I**
900x120x18 mm
raf sayfa 303

## 80

**29OR4000080I**
800x50x650 mm
büyüteçli ayna
sayfa 303



**21MG9008080I**
800x120x18 mm
raf sayfa 303

## 70

**29OR4000070I**
700x50x650 mm
büyüteçli ayna
sayfa 303



**21MG9008070I**
700x120x18 mm
raf sayfa 303

## 60

**29OR4000060I**
600x50x650 mm
büyüteçli ayna
sayfa 303



**21MG9008060I**
600x120x18 mm
raf sayfa 303

# Banyo Mobilyaları

## Pioniere collection

### Neo

**100**
**21NGS329100E**
970x600x430 mm
lavabo dolabı
sayfa 312



**80**
**21NGS329080E**
760x600x430 mm
lavabo dolabı
sayfa 312



**60**
**21NGS329060E**
557x600x430 mm
lavabo dolabı
sayfa 312



**50**
**21NGS329050E**
467x600x380 mm
lavabo dolabı
sayfa 312



**100**
**21NGS301100E**
970x400x430 mm
lavabo dolabı
sayfa 312



**80**
**21NGS301080E**
760x400x430 mm
lavabo dolabı
sayfa 312

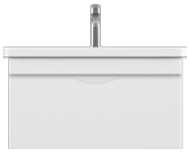

**60**
**21NGS301060E**
557x400x430 mm
lavabo dolabı
sayfa 312



**50**
**21NGS301050E**
467x400x380 mm
lavabo dolabı
sayfa 312



**60**
**21NGS519060E**
557x800x430 mm
lavabo dolabı
sayfa 312



**50**
**21NGS519050E**
467x800x380 mm
lavabo dolabı
sayfa 312



**35**
**21NG3119035E**
350x1400x300 mm
boy dolabı
sayfa 312



# Pioniere collection

## Fonte

**57**
**21SQS101057I**
550x500x423 mm
lavabo dolabı
sayfa 319



**48**
**21SQS101048I**
450x500x398 mm
lavabo dolabı
sayfa 319



**57**
**21USS115057I**
550x400x423 mm
lavabo dolabı
sayfa 319



**48**
**21USS015048I**
450x400x398 mm
lavabo dolabı
sayfa 319



**57**
**21USS070057I**
550x750x423 mm
lavabo dolabı
sayfa 319



**48**
**21USS107048I**
450x750x398 mm
lavabo dolabı
sayfa 319



**57**
**21USS140057I**
550x750x423 mm
lavabo dolabı
sayfa 319



**48**
**21USS004049I**
450x750x398 mm
lavabo dolabı
sayfa 319



**35**
**21SQ3101035I**
350x1400x300 mm
boy dolabı
sayfa 319





# Banyo Mobilyaları

## Gusto collection

### Bella YENİ

**90**

**24BLS376090I**
900x420x400 mm
lavabo dolabı
sayfa 334



**90**

**24BLS398091I**
900x420x400 mm
lavabo dolabı
sayfa 334



**90**

**24BL2476090I**
860x147x650 mm
dolaplı ayna (LED'li)
sayfa 334

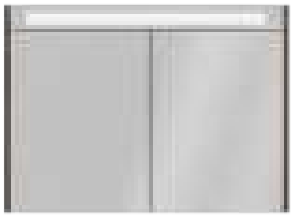

**35**

**24BL3198035I**
350x300x1400 mm
boy dolap
sayfa 334





# Gusto collection

## Cavalli YENİ

**90**
**24CVS390090I**
900x420x400 mm
lavabo dolabı
sayfa 340



**90**
**24CVS392092I**
890x458x458mm
lavabo dolabı
sayfa 340



**90**
**24CV2590090I**
900x160x600 mm
dolaplı ayna
sayfa 340

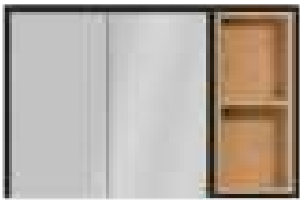

**75**
**21SQ4004075I**
750x50x950 mm
marino ayna
sayfa 340

YENİ



**35**
**24CV3190035I**
350x300x1400 mm
boy dolap
sayfa 340



# Banyo Mobilyaları

## Gusto collection

### Valero

**80**
**27VRS365080I**
810x460x565 mm
beyaz lavabolu
sayfa 352



**80**
**27VRS365083I**
920x450x800 mm
siyah lavabolu
sayfa 352



**80**
**27VR2074080I**
800x150x650 mm
üst dolap
sayfa 352

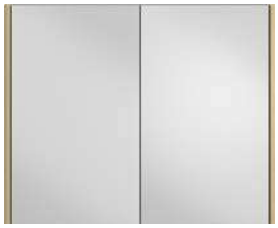

**35**
**27VR3165035I**
350x1400x300 mm
boy dolabı
sayfa 352



### Urban

**80**
**27TAS065080I**
770x445x513 mm
lavabo dolabı
sayfa 358



**80**
**27TAS065081I**
770x445x513 mm
lavabo dolabı
sayfa 358



**60**
**25AA4001080I**
600x800 mm
ayna
sayfa 358



**35**
**27TA3265035I**
350x300x1400 mm
boy dolabı
sayfa 358



# Banyo Mobilyaları

## Gusto collection

### Siento

**80**
**27SIS394080I**
815x465x500 mm
lavabo dolabı
sayfa 344



**38**
**27SI3160065I**
380x315x1400 mm
boy dolabı
sayfa 344



**80**
**27PL2060080I**
800x150x650 mm
üst dolap
sayfa 344





### Aria

**80**
**27AAS004080I**
815x465x800 mm
lavabo dolabı
sayfa 348





**35**
**27AA3101080I**
350x300x1450 mm
boy dolabı
sayfa 348





**60**
**25AA4004080I**
600x800
ayna
sayfa 348





# Banyo Mobilyaları

## Gusto collection

### Trio + YENİ

**100**
**24TPS776100I**
970x445x500 mm
lavabo dolabı
sayfa 364



**80**
**24TPS798080I**
766x445x500 mm
lavabo dolabı
sayfa 364



**100**
**24TPS376100I**
970x445x450 mm
lavabo dolabı
sayfa 364



**80**
**24TPS398080I**
766x445x450 mm
lavabo dolabı
sayfa 364



**100**
**24TR2576100I**
960x147x650 mm
dolaplı ayna
sayfa 364



**80**
**24TR2598080I**
770x147x650 mm
dolaplı ayna
sayfa 364



**35**
**24TR3076035I**
350x300x1400 mm
boy dolabı
sayfa 364



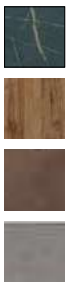

# Banyo Mobilyaları

## Primario collection

### Nuvo

**100**

**24NVS092100I**
970x445x500 mm
lavabo dolabı
sayfa 370



**80**

**24NVS093080I**
766x445x500 mm
lavabo dolabı
sayfa 370



**100**

**24NV1090100I**
960x161x600 mm
üst dolap
sayfa 370



**80**

**24NV1090080I**
760x161x600 mm
üst dolap
sayfa 370



**35**

**24NV3093035I**
350x300x1400 mm
boy dolabı
sayfa 370



# Banyo Mobilyaları

## Primario collection

### Aristo

**80**

**21RSS062080I**
810x465x470 mm
lavabo dolabı
sayfa 376



**80**

**21RS2062080I**
800x150x650 mm
üst dolap
sayfa 376



**35**

**21RS3075035I**
350x300x1400 mm
boy dolabı
sayfa 376





### Onda

**80**

**24ONS075080I**
810x460x515 mm
lavabo dolabı
sayfa 380



**80**

**24ON2075080I**
800x166x650 mm
üst dolap
sayfa 380



**35**

**24ON3075035I**
350x300x1400 mm
boy dolabı
sayfa 380



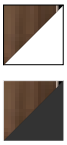

# Banyo Mobilyaları

## Primario collection

### Trio

**80**

**24TRS162080I**
810x465x600 mm
lavabo dolabı
sayfa 384



**65**

**24TRS162065I**
655x460x600 mm
lavabo dolabı
sayfa 384



**80**

**24TR2062081I**
770x150x650 mm
üst dolap
sayfa 384

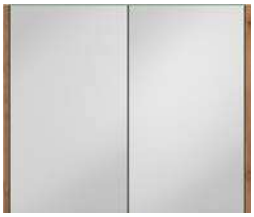

**65**

**24TR2062065I**
650x150x620 mm
üst dolap
sayfa 384



**35**

**24TR3062035I**
350x300x1400 mm
boy dolabı
sayfa 384



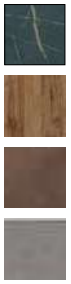

# Banyo Mobilyaları

## Sistema[X]

**100**
**22SFS003100I**
1000x505x850 mm
lavabo tezgahı
10SX51101 lavabolu
sayfa 164



**80**
**22SFS003080I**
800x505x850 mm
lavabo tezgahı
10SX50080 lavabolu
sayfa 164



**∅55**
**21SQ4001055I**
715x550x50 mm
ayna
sayfa 164



## Allegro

**94**
**22ALS003080I**
940x500x500 mm
lavabolu tezgah seti
10AL75042 lavabo dahil
sayfa 118



**94**
**22ALS003081I**
940x500x500 mm
lavabolu tezgah seti
10AL75060 lavabo dahil
sayfa 118



**74**
**22ALS003060I**
740x500x500 mm
lavabolu tezgah seti
10AL75042 lavabo dahil
sayfa 118



**55**
**23SQ4003055I**
715x550x50 mm
ayna
sayfa 118



## Ayna Kapaklı Üst Dolap(M9) YENİ
(Kumlamalı ve Ledli)

**120**
**22OR2600120I**
1200x133x600 mm
üst dolap
sayfa 388



**100**
**22OR2600100I**
1000x133x600 mm
üst dolap
sayfa 388



**90**
**22OR2600090I**
900x133x600 mm
üst dolap
sayfa 388



**80**
**22OR2600080I**
800x133x600 mm
üst dolap
sayfa 388



## Profil Çerçeve Ayna(M8) YENİ
(Büyüteçli ve Ledli)

**120**
**29OR4000120I**
1200x50x650 mm
ayna
sayfa 389



**100**
**29OR4000100I**
1000x50x650 mm
ayna
sayfa 389



**90**
**29OR4000090I**
900x50x650 mm
aynasayfa 389



**80**
**29OR4000080I**
800x50x650 mm
ayna
sayfa 389



**70**
**29OR4000070I**
700x50x650 mm
ayna
sayfa 389



**60**
**29OR4000060I**
600x50x650 mm
lavabo dolabı
sayfa 389



# Banyo Mobilyaları

## Ayna (M1)

**100**
24OR4000100I
ayna
sayfa 390

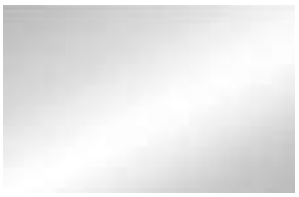

**80**
24OR4000080I
ayna
sayfa 390

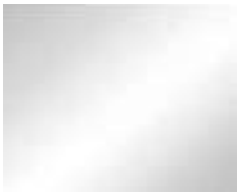

**60**
24OR4000065I
ayna
sayfa 390

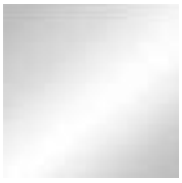

**45**
24OR4000045I
ayna
sayfa 390

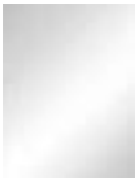

## Profil Çerçeve Ayna(M2)

**100**
25OR4001100I
ayna
sayfa 391

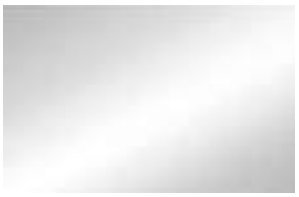

**80**
25OR4001080I
ayna
sayfa 391

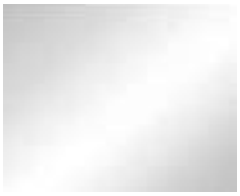

**60**
25OR4001065I
ayna
sayfa 391

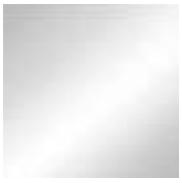

## Profil Çerçeve Ayna(M3)
(4 kenarı Ledli)

**100**
25OR4011100I
ayna
sayfa 391

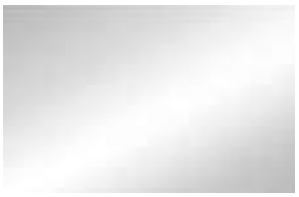

**80**
25OR4011080I
ayna
sayfa 391

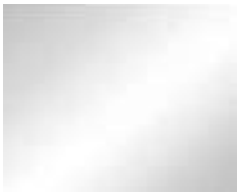

**60**
25OR4011065I
ayna
sayfa 391

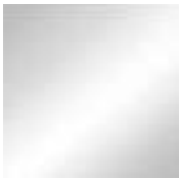

## Profil Çerçeve Ayna(M4)
(Kumlamalı ve Ledli)

**100**
25OR4003100I
ayna
sayfa 392

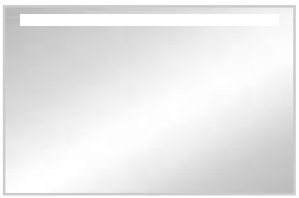

**80**
25OR4003080I
ayna
sayfa 392

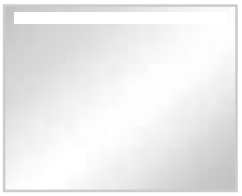

**60**
25OR4003065I
ayna
sayfa 392

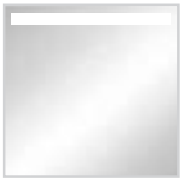

**45**
25OR4003045I
ayna
sayfa 392

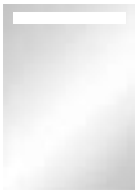

# Banyo Mobilyaları

## Profil Çerçeve Ayna(M5)
(Kumlamalı, Ledli, Anti-Fog)

**100**
**25OR4012100I**
ayna
sayfa 392

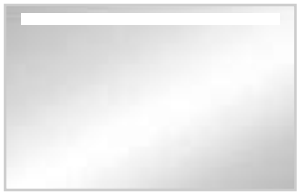

**80**
**25OR4012080I**
ayna
sayfa 392

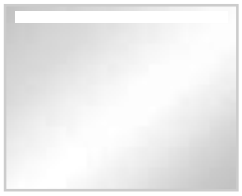

**60**
**25OR4012065I**
ayna
sayfa 392

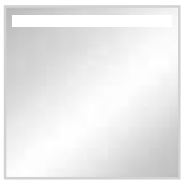

## Ayna Kapaklı Üst Dolap(M6)

**100**
**22OR2000100I**
üst dolap
sayfa 393



**80**
**22OR2000080I**
üst dolap
sayfa 393



**60**
**22OR2000060I**
üst dolap
sayfa 393

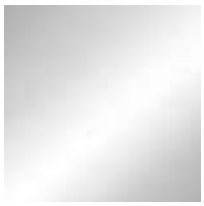

# Ayna Kapaklı Üst Dolap(M7)
(Kumlamalı ve Ledli)

## 100

**22OR2010100I**
üst dolap
sayfa 394



## 80

**22OR2010080I**
üst dolap
sayfa 394



## 70

**22OR2600070I**
üst dolap
sayfa 394



## 60

**22OR2010060I**
üst dolap
sayfa 394



# Armatürler

## Esse

**30ES2401I**
lavabo bataryası
sayfa 400



**30ES0201I**
banyo bataryası
sayfa 400



## Velis

**30VL2401I**
lavabo bataryası
krom
sayfa 404



**30VL2403I**
lavabo bataryası
altın
sayfa 404



**330VL2404I**
lavabo bataryası
bronz
sayfa 404



**30VL2408I**
lavabo bataryası
siyah
sayfa 404



**30VL0201I**
banyo bataryası
krom
sayfa 404



**30VL0203I**
banyo bataryası
altın
sayfa 404



**30VL0208I**
banyo bataryası
siyah
sayfa 404



**30VL0501I**
çıkış ucu
krom
sayfa 404



**30VL0502I**
çıkış ucu divertörlü
krom
sayfa 404



# Armatürler

## Velis

**30VL0101I**
ankastre banyo bataryası
krom
sayfa 404



**30VL0103I**
ankastre banyo bataryası
altın
sayfa 404



**30VL0108I**
ankastre banyo bataryası
siyah
sayfa 404



**30VL1101I**
ankastre duş bataryası
krom
sayfa 404



**30VL1103I**
ankastre duş bataryası
altın
sayfa 404



**30VL1108I**
ankastre duş bataryası
siyah
sayfa 404









## Vista

**30VS2401I**
lavabo bataryası
sayfa 408



**30VS2402I**
lavabo bataryası
sayfa 408



**30VS0201I**
banyo bataryası
sayfa 408



**30VS3201I**
mutfak bataryası
sayfa 408





## Pronto

**30PN2401I**
lavabo bataryası
sayfa 412



**30PN2402I**
lavabo bataryası
sayfa 412



**30PN0201I**
banyo bataryası
sayfa 412



**30PN3201I**
mutfak bataryası
sayfa 412



**30PN0505I**
çıkış ucu
sayfa 412



**30PN0506I**
çıkış ucu divertörlü
sayfa 412





# Armatürler

# Duş Sistemleri

## Tande

**30TN2401I**
lavabo bataryası
sayfa 416



**30TN2402I**
lavabo bataryası
sayfa 416



**30TN0201I**
banyo bataryası
sayfa 416



**30TN3201I**
mutfak bataryası
sayfa 416



## Duş Sistemleri

**35TP0204I**
flow sürgülü üst takım
sayfa 418



**35TP0304I**
flow askılı duş seti
sayfa 418



**35TP0404I**
rain robot duş seti
sayfa 418



**35TP0115I**
rain duş başlığı
sayfa 418



**35TP0121I**
rain duvardan duş kolu
sayfa 418



**35TP0521I**
ankastre duş dirseği
sayfa 418



# Gömme Rezervuarlar

**52AL0102I**
axis
alçıpan duvar tipi
gömme rezervuar
sayfa 422



**52TD0101I**
axis
tuğla duvar tipi
gömme rezervuar
sayfa 422



**52HT0101I**
axis
tek klozet için
gömme rezervuar
sayfa 422



**54MJ0101I**
sayfa 423



**54MJ0102I**
sayfa 423



**54MJ0106I**
sayfa 423



**54MJ0105I**
sayfa 423



**54MJ0110I**
sayfa 423



**54MJ0104I**
sayfa 423



**54MJ0111I**
sayfa 423



**54MJ0109I**
sayfa 423



**54MJ0108I**
sayfa 423



**54MJ0112I**
sayfa 423



**54MJ0114I**
sayfa 423



**54MJ0113I**
sayfa 423

# SERAMİK BANYO ÜRÜNLERİ

30 ARTISAN EDITION YENİ
86 VEA YENİ
88 COLORISVEA YENİ RENKLER
104 ISVEARTE
108 CAPPITONE
114 ALLEGRO
122 INFINITY YENİ LAVABO
122 SOTT'AQUA
130 SENTIMENTI
142 SISTEMA$^{T}$
148 SISTEMA$^{X}$
152 SISTEMA$^{Y}$
160 SISTEMA$^{Z}$ YENİ KLOZET
166 SOLUZIONE
190 ABSOLUTE


Artisan Edition

# VEA



Vea
ayna

Vea
lavabo delabi



# VEA

VEA, retro hafızanın minimalizm yorumlaması ile ikonik bir tasarım... Geçmiş ve gelecek arasında köprü kuruyor.Tasarımcı VEA lavaboyu "Suyun akışkanlığından ilham aldığım yumuşak hatları, keskin köşelerle bir araya getirmenin verdiği heyecan sayesinde özgün bir tasarım" olarak tanımlıyor.



**Vea**
ayna

**Vea**
lavabo dolabı

Artisan Edition

# VEA YENİ

## Lavabolar YENİ

### 100

**10VA50100**
1000x450 mm
sayfa 118



**sharp&slim**
**Vflow**

### 80

**10VA50080**
800x450 mm
sayfa 118



**sharp&slim**
**Vflow**

### 60

**10VA50060**
600x450 mm
sayfa 118



**sharp&slim**
**Vflow**

sharp&slim

# 100

**10VA50100**

1000x450 mm

lavabo

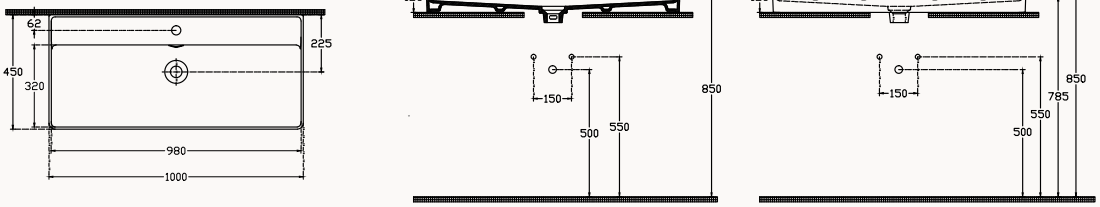


Batarya delikli
V taşma delikli
Sharp&Slim
mobilya ile kullanıma uygun

sharp&slim

# 80

**10VA50080**

800x450 mm

tezgahüstü lavabo

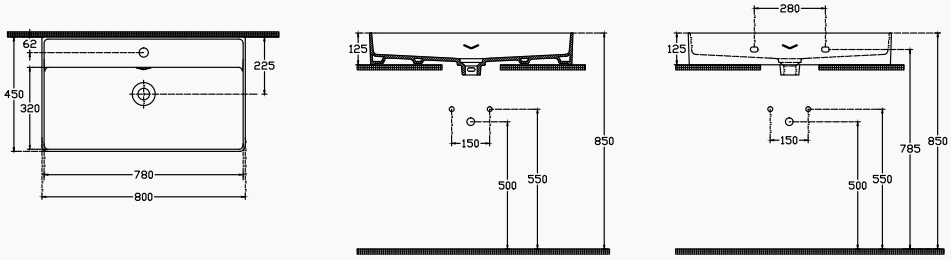


Batarya delikli
V taşma delikli
Sharp&Slim
mobilya ile kullanıma uygun

sharp&slim

# 60

**10VA50060**

600x450 mm

tezgahüstü lavabo

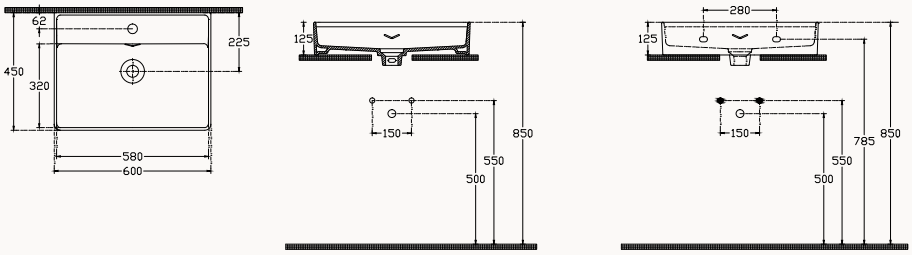


Batarya delikli
V taşma delikli
Sharp&Slim
mobilya ile kullanıma uygun



**Infinity**
tezgahüstü lavabo (rustik bordo&petrol yeşili)
**Infinity**
asma klozet&bide (rustik bordo)



# COLORISVEA

palette by WAU Architetti

W·A·U



# COLORISVEA

palette by WAU Architetti



ColorIsvea opak renkler, zarif renk seçenekleri
ile, banyolara sofistike şıklığı getiriyor.

W·A·U

**Sott'Aqua**
monoblok lavabo (vizon)



Sott'Aqua
asma monoblok lavabo (mint)

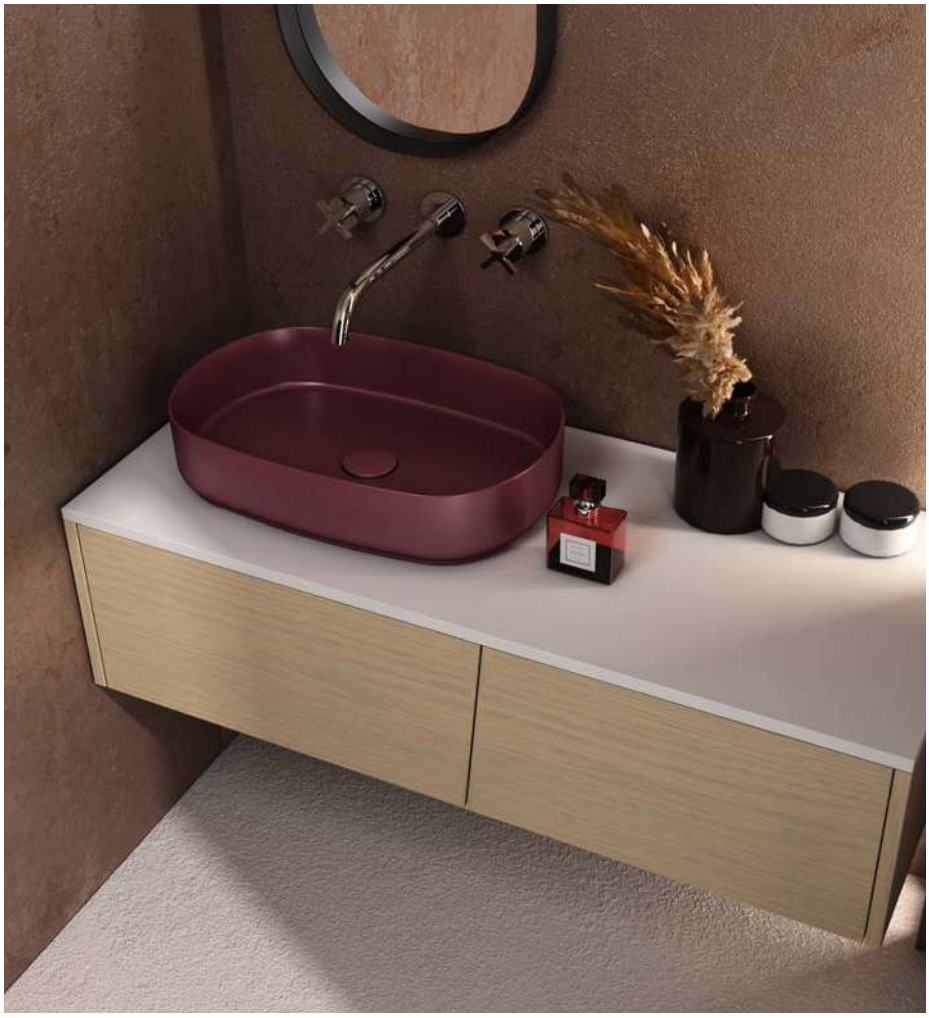

**Infinity**
tezgahüstü lavabo (rustik bordo)



**Infinity**
asma klozet (petrol yeşili)



**Infinity**
tezgahüstü lavabo (mint, somon)




**Infinity**
tezgahüstü lavabo (siyah)

## ∅36

**10NF65036**

ø360 mm
Infinity
tezgahüstü lavabo

batarya deliksiz
taşma deliksiz




## 50

**10NF65050**

500x360 mm
Infinity
tezgahüstü lavabo

batarya deliksiz
taşma deliksiz




## 55

**10NF65055**

550x360 mm
Infinity
tezgahüstü lavabo

batarya deliksiz
taşma deliksiz




## 60

**10NF65060**

600x400 mm
Infinity
tezgahüstü lavabo

batarya delikli
taşma deliksiz



# 50

**10SQ37001SV**
500x420x830 mm
monoblok lavabo

batarya delikli
taşma delikli
sharp&slim
arkası sırsız




2k-fildişi | 2h-vizon | 2c-antrasit | 2n-siyah | 2l-mat beyaz




2t-mint | 2s-somon | 2r-rustik bordo | 2p-petrol yeşili | 2z-isvea mavisi

# 50

**10SQ37002SV**
500x420x515 mm
asma monoblok lavabo

batarya delikli
taşma delikli
sharp&slim
duvara montaj yapılarak kullanılır




2k-fildişi | 2h-vizon | 2c-antrasit | 2n-siyah | 2l-mat beyaz




2t-mint | 2s-somon | 2r-rustik bordo | 2p-petrol yeşili | 2z-isvea mavisi

## 65

**10SY50065SV**
644x395 mm
Sistema[Y] Clear
tezgahüstü lavabo

batarya delikli
taşma deliksiz
sharp&slim

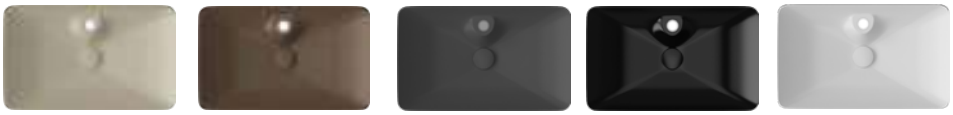

2k-fildişi | 2h-vizon | 2c-antrasit | 2n-siyah | 2l-mat beyaz



2t-mint | 2s-somon | 2r-rustik bordo | 2p-petrol yeşili | 2z-isvea mavisi

## ∅45

**10SY65045SV**

ø450 mm
Sistema[Y] Soft
tezgahüstü lavabo

batarya delikli
taşma deliksiz
sharp&slim



2k-fildişi | 2h-vizon | 2c-antrasit | 2n-siyah | 2l-mat beyaz



2t-mint | 2s-somon | 2r-rustik bordo | 2p-petrol yeşili | 2z-isvea mavisi

bas-aç



**38TP0163I** taşma deliksiz siyah
**38TP0164I** taşma deliksiz vizon
**38TP0165I** taşma deliksiz fildişi
**38TP0162I** taşma deliksiz antrasit
**38TP0167I** taşma deliksiz somon
**38TP0168I** taşma deliksiz mint
**38TP0166I** taşma deliksiz mat beyaz
**38TP0169I** taşma deliksiz rustik bordo
**38TP0181I** taşma deliksiz petrol yeşili
**38TP0180I** taşma deliksiz isvea mavisi



**38TP0173I** taşma delikli siyah
**38TP0174I** taşma delikli vizon
**38TP0175I** taşma delikli fildişi
**38TP0172I** taşma delikli antrasit
**38TP0177I** taşma delikli somon
**38TP0178I** taşma delikli mint
**38TP0176I** taşma delikli mat beyaz
**38TP0179I** taşma delikli rustik bordo
**38TP0191I** taşma delikli petrol yeşili
**38TP0190I** taşma delikli isvea mavisi

**10NF02001SV**
Infinity
asma klozet

clearimplus
montaj seti dahil, smartFixPlus
gömme rezervuar ile kullanıma
uygundur
yavaş kapanan, tak çıkart
klozet kapağı ayrıca sipariş edilir

40KF0532I-S klozet kapağı fildişi
40KF0531I-S klozet kapağı vizon
40KF0522I-S klozet kapağı antrasit
40KF0521I-S klozet kapağı siyah
40KF0541I-S klozet kapağı somon
40KF0542I-S klozet kapağı mint green
40KF0201I-S klozet kapağı mat beyaz
40KF0543I-S klozet kapağı rustik bordo
40KF0544I-S klozet kapağı isvea mavisi
40KF0545I-S klozet kapağı petrol yeşili

*COLORISVEA renkleri belirtilen ürünler ve uygulama şekilleri dışında uygulanmaz

4 LT | Yavaş Kapanan | seatPlus | aquaPlus | Slim Kapak | cleaRim Plus | smartFixPlus




2k-fildişi | 2h-vizon | 2c-antrasit | 2n-siyah | 2l-mat beyaz




2t-mint | 2s-somon | 2r-rustik bordo | 2p-petrol yeşili | 2z-isvea mavisi



Cappitone
monoblok lavabo (altın-beyaz)



sharp&slim

## ∅59

Ø 585x795 mm
Cappitone
monoblok lavabo



batarya delikli
taşma delikli
sharp&slim



10CPS1002SV
platin+beyaz



10CPS1003SV
altın+beyaz

COLORISVEA renkleri yukarıda belirtilen ürünler ve uygulama şekilleri dışında uygulanmaz.



# ISVEARTE

DECORPLUS





# ISVEARTE

decorPlus

IsveArte lavabolar, trend yaratan benzersiz tasarımlar sunuyor.
decorPlus teknolojisi ile üretilen desenli lavabolar, özel sır altı uygulaması sayesinde temizlik malzemelerinin ve dış faktörlerin olumsuz etkilerinden korunuyor, solmuyor, aşınmıyor ve yıllar boyu ilk günkü parlaklığını sürdürüyor.

**Sistema**[Y]
tezgahüstü lavabo (aurora dekor)

decorPlus

## ∅45

**10SY66045SV**
Sistema² Soft
tezgahüstü lavabo



patrizia



camelia



aurora

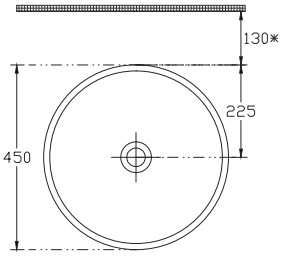


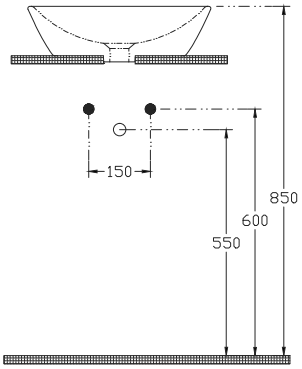


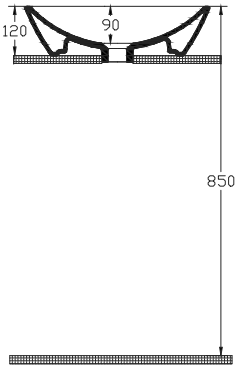


batarya deliksiz
taşma deliksiz

ISVEARTE desenleri yukarıda belirtilen ürünler ve uygulama şekilleri dışında uygulanmaz



**Cappitone**
monoblok lavabo (altın-beyaz)


CAPPITONE
designed by Genesis Research & Design



# CAPPITONE

designed by Genesis Research & Design



Cappitone; tarz sahibi, alışılmışın çok dışında,
ayrıcalıklı ve özel olmak isteyenlere...

**Cappitone**
monoblok lavabo (platin-beyaz)



**Cappitone**
monoblok lavabo (altın-beyaz)

# Lavabolar

**⌀59**

**10CPS1003SV**
Ø 585x795 mm
(altın-beyaz)



**⌀59**

**10CP65059SV**
Ø 590 mm
(altın)



**⌀59**

**10CPS1002SV**
Ø 585x795 mm
(platin-beyaz)



**⌀59**

**10CP65059SV**
Ø 590 mm
(platin)



# ∅59

Ø 585x795 mm
S&S monoblok lavabo

sharp&slim

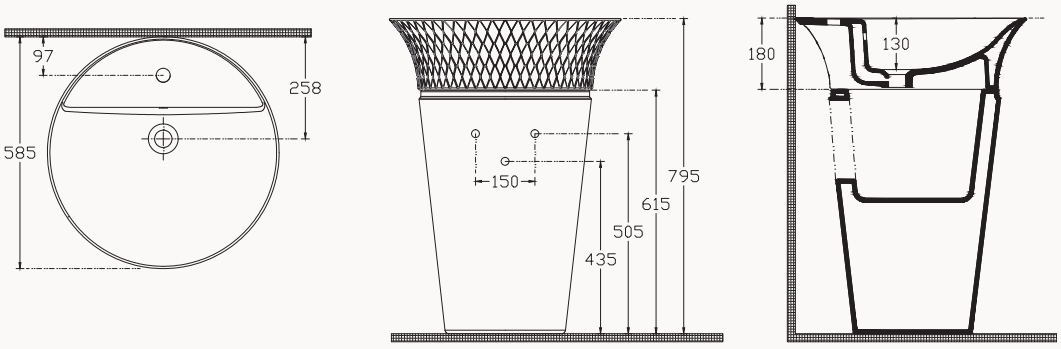


batarya delikli
taşma delikli
sharp&slim

**10CPS1002SV** platin & beyaz
**10CPS1003SV** altın & beyaz

# ∅59

Ø 585 mm
S&S tezgahüstü lavabo

sharp&slim

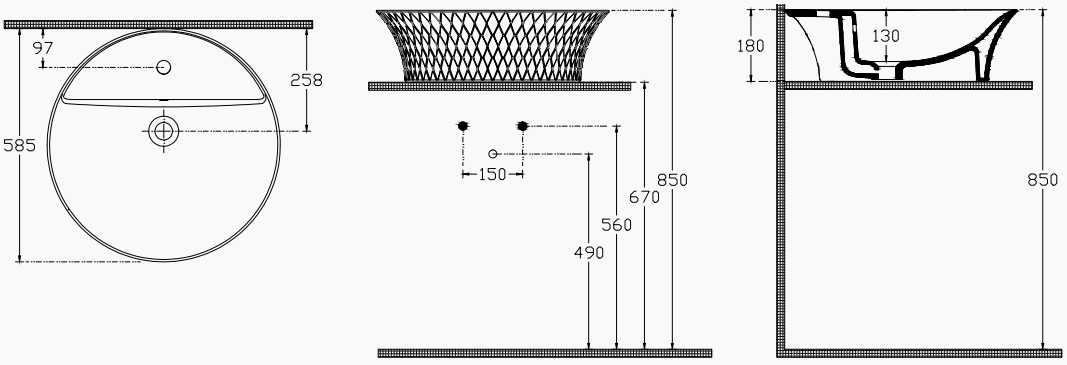


batarya delikli
taşma delikli
sharp&slim

**10CP65059SV** 6d-platin
**10CP65059SV** 6a-altın



**Allegro**
tezgahüstü monoblok lavabo

**Allegro**
asma klozet & bide


ALLEGRO
designed by Emanuele Pangrazi



# ALLEGRO

designed by Emanuele Pangrazi



Yalın çizgisiyle modern mimariyi tamamlayan Allegro, etkileyici tasarım anlayışıyla banyolarda hayat buluyor. Ödüllü koleksiyon, karizmatik tasarımı ve cesur yaklaşımı ile dikkat çekiyor



**Allegro**
monoblok tezgahüstü lavabo

# Lavabolar

## 60

**10AL75060SV**
600x420 mm
monoblok tezgahüstü lavabo



## ∅42

**10AL75042SV**
monoblok tezgahüstü lavabo



# Klozet&Bide

**10AL02001SV**
asma klozet



**10AL41001SV**
asma bide



# Banyo Mobilyaları

## 94

**22ALS003080I**
940x500x500 mm
lavabolu tezgah seti
10AL75042 lavabo dahil



## 94

**22ALS003081I**
940x500x500 mm
lavabolu tezgah seti
10AL75060 lavabo dahil



## 74

**22ALS003060I**
740x500x500 mm
lavabolu tezgah seti
10AL75042 lavabo dahil



# 60

**10AL75060SV**
600x420 mm
monoblok tezgahüstü
lavabo

taşma deliksiz
batarya deliksiz
mobilya ile kullanıma uygun

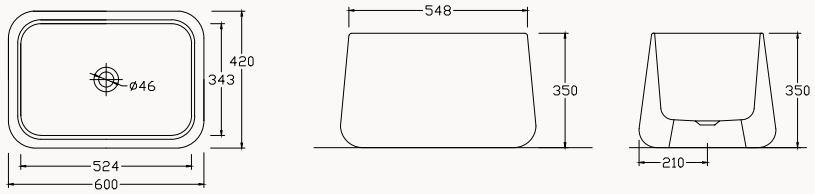


# ∅42

**10AL75042SV**
monoblok tezgahüstü
lavabo

taşma deliksiz
batarya deliksiz
mobilya ile kullanıma uygun

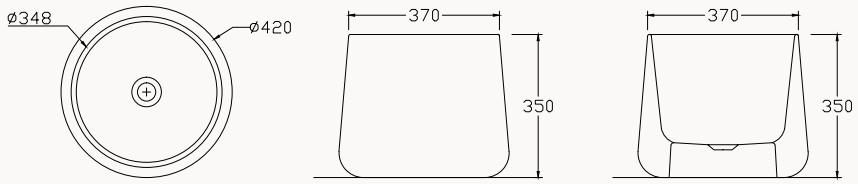





**10AL02001SV**
asma klozet

montaj seti dahil
smartFixPlus
klozet kapağı ayrıca sipariş edilir
gömme rezervuar ile kullanıma uygundur

**42A00200I** klozet kapağı (yavaş kapanan)

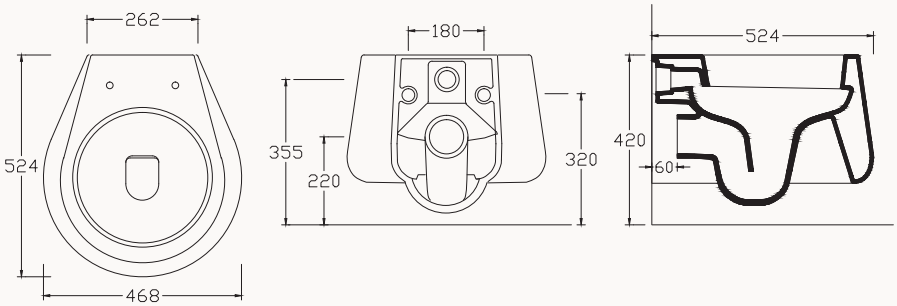





**10AL41001SV**
asma bide

smartFixPlus

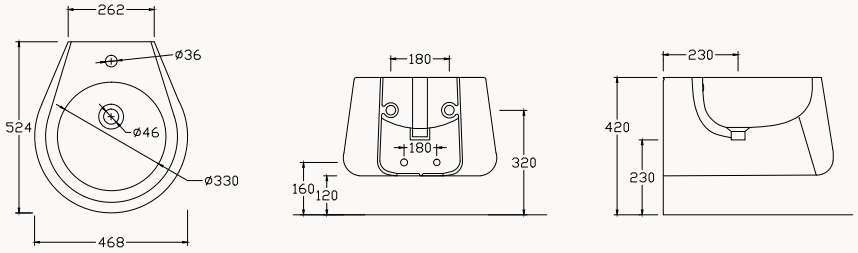

# 74

**22ALS003060I**
740x500x500 mm
lavabo tezgahı ve
**10AL75042** lavabo

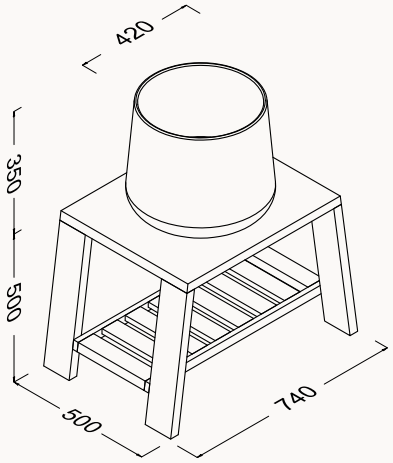


Doğal Kaplama

gövde doğal ahşap kaplama
lavabo dahildir

teak

# 94

**22ALS003080I**
940x500x500 mm
lavabo tezgahı ve
**10AL75042** lavabo

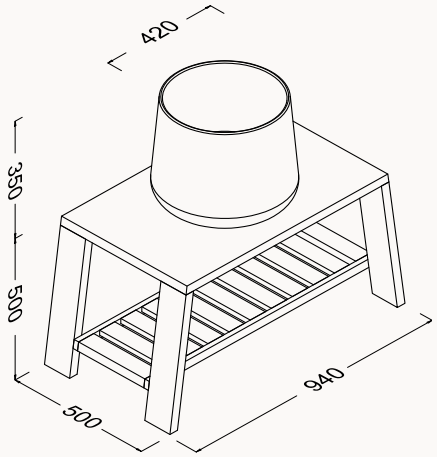


Doğal Kaplama

gövde doğal ahşap kaplama
lavabo dahildir

teak

# 94

**22ALS003081I**
940x500x500 mm
lavabo tezgahı ve
**10AL75060** lavabo

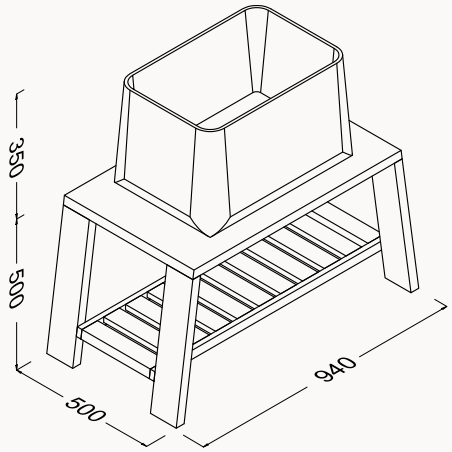


Doğal Kaplama

gövde doğal ahşap kaplama
lavabo dahildir

teak



ISVEA
1962 ITALIA
clearRimPlus

**Infinity**
asma klozet & bide


clearimPlus
smartfixPlus
INFINITY
designed by WAU Architetti
W·A·U

cleaRimPlus
smartFixPlus



## INFINITY
designed by WAU Architetti



Infinity işlevselliği şık ve konforlu tasarımıyla bir arada sunuyor.



**Infinity**
lavabo



Infinity
Tezgahüstü lavabo





**Infinity**
tezgahüstü lavabo



**Infinity**
tezgahüstü lavabo

# Lavabolar YENİ

**36**
**10NF65036**
Ø 360 mm
sayfa 118



sharp&slim

**50**
**10NF65050**
500x360 mm
sayfa 118



sharp&slim

**55**
**10NF65055**
550x360 mm
sayfa 118



sharp&slim

YENİ

**60**
**10NF65060**
600x400mm
sayfa 118



sharp&slim

**50**
**10NF52050**
500x420 mm
sayfa 118



sharp&slim

# Klozet&Bide

## Infinity

**10NF02001SV**
asma klozet



cleaRimPlus
smartFixPlus

**10NF41001SV**
asma bide



smartFixPlus

## Infinity cleanWash

**10NFS1001I**
asma klozet



cleaRimPlus
smartFixPlus

YENİ

**10NFS1026I**
sayfa 118



cleaRimPlus
smartFixPlus
sensörlü

sharp&slim

# 36

**10NF65036**

Ø 360 mm

tezgahüstü lavabo

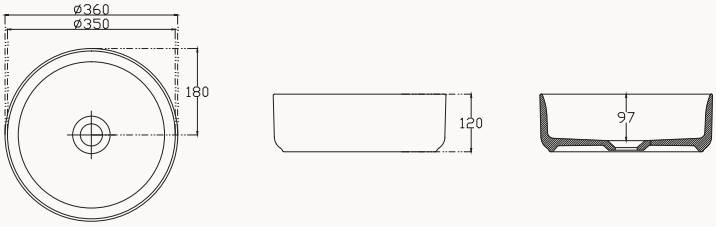


Batarya deliksiz
Taşma deliksiz
Sharp&Slim
mobilya ile kullanıma uygun

sharp&slim

# 50

**10NF65050**

500x360 mm

tezgahüstü lavabo

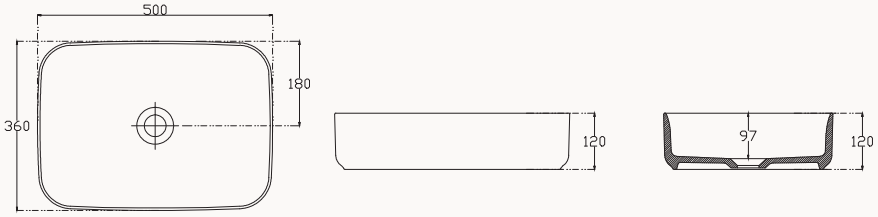


Batarya deliksiz
Taşma deliksiz
Sharp&Slim
mobilya ile kullanıma uygun

sharp&slim

# 55

**10NF65055**

550x360 mm

tezgahüstü lavabo




batarya deliksiz
taşma deliksiz
Sharp&Slim
mobilya ile kullanıma uygun

sharp&slim

# 60

**10NF65060**

550x360 mm

tezgahüstü lavabo

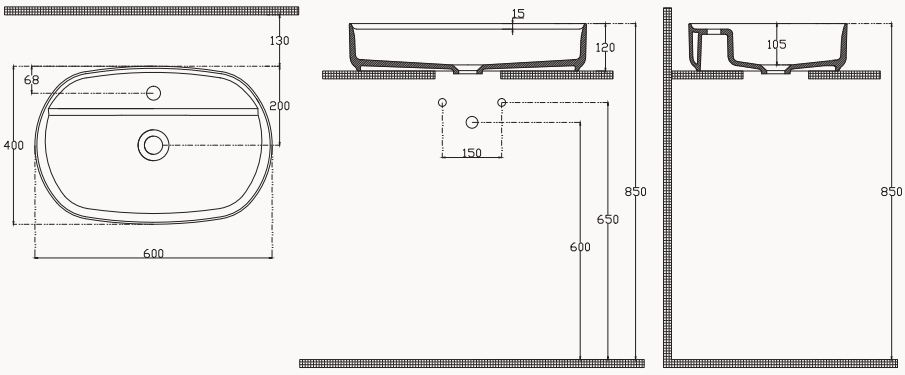


batarya delikli
taşma deliksiz
Sharp&Slim
mobilya ile kullanıma uygun

sharp&slim

# 50

**10NF52050**

500x420 mm

yarım tezgahüstü
lavabo

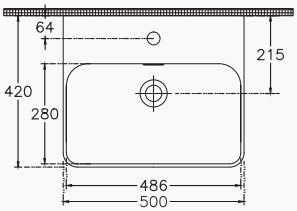


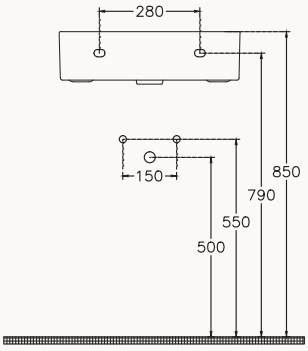


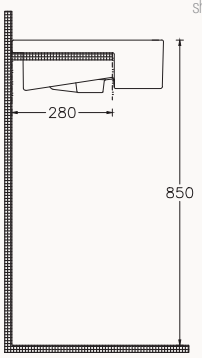


batarya delikli
taşma delikli
montaj kiti dahil değildir
mobilya ile kullanıma uygundur
sharp&Slim

---

Yavaş Kapanma | seatPlus | aquaPlus | Slim Kapak | cleaRim Plus | smartFixPlus

**10NF02001SV**

asma klozet

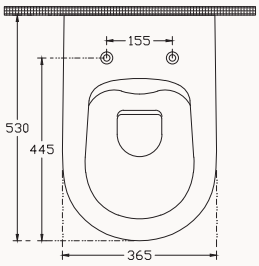


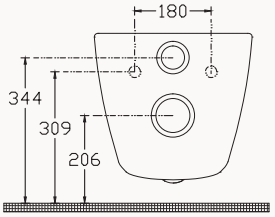


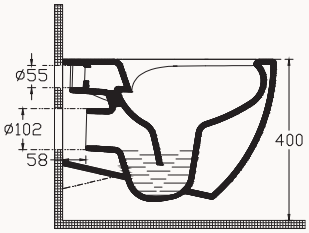


montaj kiti dahildir
smartFixPlus
cleaRimPlus
gömme rezervuar ile kullanıma uygundur
klozet kapağı ayrıca sipariş edilir

**40KF0200I-S** klozet kapağı (yavaş kapanan, tak-çıkart)

---

smartFixPlus

**10NF41001SV**

asma bide

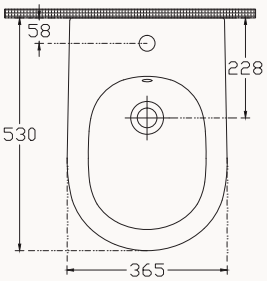


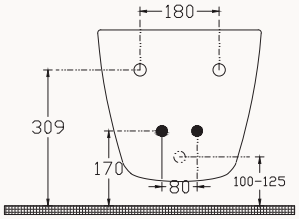


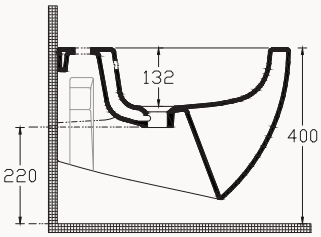


smartFixPlus

---

Yavaş Kapanma | seatPlus | aquaPlus | Slim Kapak | cleaRim Plus | smartFixPlus

**10NFS1001I**

asma klozet

soğuk su bağlantılı, entegre taharet musluğu

**10NFS1005I**

asma klozet

soğuk&sıcak su bağlantılı, entegre taharet musluğu

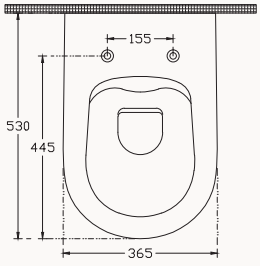


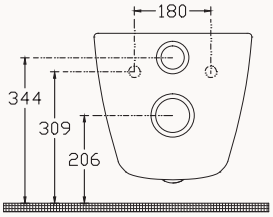


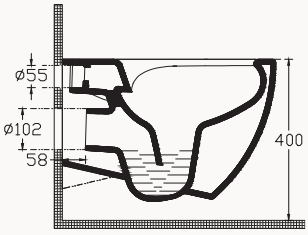


**40KF0200I-S** klozet kapağı (yavaş kapanan, tak-çıkart)




**10NFS1026I**
asma klozet
soğuk su bağlantılı, sensörlü entegre taharet musluğu

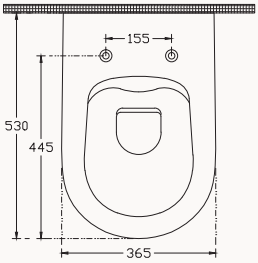


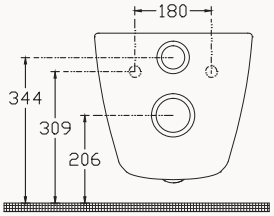


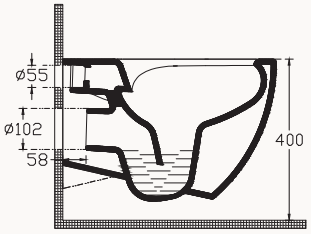


**40KF0200I-S** klozet kapağı (yavaş kapanan, tak-çıkart)

ISVEA
1962 ITALIA
sharp&slim



## SOTT'AQUA
designed by WAU Architetti



İtalyanca su altı dünyası anlamına gelen Sott'Aqua koleksiyonu, ilhamını doğadan, sudan alıyor. Tasarım sürecinde su altı dünyasının sonsuz zenginliği, gizemi ve dinginliğinden esinlenilen koleksiyonda; denizaltı canlılarının yumuşak, akıcı ve huzur veren formları yeniden hayat buluyor

W·A·U

**Sott'aqua Neo**
asma monoblok lavabo
puno ayna

ISVEA
1962 ITALIA
sharp&slim





# SOTT'AQUA

re-designed by WAU Architetti

Sott'aqua
monoblok lavabo

ISVEA
1962 ITALIA
sharp&slim



**Sott'aqua**
tezgahüstü lavabo




ISVEA
1962 ITALIA
sharp&slim

**Sott'aqua**
lavabo

# Lavabolar

**50**
**10SQ37001SV**
500x420x830 mm
monoblok lavabo



**sharp&slim**

**59**
**10SQ37002SV**
500x420x515 mm
asma
monoblok lavabo



**sharp&slim**

**60**
**10SQ50060SV**
600x380 mm
tezgahüstü lavabo



**sharp&slim**

**50**
**10SQ51050SV**
500x380 mm
tezgahüstü lavabo



**sharp&slim**

**61**
**10SQ51061SV**
605x500 mm,
lavabo



**sharp&slim**

**51**
**10SQ51051SV**
507x500 mm
lavabo



**sharp&slim**

**59**
**10SQ51058SV**
590x490 mm
yarım tezgahüstü
lavabo



**sharp&slim**

**57**
**10SQ50057SV**
571x436 mm
lavabo



**sharp&slim**

**48**
**10SQ50048SV**
478x417 mm
lavabo



**sharp&slim**

sharp&slim

# 50

**10SQ37001SV**

500x420x830 mm

monoblok lavabo

batarya delikli
taşma delikli
sharp&slim
arkası sırsız

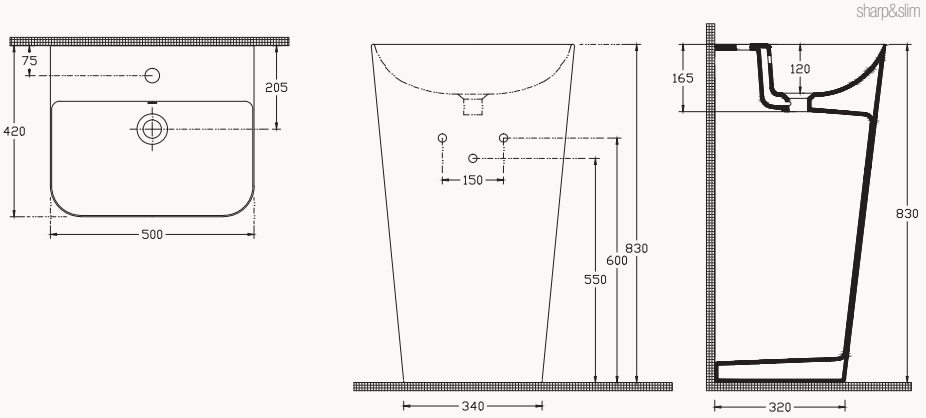


sharp&slim

# 50

**10SQ37002SV**

500x420x515 mm

asma

monoblok lavabo

batarya delikli
taşma delikli
sharp&slim
duvara montaj yapılarak kullanılır

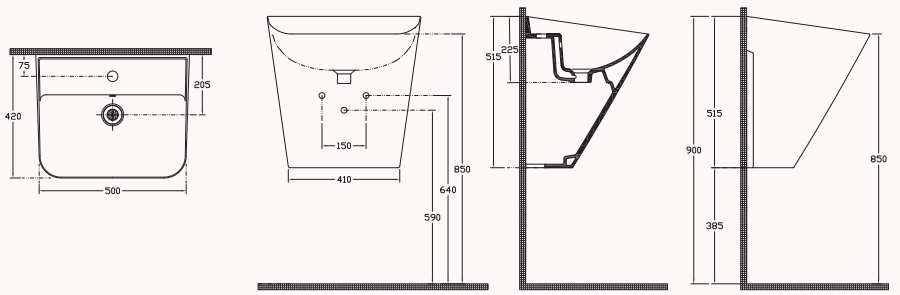


sharp&slim

# 60

**10SQ50060SV**

600x380 mm

tezgahüstü lavabo

batarya deliksiz
taşma deliksiz
mobilya ile kullanıma uygundur
sharp&slim

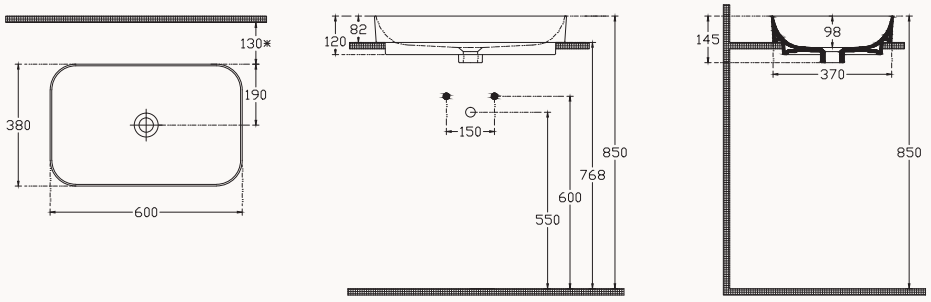


sharp&slim

# 50

**10SQ51050SV**

500x380 mm

tezgahüstü lavabo

batarya deliksiz
taşma deliksiz
mobilya ile kullanıma uygundur
sharp&slim

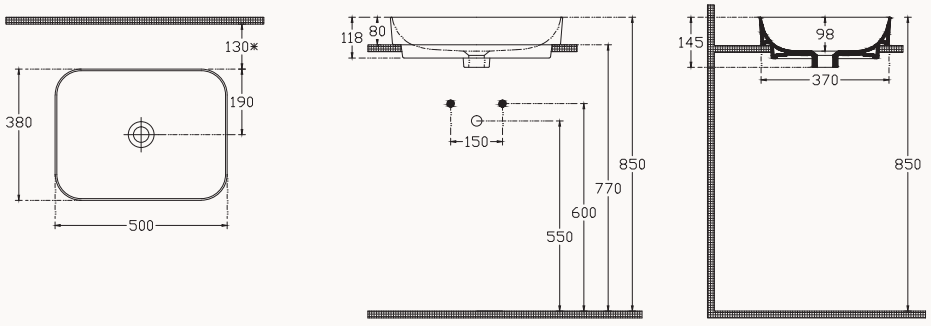

sharp&slim

# 57

**10SQ50057SV**

571x436 mm

lavabo

batarya delikli
taşma delikli
montaj kiti dahil değildir
mobilya ile kullanıma uygundur
duvara montaj yapılarak kullanılır
sharp&slim

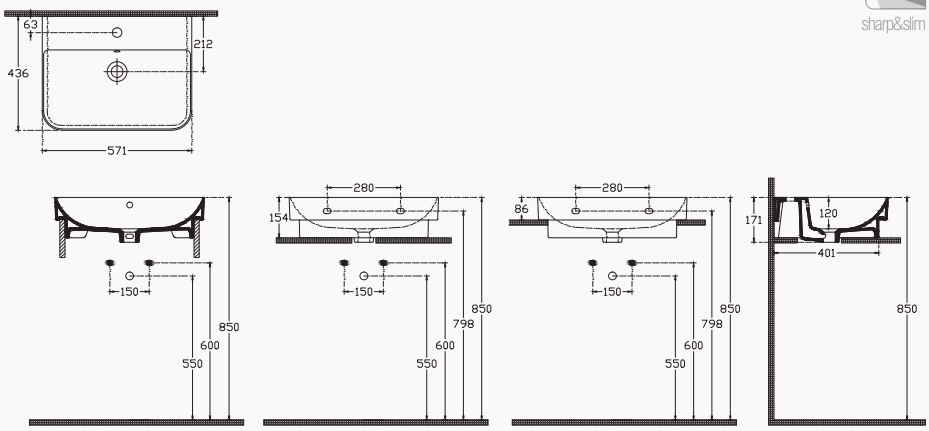


sharp&slim

# 48

**10SQ50048SV**

478x417 mm

lavabo

batarya delikli
taşma delikli
montaj kiti dahil değildir
mobilya ile kullanıma uygundur
duvara montaj yapılarak kullanılır
sharp&slim

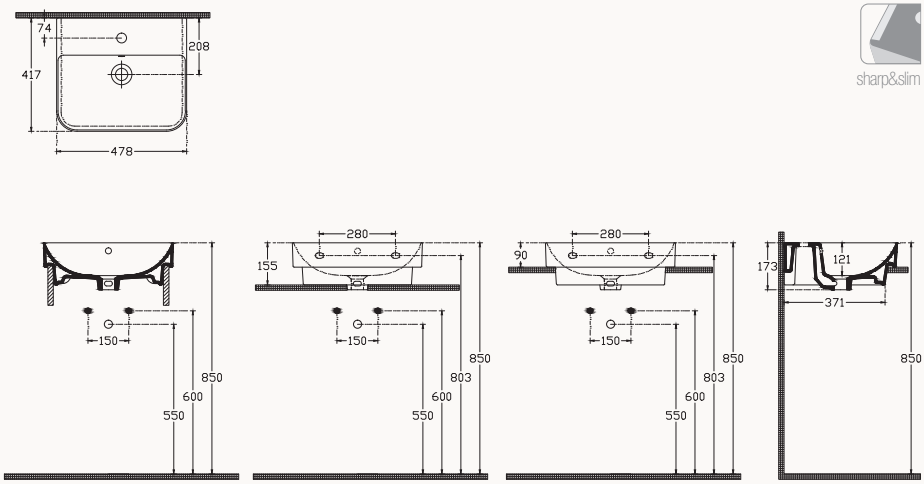


sharp&slim

# 61

**10SQ51061SV**

605x500 mm

lavabo

batarya delikli
taşma delikli
montaj kiti dahil değildir
mobilya ile kullanıma uygundur
duvara montaj yapılarak kullanılır
sharp&slim

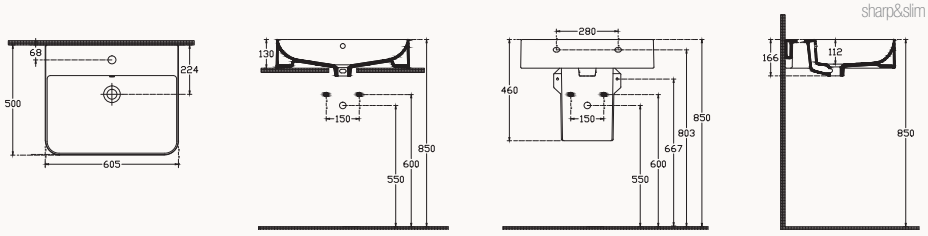


sharp&slim

# 51

**10SQ51051SV**

507x500 mm

lavabo

batarya delikli
taşma delikli
montaj kiti dahil değildir
mobilya ile kullanıma uygundur
duvara montaj yapılarak kullanılır
sharp&slim

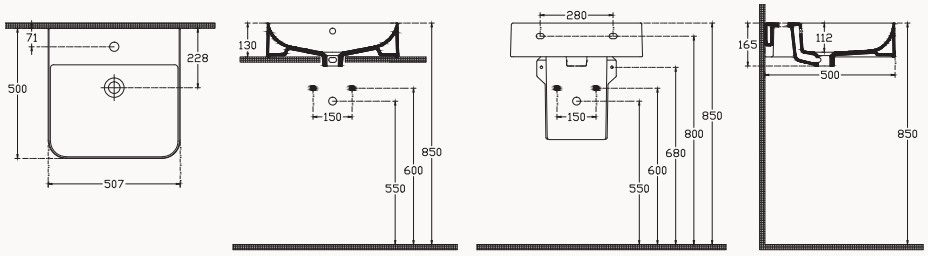

# 59

**10SQ51058SV**

590x490 mm

yarım tezgahüstü lavabo

batarya delikli
taşma delikli
mobilya ile kullanıma uygundur
duvara montaj yapılarak kullanılır
lavabo montaj kiti dahil değildir
sharp&slim

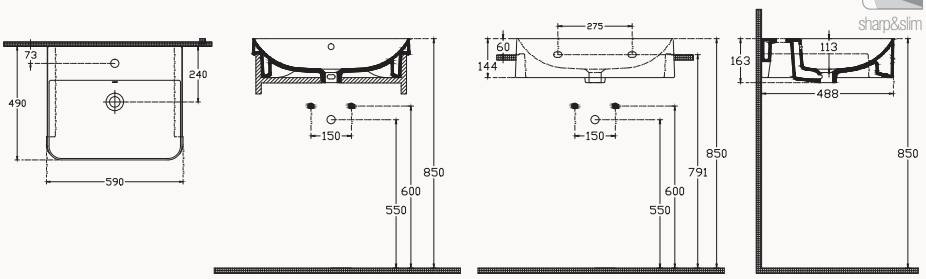



ISVEA
1962 ITALIA
rimLess

**Sentimenti Neo**
asma klozet ve bide


rimLess
smartfixPlus
SENTIMENTI
designed by Nativita Design House



## SENTIMENTI

designed by Nativita Design House



Yuvarlak ve keskin hatları bir araya getiren Sentimenti, banyolarda zarafet ve yalınlığı bir arada sunuyor.

**Sentimenti Neo**
asma klozet

ISVEA
1962 ITALIA
ultraFlat

**Sentimenti**
lavabo
**Sentimenti**
asma klozet





**Sentimenti Neo**
duvara sıfır klozet&bide

smartFixPlus
slim klozet kapağı



ISVEA
1962 ITALIA
cleanWash

Sentimenti Neo
asma klozet



Sentimenti Neo
duvara sıfır klozet&rezervuar




**Sentimenti Neo**
duvara sıfır klozet+rezervuar

# Lavabolar

## 100
**10SM50100SV**
1000x465mm
flat lavabo



**ultraFlat**

## 82
**10SM50082SV**
820x465 mm
flat lavabo



**ultraFlat**

## 65
**10SM50065SV**
650x465 mm
flat lavabo



**ultraFlat**

## 45
**10SM50045SV**
450x300 mm
flat lavabo



**ultraFlat**

# Klozet&Bide

### Sentimenti Neo

**10AR02010SV**
asma klozet



**rimLess**
**smartFixPlus**

**10AR41010SV**
asma bide



**smartFixPlus**

### Sentimenti Neo cleanWash

**10ARS1010I**
asma klozet



**rimLess**
**smartFixPlus**

**10ARS1034I**
sayfa 138

YENİ



**rimLess**
**smartFixPlus**
**sensörlü**

### Sentimenti Neo Duvara Sıfır YENİ

**10SM04001**
**10SMS1001**
duvara sıfır klozet & rezervuar



**rimLess**

ultraFlat

# 100

**10SM50100SV**

1000x465 mm

flat lavabo

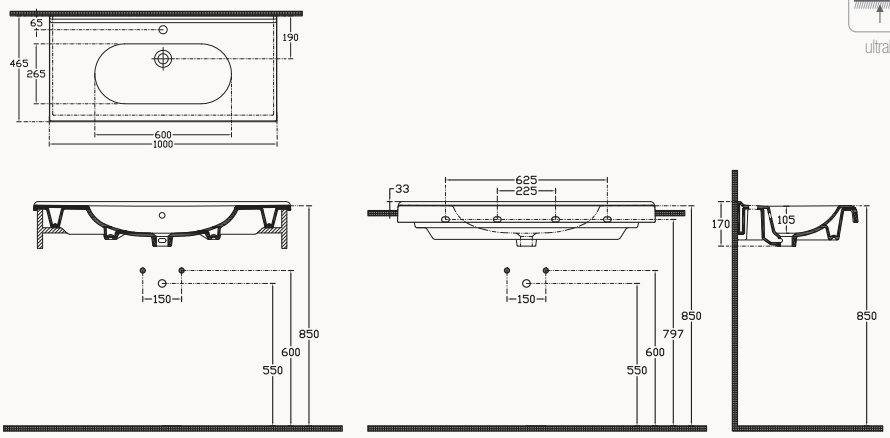


batarya delikli
taşma delikli
montaj kiti dahil değildir
mobilya ile kullanıma uygundur
duvara montaj yapılarak kullanılır

ultraFlat

# 82

**10SM50082SV**

820x465 mm

flat lavabo

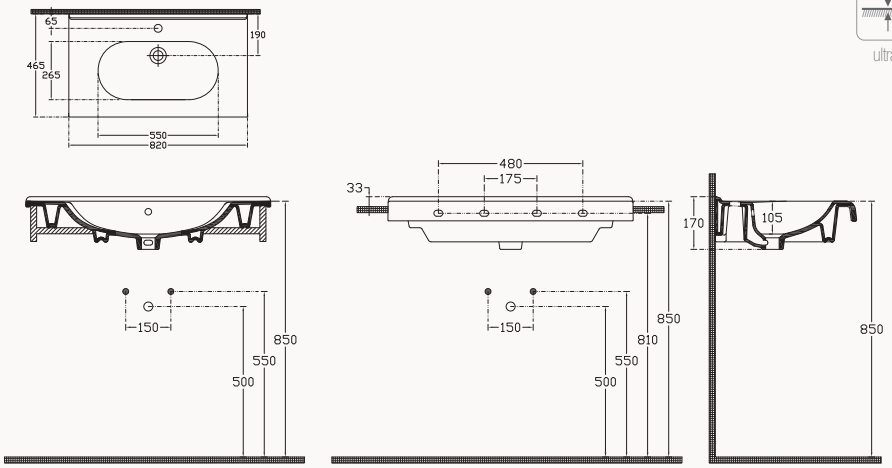


batarya delikli
taşma delikli
montaj kiti dahil değildir
mobilya ile kullanıma uygundur
duvara montaj yapılarak kullanılır

ultraFlat

# 65

**10SM50065SV**

650x465 mm

flat lavabo

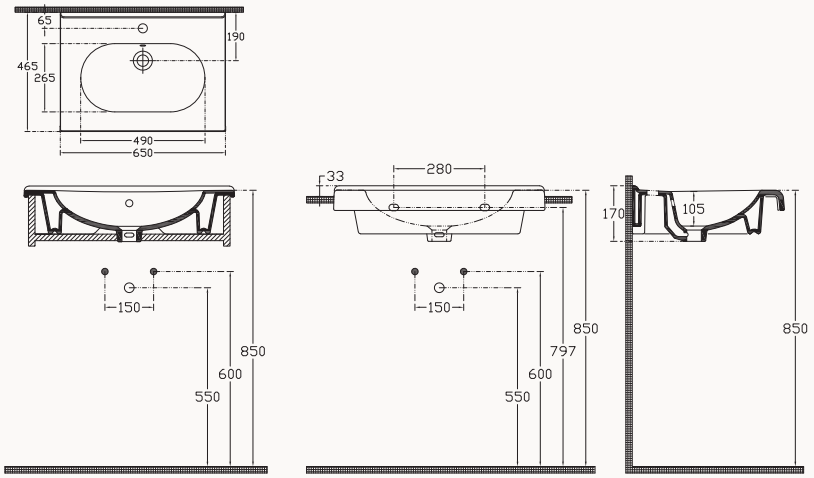


batarya delikli
taşma delikli
montaj kiti dahil değildir
mobilya ile kullanıma uygundur
duvara montaj yapılarak kullanılır

ultraFlat

# 45

**10SM50045SV**

450x300 mm

flat lavabo

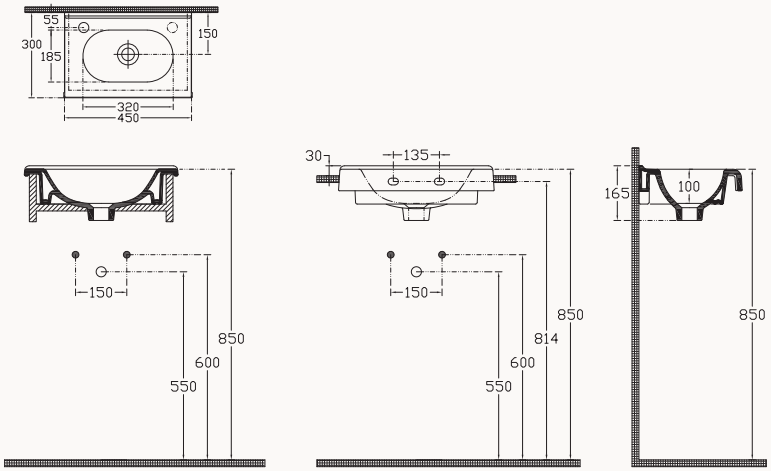


batarya delikli
taşma delikli
montaj kiti dahil değildir
mobilya ile kullanıma uygundur
duvara montaj yapılarak kullanılır

4 LT · Rimless · Slim Kapak · seatPlus · aquaPlus · Yavaş Kapanma · smartFix Plus

**10AR02010SV**
Sentimenti Neo rimLess
asma klozet

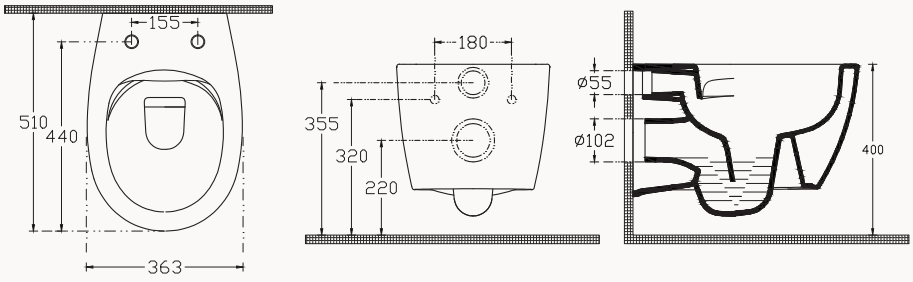


rimLess
smartFixPlus
montaj kiti dahildir
klozet kapağı ayrıca sipariş edilir

**40D40200I D40** klozet kapağı (yavaş kapanma, slim)

smartFix Plus

**10AR41010SV**
Sentimenti Neo
asma bide

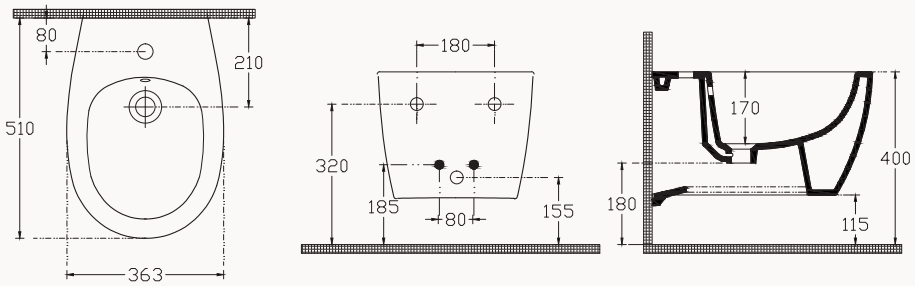


smartFixPlus

4 LT · Rimless · Slim Kapak · seatPlus · aquaPlus · Yavaş Kapanma · smartFix Plus

**10ARS1010I**
Sentimenti Neo cleanWash
asma klozet
soğuk su bağlantılı, entegre taharet musluğu

**10ARS1015I**
Sentimenti Neo cleanWash
asma klozet
soğuk&sıcak su bağlantılı, entegre taharet

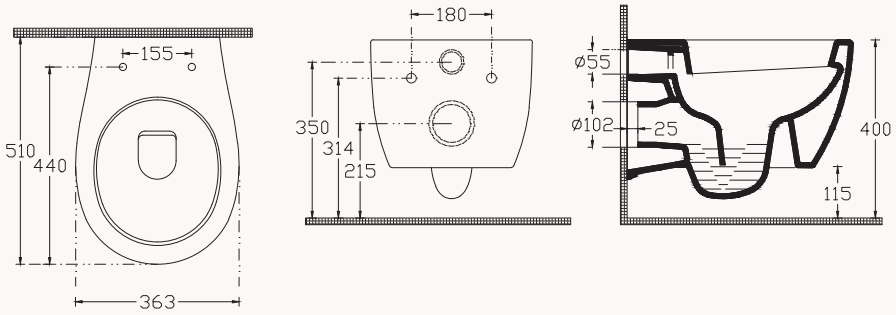


**40D40200I D40** klozet kapağı (yavaş kapanma, slim)

4 LT · Rimless · Slim Kapak · seatPlus · aquaPlus · Yavaş Kapanma · smartFix Plus

**10ARS1034I**
Sentimenti Neo cleanWash
asma klozet
soğuk su bağlantılı, sensörlü entegre taharet musluğu

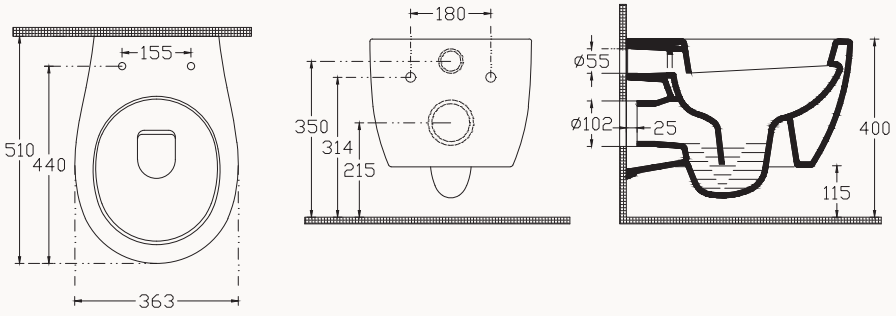


**40D40200I D40** klozet kapağı (yavaş kapanma, slim)

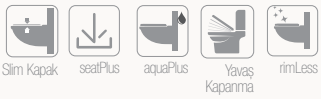


**10SM04001**
**10SMS1001**
rimless duvara sıfır cc klozet&cistern

montaj kiti dahildir
alttan çıkış kadası dahil

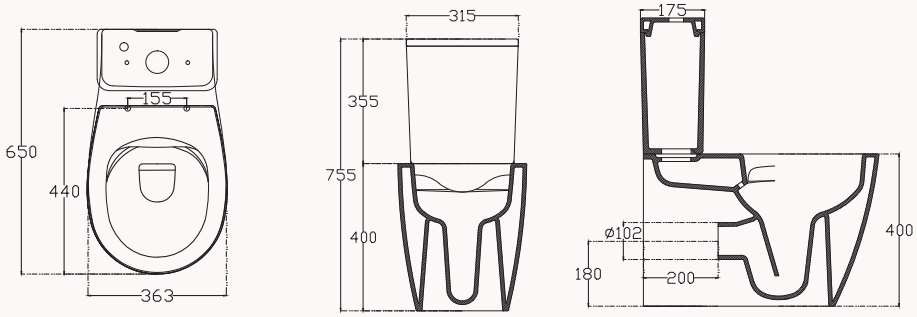


klozet kapağı ayrıca sipariş edilir

**40D40200I-S** klozet kapağı (yavaş kapanma, tak-çıkart, slim)






**10AR02010SV + 46Z61100I**
mükemmel klozet

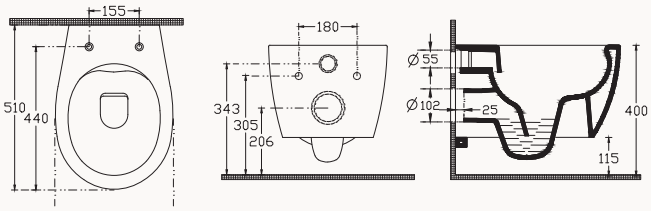


klozet kapağı ayrıca sipariş edilir

**46Z61100I** klozet kapağı (smartPlus)



## SISTEMA$^{T}$

designed by Genesis Research & Design



Sistema$^{T}$ lavabo koleksiyonu, yalın tasarım çizgisi
ile kullanışlı ve şık banyolar yaratıyor.

ISVEA
1962 ITALIA
ultraFlat





# SISTEMA$^{T}$

designed by Genesis Research & Design

Sistema$^{T}$
flat lavabo

ISVEA
1962 ITALIA
ultraFlat



# Lavabolar

**121**
**10SL50121SV**
1216x460 mm
flat lavabo



**ultraFlat**

**121**
**10SL51121SV**
1216x460 mm
flat lavabo



**ultraFlat**

**101**
**10SL50101SV**
1015x465 mm
flat lavabo



**ultraFlat**

**91**
**10SL50091SV**
915x465 mm
flat lavabo



**ultraFlat**

**81**
**10SL51081SV**
815x465 mm
flat lavabo



**ultraFlat**

**76**
**10SL50076SV**
760x465 mm
flat lavabo



**ultraFlat**

**71**
**10SL50071SV**
715x465 mm
flat lavabo



**ultraFlat**

**61**
**10SL50061SV**
615x465 mm
flat lavabo



**ultraFlat**

**60**
**10SL50060SV**
600x360 mm



YENİ

**ultraFlat**

**40**
**10SL50040SV**
400x360 mm



YENİ

**ultraFlat**

ultraFlat

# 121

**10SL50121SV**

1216x460 mm

flat lavabo

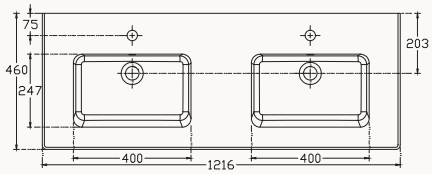


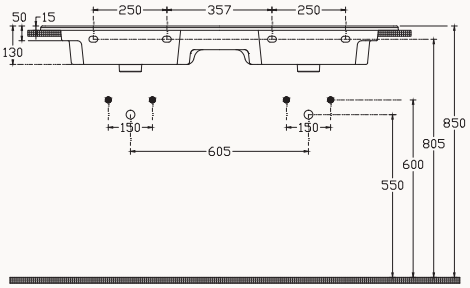


batarya delikli
taşma delikli
montaj kiti dahil değildir
mobilya ile kullanıma uygundur
duvara montaj yapılarak kullanılır

ultraFlat

# 121

**10SL51121SV**

1216x460 mm

flat lavabo

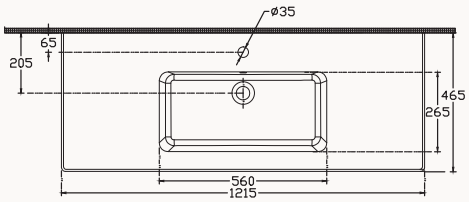


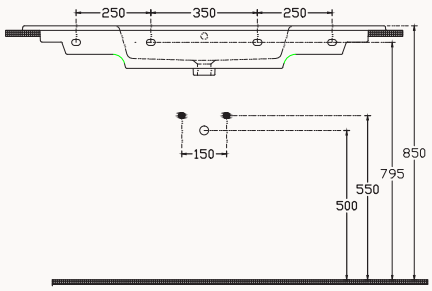


batarya delikli
taşma delikli
montaj kiti dahil değildir
mobilya ile kullanıma uygundur
duvara montaj yapılarak kullanılır

ultraFlat

# 101

**10SL50101SV**

1015x465 mm

flat lavabo

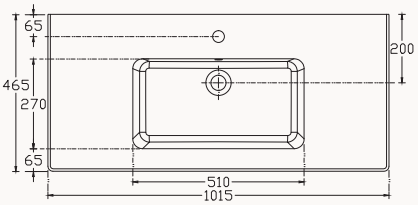


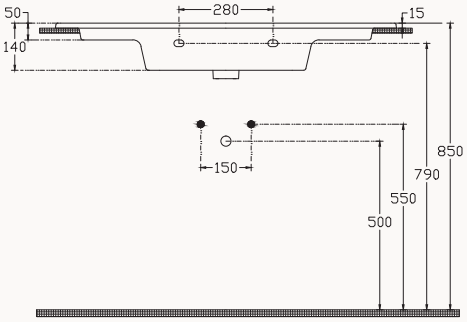


batarya delikli
taşma delikli
montaj kiti dahil değildir
mobilya ile kullanıma uygundur
duvara montaj yapılarak kullanılır

ultraFlat

# 91

**10SL50091SV**

915x465 mm

flat lavabo

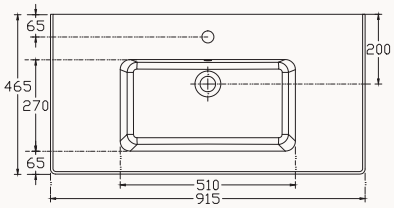


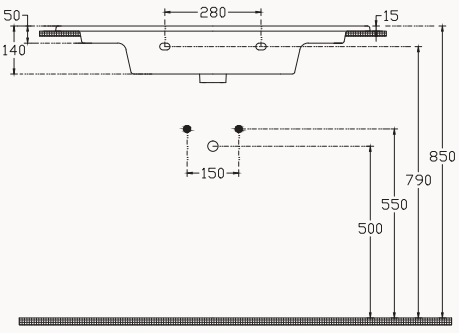


batarya delikli
taşma delikli
montaj kiti dahil değildir
mobilya ile kullanıma uygundur
duvara montaj yapılarak kullanılır

ultraFlat

# 81

**10SL51081SV**

815x465 mm

flat lavabo

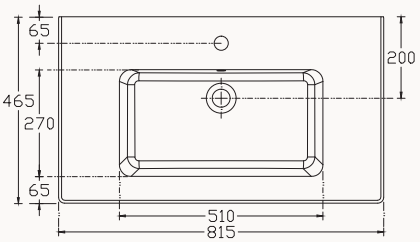


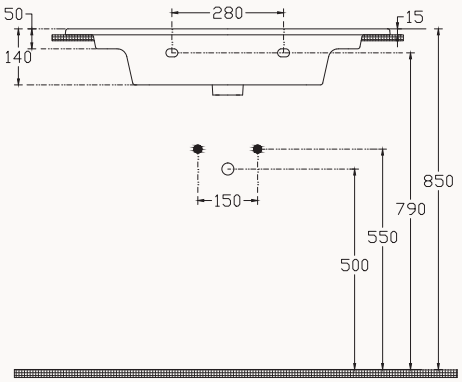


batarya delikli
taşma delikli
montaj kiti dahil değildir
mobilya ile kullanıma uygundur
duvara montaj yapılarak kullanılır

ultraFlat

# 76

**10SL50076SV**

760x465 mm

flat lavabo

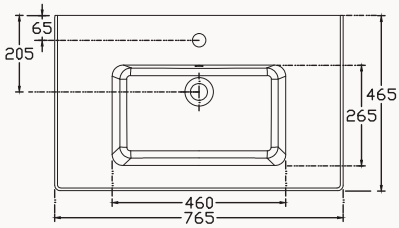


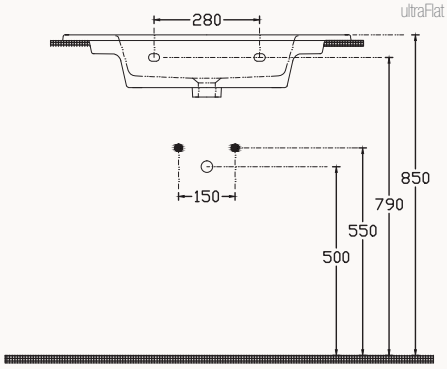


batarya delikli
taşma delikli
montaj kiti dahil değildir
mobilya ile kullanıma uygundur
duvara montaj yapılarak kullanılır

ultraFlat

# 71

**10SL50071SV**

715x465 mm

flat lavabo

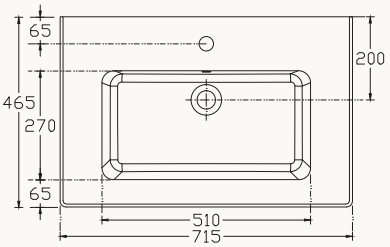


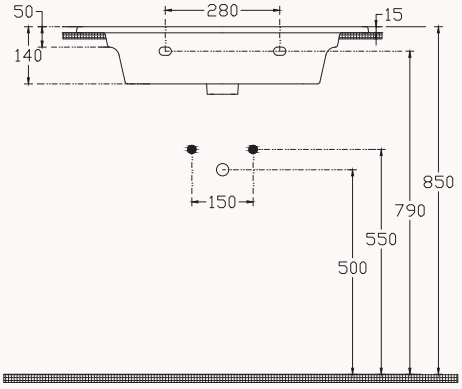


batarya delikli
taşma delikli
montaj kiti dahil değildir
mobilya ile kullanıma uygundur
duvara montaj yapılarak kullanılır

ultraFlat

# 61

**10SL50061SV**

615x465 mm

flat lavabo

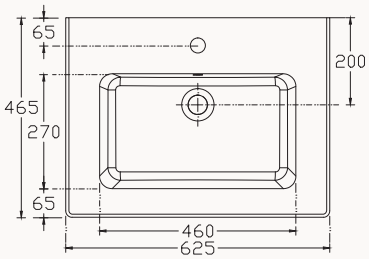


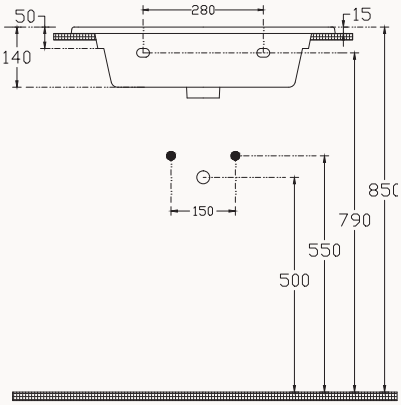


batarya delikli
taşma delikli
montaj kiti dahil değildir
mobilya ile kullanıma uygundur
duvara montaj yapılarak kullanılır

ultraFlat

# 60

**10SL50060SV**

600x360 mm

flat lavabo

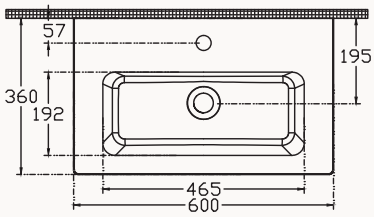


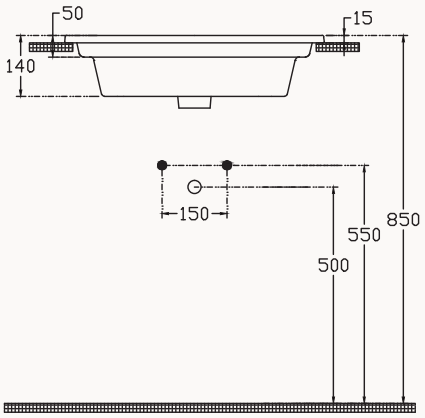


batarya delikli
taşma delikli
montaj kiti dahil değildir
mobilya ile kullanıma uygundur

ultraFlat

# 40

**10SL50040SV**

400x360 mm

flat lavabo

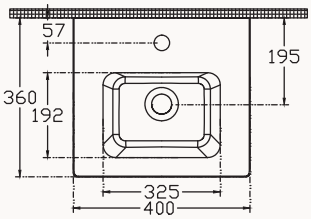


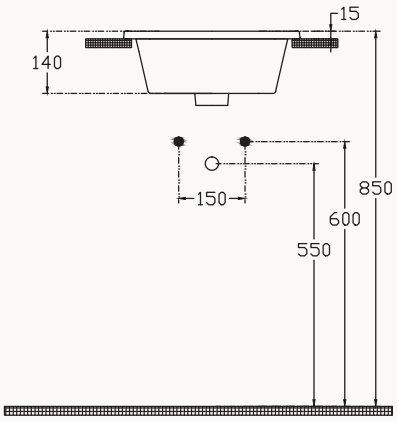


batarya delikli
taşma delikli
montaj kiti dahil değildir
mobilya ile kullanıma uygundur



## SISTEMA$^{X}$

designed by OMC² Design Studios



Sistema$^{X}$ koleksiyonu, zarif ve yalın çizgisi ile banyoları estetik ve fonksiyonel unsurlarla buluşturuyor.

ISVEA
1962 ITALIA
ultraFlat






Sistema^X Clear
flat lavabo

# Lavabolar

## 121
**10SX50121SV**
1210x505 mm
Clear flat lavabo



**ultraFlat**

## 101
**10SX51101SV**
1010x505 mm
Clear flat lavabo



**ultraFlat**

## 80
**10SX50080SV**
800x505 mm
Clear flat lavabo



**ultraFlat**

# Banyo Mobilyaları

## 100
**22SFS003100I**
1000x505x850 mm

doğal ahşap kaplama
lavabo dahildir-10SX51101SV
22SFS003100I hareli teak



## 80
**22SFS003080I**
800x505x850 mm

doğal ahşap kaplama
lavabo dahildir-10SX50080SV
22SFS003080I hareli teak



ultraFlat

# 121

**10SX50121SV**

1210x505

clear flat lavabo

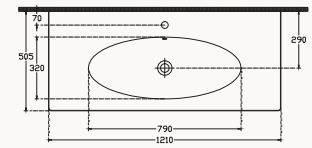


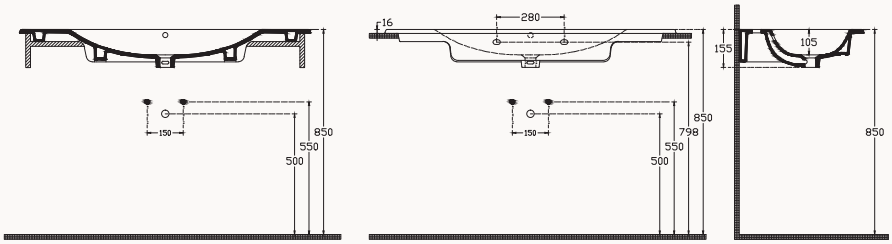


batarya delikli
taşma delikli
montaj kiti dahil değildir
mobilya ile kullanıma uygundur
duvara montaj yapılarak kullanılır

ultraFlat

# 101

**10SX51101SV**

1010x505 mm

clear flat lavabo

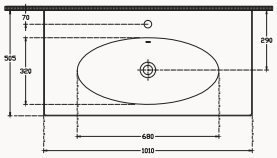


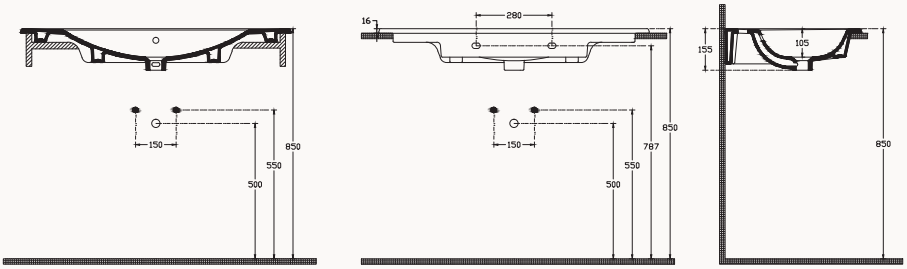


batarya delikli
taşma delikli
montaj kiti dahil değildir
mobilya ile kullanıma uygundur
duvara montaj yapılarak kullanılır

ultraFlat

# 80

**10SX50080SV**

800x505 mm

clear flat lavabo

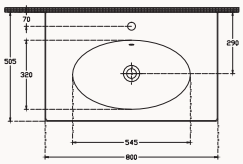


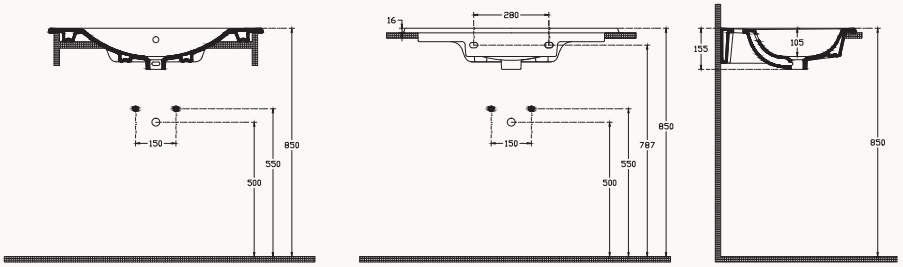


batarya delikli
taşma delikli
montaj kiti dahil değildir
mobilya ile kullanıma uygundur
duvara montaj yapılarak kullanılır

# 100

**22SFS003100I**

1000x505x850 mm

doğal ahşap kaplama
lavabo dahildir- 10SX51101SV
22SFS003100I hareli teak

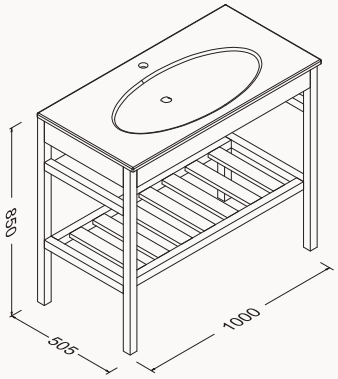


# 80

**22SFS003080I**

800x505x850 mm

doğal ahşap kaplama
lavabo dahidir-10SX50080SV
22SFS003080I hareli teak

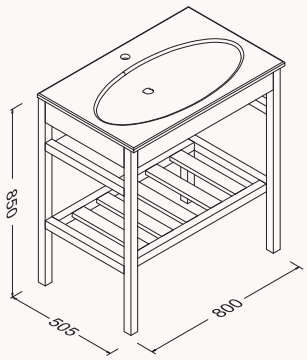

ISVEA
1962 ITALIA
sharp&slim



sharp&slim

# SISTEMA$^{Y}$

designed by OMC$^{2}$ Design Studios



Sistema$^{Y}$
tezgahüstü lavabo



# SISTEMA$^{Y}$

designed by OMC$^{2}$ Design Studios



Sistema$^{Y}$ koleksiyonu, farklı ihtiyaçlara sunduğu fonksiyonel ve estetik alternatifler ile beğeni topluyor.



Sistema[Y] Soft
45 cm tezgahüstü lavabo

ISVEA
1962 ITALIA
sharp&slim



Sistema[Y] Clear
65 cm tezgahüstü lavabo

# Lavabolar

**65**
**10SY50065SV**
644x395 mm
Clear tezgahüstü lavabo



**sharp&slim**

**60**
**10SY50060SV**
600x377 mm
Clear tezgahüstü lavabo



**sharp&slim**

**52**
**10SY50052SV**
525x395 mm
Clear tezgahüstü lavabo



**sharp&slim**

**60**
**10SY51060SV**
600x420 mm
Soft tezgahüstü lavabo



**sharp&slim**

**51**
**10SY65051SV**
510x355 mm
Clear tezgahüstü lavabo



**sharp&slim**

**∅45**
**10SY66045SV**
Soft tezgahüstü lavabo



**∅45**
**10SY65045SV**
Soft tezgahüstü lavabo



sharp&slim

# 65

**10SY50065SV**

644x395 mm

Clear tezgahüstü lavabo

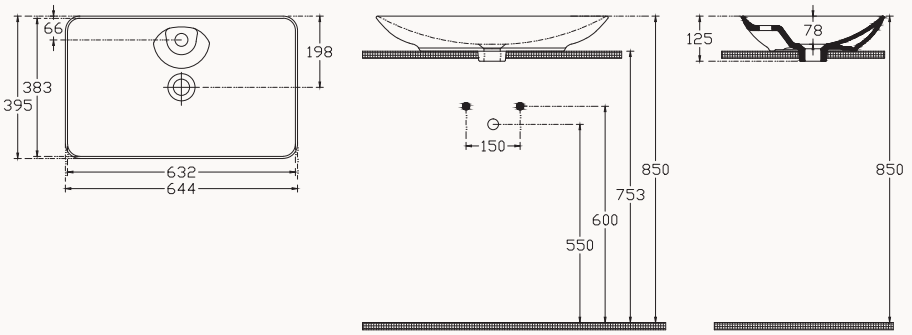


batarya delikli
taşma deliksiz
mobilya ile kullanıma uygundur
sharp&slim

sharp&slim

# 52

**10SY50052SV**

525x395 mm

Clear tezgahüstü lavabo

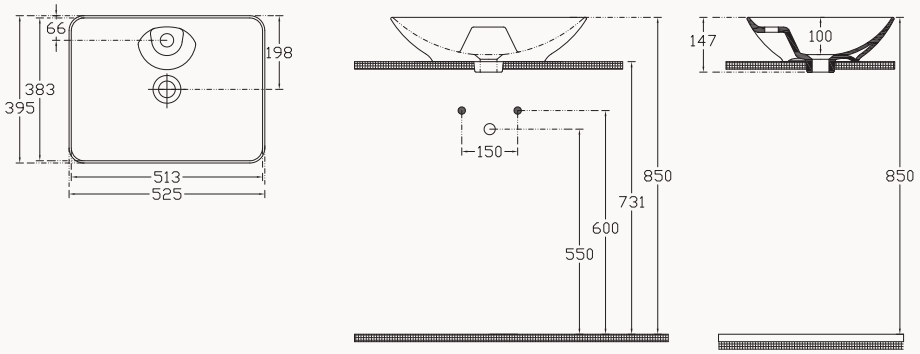


batarya delikli
taşma deliksiz
mobilya ile kullanıma uygundur
sharp&slim

sharp&slim

# 60

**10SY50060SV**

600x377 mm

Clear tezgahüstü lavabo

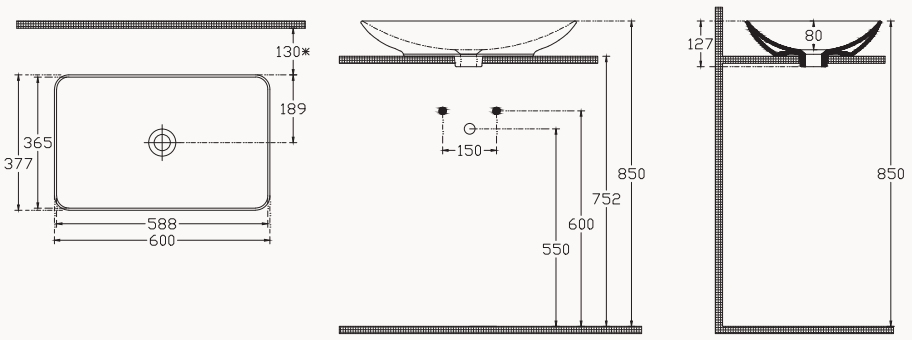


batarya deliksiz
taşma deliksiz
mobilya ile kullanıma uygundur
sharp&slim

sharp&slim

# 60

**10SY51060SV**

600x420 mm

tezgahüstü lavabo

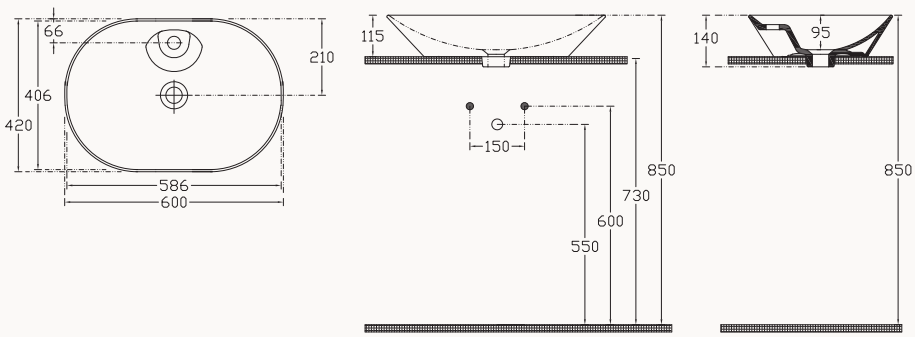


batarya delikli
taşma deliksiz
mobilya ile kullanıma uygundur
sharp&slim

sharp&slim

# 51

**10SY65051SV**

510x355 mm

clear tezgahüstü

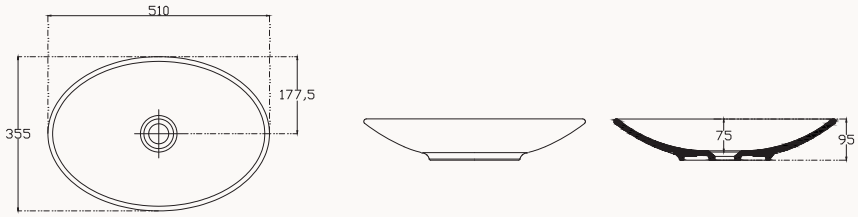


batarya deliksiz
taşma deliksiz
mobilya ile kullanıma uygundur
sharp&slim

# ∅45

**10SY65045SV**

tezgahüstü lavabo

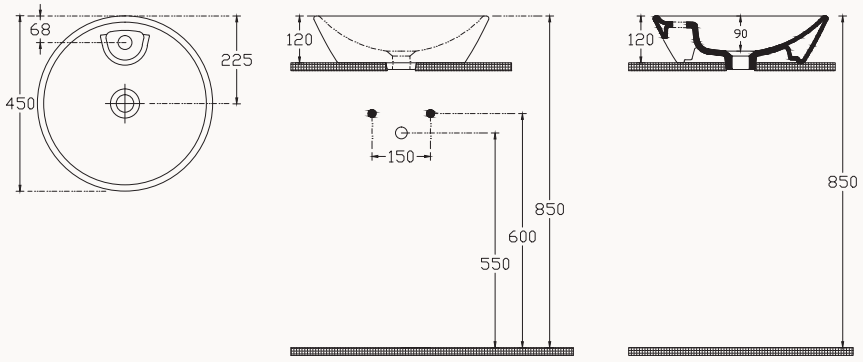


batarya delikli
taşma deliksiz
mobilya ile kullanıma uygundur

# ∅45

**10SY66045SV**

tezgahüstü lavabo

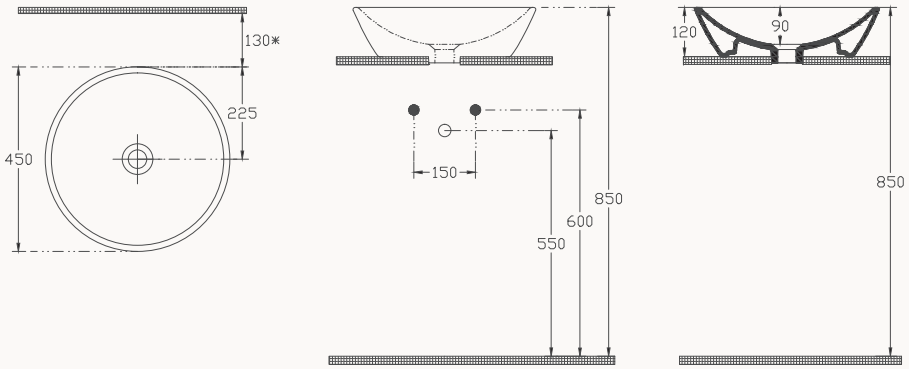


batarya deliksiz
taşma deliksiz
mobilya ile kullanıma uygundur

4 LT
Yavaş Kapanma
seatPlus
aquaPlus
Slim Kapak

**10SY02001SV**

asma klozet

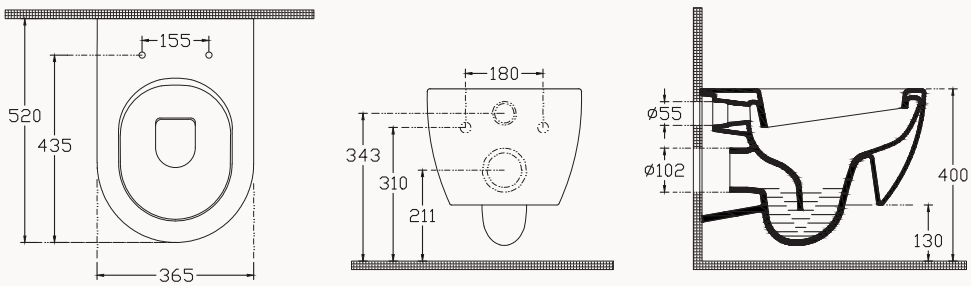


montaj kiti dahildir
gömme rezervuar ile kullanıma uygundur
klozet kapağı ayrıca sipariş edilir

**40KF0200I** klozet kapağı (yavaş kapanan, tak-çıkart)

# rimless
# smartFixPlus



## SISTEMA$^{Z}$

designed by OMC$^{2}$ Design Studios



Sistema$^{Z}$ koleksiyonu, şık ve konforlu tasarımı
işlevsellikle birleştiriyor

ISVEA
1962 ITALIA
sharp&slim



# SISTEMA$^{Z}$

designed by OMC2 Design Studios



Sistema$^{Z}$
frame lavabo

ISVEA
1962 ITALIA
sharp&slim



# Lavabolar

## 90
**10SF50090SV**
900x420 mm
frame lavabo



**sharp&slim**

## 70
**10SF50070SV**
700x420 mm
frame lavabo



**sharp&slim**

## 60
**10SF50060SV**
600x420 mm
frame lavabo



**sharp&slim**

## 50
**10SF50051SV**
500x420 mm
frame lavabo



**sharp&slim**

## 51
**10SF50050SV**
510x250 mm
frame lavabo

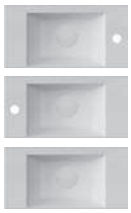

**sharp&slim**

# Klozet

**10SF02001SV**
asma klozet



**rimLess**
**smartFixPlus**

sharp&slim

# 90

**10SF50090SV**

900x420 mm

frame lavabo

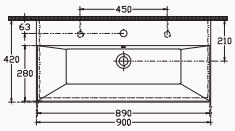


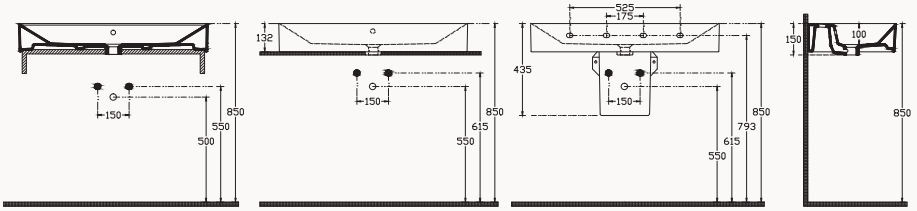


batarya delikli
taşma delikli
montaj kiti dahil değildir
mobilya ile kullanıma uygundur
duvara montaj yapılarak kullanılır
sharp&slim

sharp&slim

# 70

**10SF50070SV**

700x420 mm

frame lavabo

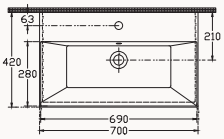


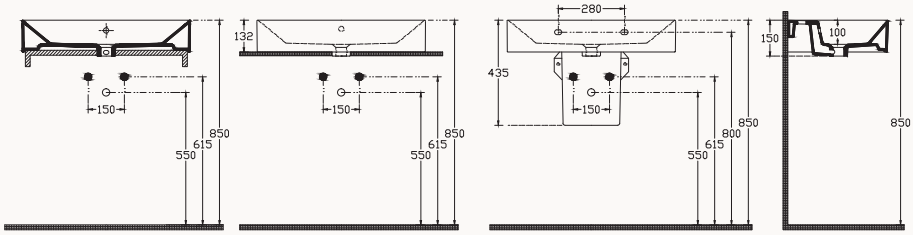


batarya delikli
taşma delikli
montaj kiti dahil değildir
mobilya ile kullanıma uygundur
duvara montaj yapılarak kullanılır
sharp&slim

sharp&slim

# 60

**10SF50060SV**

600x420 mm

frame lavabo

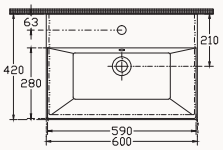


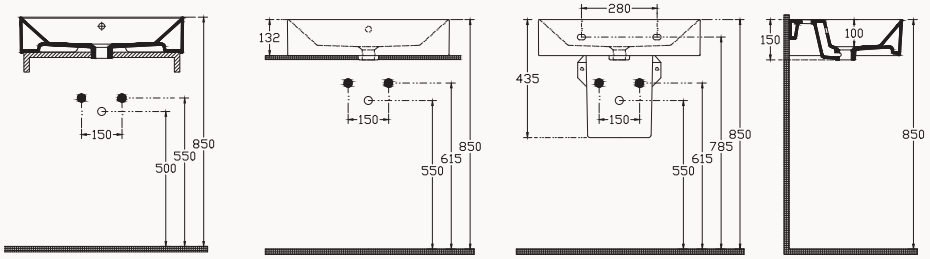


batarya delikli
taşma delikli
montaj kiti dahil değildir
mobilya ile kullanıma uygundur
duvara montaj yapılarak kullanılır
sharp&slim

sharp&slim

# 50

**10SF50051SV**

500x420 mm

frame lavabo

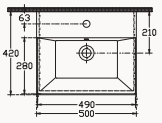


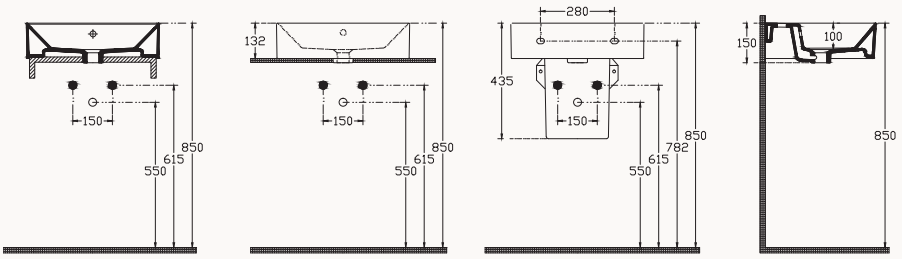


batarya delikli
taşma delikli
montaj kiti dahil değildir
mobilya ile kullanıma uygundur
duvara montaj yapılarak kullanılır
sharp&slim

# 51

**10SF50050SV**

510x250 mm

frame lavabo

sağ/sol batarya delikli veya batarya deliksiz
taşma delikli
montaj kiti dahil değildir
mobilya ile kullanıma uygundur
sharp&slim

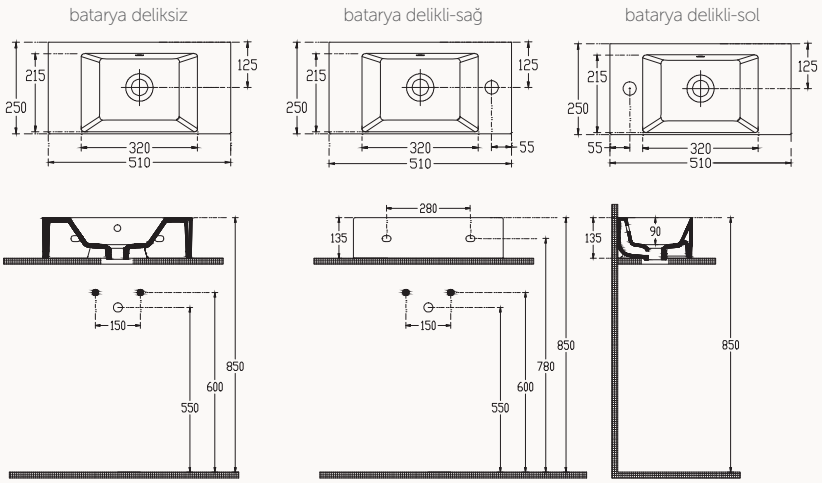


**10SF39001SV**

Frame yarım ayak

SistemaZ Frame serisi ile uyumludur
yarım ayak montaj kiti dahildir

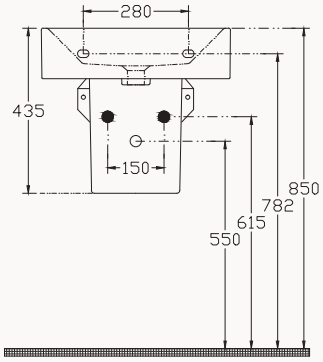


Slim Kapak seatPlus aquaPlus Yavaş Kapanma smartFix Plus Rimless

**10SF02001SV**

Sistema Z

asma klozet

rimLess
smartFixPlus
montaj kiti dahildir
klozet kapağı ayrıca sipariş edilir

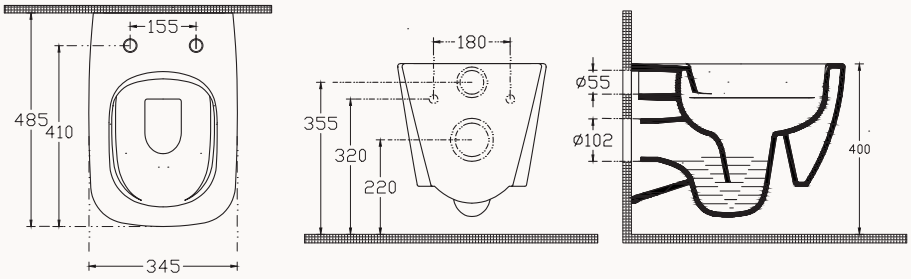


**40Z40200I Z40** klozet kapağı (yavaş kapanma, tak-çıkart,slim)



## SOLUZIONE

designed by Genesis Research & Design



Fonksiyon, ergonomi ve estetik katma değerleri ile hareket eden Soluzione koleksiyonu, geniş ürün yelpazesi ile profesyonellere rahatlıkla kullanabilecekleri zengin bir kaynak sunuyor.

rimLess
smartFixPlus

# SOLUZIONE

designed by Genesis Research & Design



**Soluzione XI**
rimless asma klozet






**Soluzione II**
rimLess asma klozet



**Soluzione VI**
duvara sıfır klozetörezervuar

# Lavabolar

**56**
**10SZ77056SV**
562x382 mm
tezgahaltı lavabo



**53**
**10SZ77053SV**
530x340 mm
tezgahaltı lavabo



**50**
**10PL77045SV**
500x340 mm
tezgahaltı lavabo



**57**
**10AC77057SV**
573x404 mm
tezgahaltı lavabo



**52**
**10AR77051SV**
524x422 mm
tezgahaltı lavabo



**46**
**10AR77046SV**
460x376 mm
tezgahaltı lavabo



# Klozet& Bide

**Soluzione XI**

**10KF02003SV**
asma klozet



**rimLess**
**smartFixPlus**

**Soluzione II**

**10MY02001SV**
asma klozet



YENİ

**Soluzione II**

**10MY02002SV**
asma klozet



**rimLess**
**smartFixPlus**

**Soluzione VI**

**10SZ04002SV**
**10BPS1002SV**
duvara sıfır klozet
&rezervuar



**10SZ02002SV**
asma klozet



# Pisuvar

**10SZ92001SV**



**10PL92002SV**



# 56

**10SZ77056SV**

562x382 mm

tezgahaltı lavabo

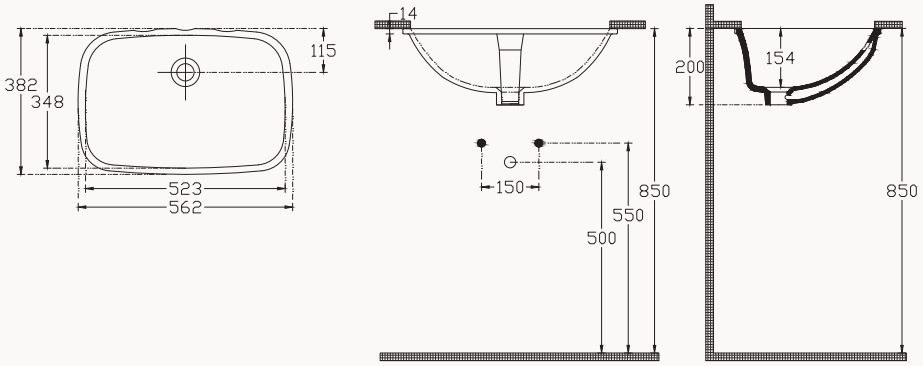


batarya deliksiz
taşma delikli
montaj kiti dahil değildir
mobilya ile kullanıma uygundur

# 53

**10SZ77053SV**

530x340 mm

tezgahaltı lavabo

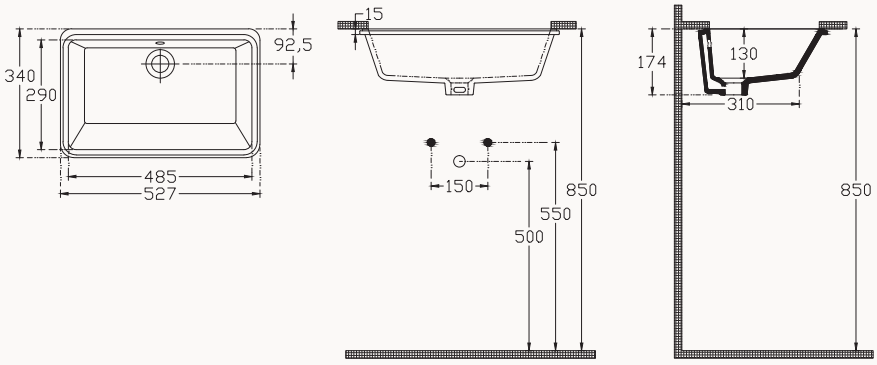


batarya deliksiz - taşma delikli
montaj kiti dahil değildir
mobilya ile kullanıma uygundur

# 50

**10PL77045SV**

500x340 mm

tezgahaltı lavabo

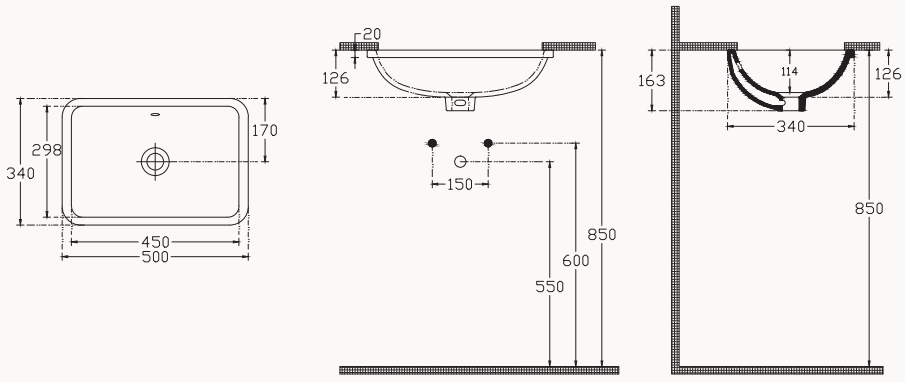


batarya deliksiz
taşma delikli
montaj kiti dahil değildir
mobilya ile kullanıma uygundur

# 57

**10AC77057SV**

573x404 mm

tezgahaltı lavabo

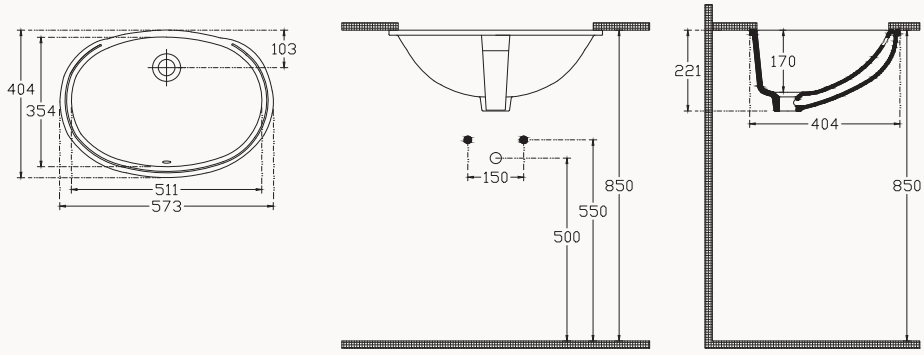


batarya deliksiz
taşma delikli
montaj kiti dahil değildir
mobilya ile kullanıma uygundur

# 52

**10AR77051SV**

524x422 mm

tezgahaltı lavabo

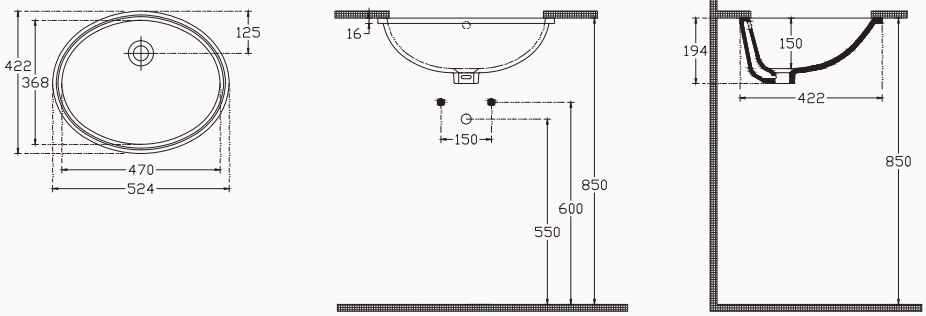


batarya deliksiz
taşma delikli
montaj kiti dahil değildir
mobilya ile kullanıma uygundur

# 46

**10AR77046SV**

460x376 mm

tezgahaltı lavabo

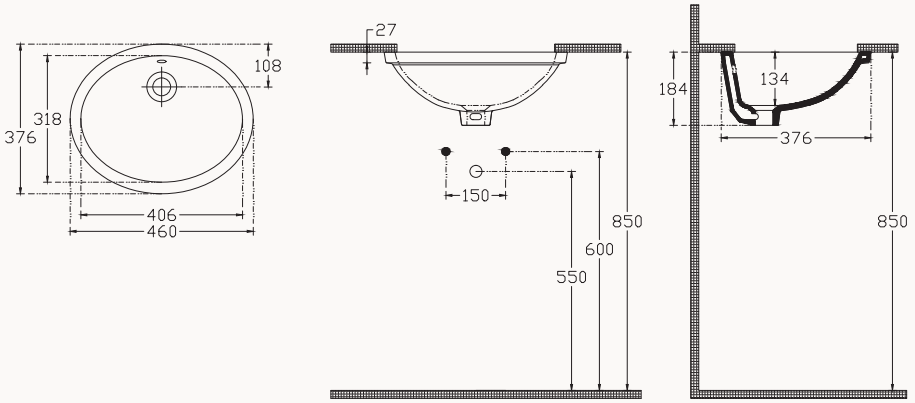


batarya deliksiz
taşma delikli
montaj kiti dahil değildir
mobilya ile kullanıma uygundur

## Soluzione II




**10MY02001SV**
Soluzione II
asma klozet

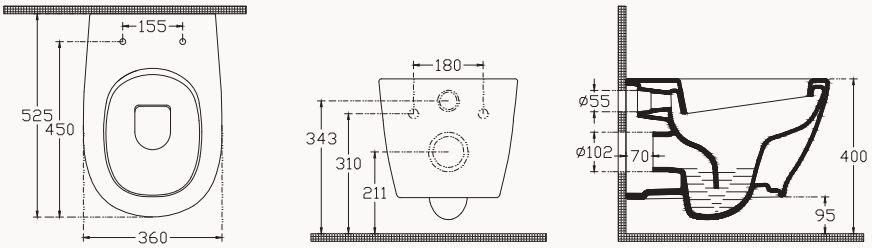


klozet kapağı ayrıca sipariş edilir

**40H40200I H40** klozet kapağı (yavaş kapanma, tak-çıkart, slim)

## Soluzione II




**10MY02002SV**
Soluzione II rimLess
asma klozet

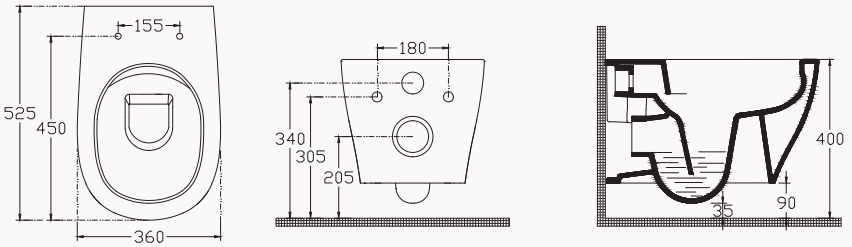


rimLess
smartFixPlus
klozet kapağı ayrıca sipariş edilir

**40H40200I H40** klozet kapağı (yavaş kapanma, tak-çıkart, slim)

## Soluzione VI




**10SZ02002SV**
Soluzione VI
asma klozet

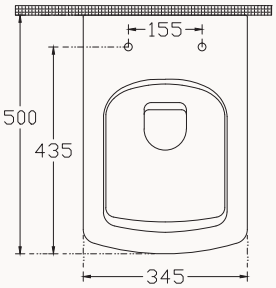


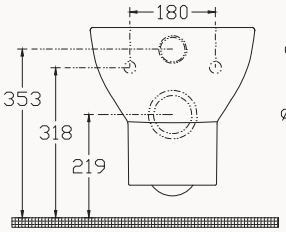


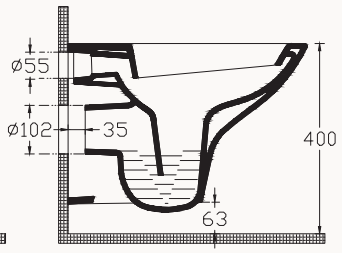


klozet kapağı ayrıca sipariş edilir

**40S40200I S40** klozet kapağı (yavaş kapanma, tak-çıkart, slim)

## Soluzione VI




**10SZ04002SV**
**10BPS1001SV**
Soluzione VI
duvara sıfır klozet&rezervuar

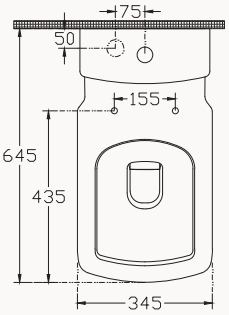


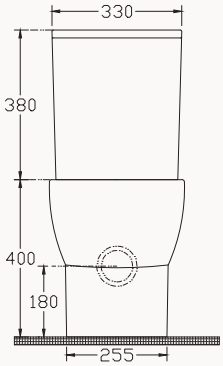


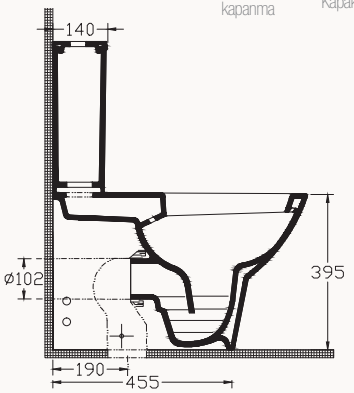


montaj kiti dahildir
klozet kapağı ayrıca sipariş edilir

**40S40200I S40** klozet kapağı (yavaş kapanma, tak-çıkart, slim)

## Soluzione XI

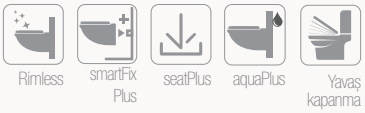


**10KF02003SV**

Soluzione XI
asma klozet

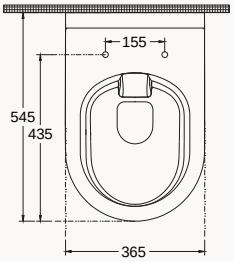


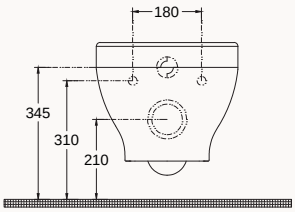


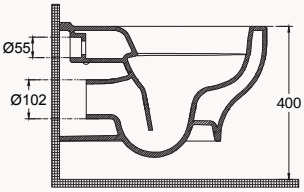


rimLess
smartFixPlus
55cm Confronto
klozet kapağı ayrıca sipariş edilir

**40KF0200I-S F50** klozet kapağı (yavaş kapanan, tak-çıkart)

**10SZ92001SV**

Soluzione I pisuvar

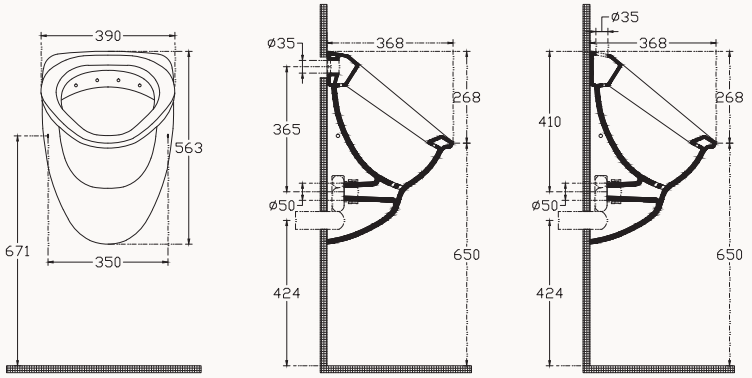


çıkış sifonu dahildir
pisuvar montaj kiti dahildir
dl-üstten su girişi
ds-gizli su girişi

**10PL92002SV**

Purita pisuvar

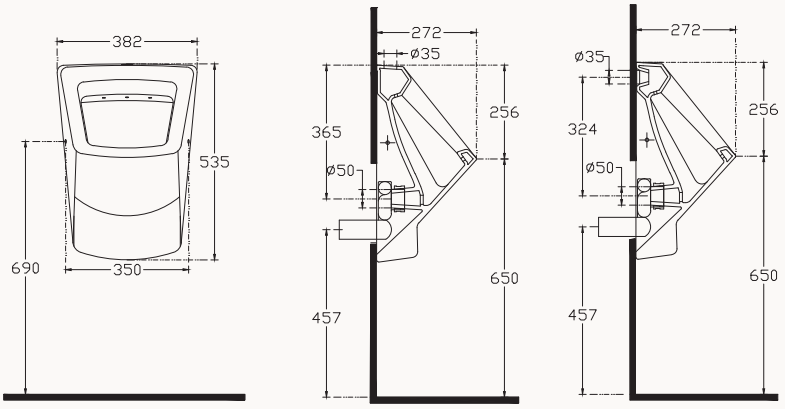


çıkış sifonu dahildir
pisuvar montaj kiti dahildir
dl-üstten su girişi
ds-gizli su girişi



## ABSOLUTE

designed by Ettore Giordano



Absolute, küçük banyoları kullanışlı alanlara dönüştürür.

Isvea tasarımcısı Prof. Ettore Giordano tarafından tasarlanan Absolute, minimalist tasarımıyla öne çıkarak dar alanlarda konfor ve işlevsellik yaratıyor. Absolute ile mevcut alanın en iyi şekilde kullanılmasıyla küçük banyolar harika mekanlara dönüşüyor

**Absolute**
rimLess asma klozet

**D50> <**
COMPACTO



50 cm



# Klozet & Bide

**10AB02002SV**
asma klozet



**rimLess**
**50cm compacto**

**10AB04003SV**
**10ABS1002SV**
duvara sıfır klozet
&rezervuar



**rimLess**
**61cm compacto**

Rimless | 4 LT | D50 compacto | Yavaş Kapanma | aquaPlus

**10AB02002SV**
rimLess asma klozet

50 cm compacto
gömme rezervuar ile kullanıma uygundur
klozet kapağı ayrıca sipariş edilir

**40R30700I R30** klozet kapağı (yavaş kapanan)
**40R30100I R30** klozet kapağı (normal)
**40R80200I R30** klozet kapağı (slim yavaş kapanan)

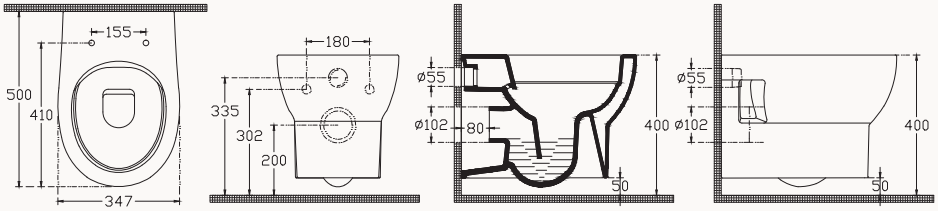


4 LT | Yavaş Kapanma | aquaPlus | Rimless | D61 compacto

**10AB04003SV**
**10ABS1002SV**

rimless duvara sıfır
klozet&rezervuar

61 cm compacto
alttan çıkış kadası dahildir
montaj kiti dahildir
klozet kapağı ayrıca sipariş edilir

**40R30700I R30** klozet kapağı (yavaş kapanan)
**40R30100I R30** klozet kapağı (normal)
**40R80200I R30** klozet kapağı (slim yavaş kapanan)

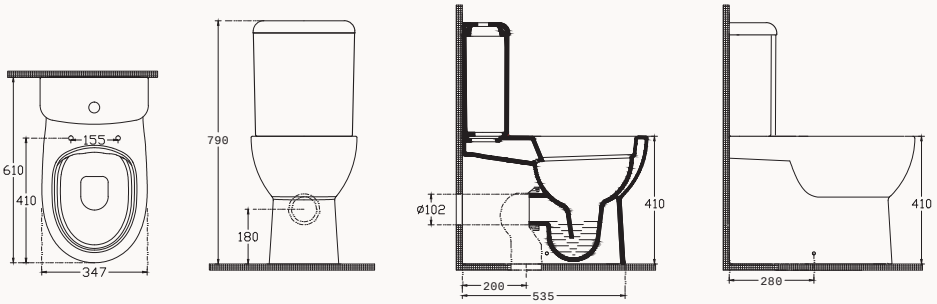

# BANYO MOBİLYALARI


Artisan Edition

# VEA



Vea
lavabo dolabı

Vea
aynalı



# VEA

VEA, retro hafızanın minimalizm yorumlaması ile ikonik bir tasarım... Geçmiş ve gelecek arasında köprü kuruyor.

Tasarımcı; VEA koleksiyonunu "Suyun akışkanlığından ilham aldığım yumuşak hatları, keskin köşelerle bir araya getirdiğim ilham verici özgün bir tasarım" olarak tanımlıyor. Retronun ikonik renkleri lacivert, bordo ve pastel yeşil alternatifi sunan Vea, geçmişin izlerini günümüz banyolarına taşıyor.

VEA, temelinde geçmişi hatırlamaya çağıran, ilhamını; geçmiş-gelecek, şehir hayatı-kır yaşamı gibi tezatlıkların uyumundan alan ikonik bir tasarım.

**Vea**
lavabo dolabı

**Vea**
ayna



**Vea**
lavabo dolabı

**Vea**
ayna

Artisan Edition

# VEA YENİ
## Banyo Mobilyaları

**60**
**21VES072060I**
600x450x520 mm
lavabo dolabı



**60**
**21VE4072060I**
600x20x790 mm
ayna



**60**
**21VES048060I**
600x450x520 mm
lavabo dolabı



**60**
**21VE4048060I**
600x20x790 mm
ayna



**60**
**21VES049060I**
600x450x520 mm
lavabo dolabı



**60**
**21VE4049060I**
600x20x790 mm
ayna

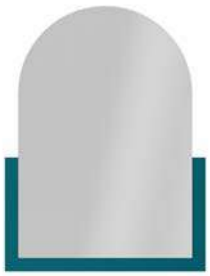

## 60

600x450x520 mm

lavabo dolabı

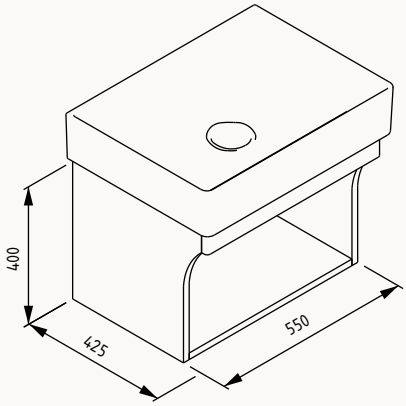


uyumlu lavabo
Vea 10VA50060

lake gövde

lavabo dahildir

**21VES072060I** gece mavisi
**21VES048060I** yakut kırmızı
**21VES049060I** okyanus

## 60

600x20x790 mm

ayna

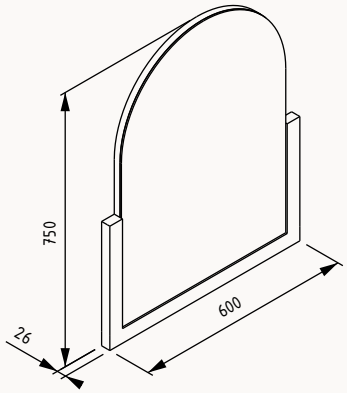


lake gövde
ayna

**21VE4072060I** gece mavisi
**21VE4048060I** yakut kırmızı
**21VE4049060I** okyanus




**Infinity**
asma klozet & bide

# INFINITY ART



**Infinity Art**
ayna

**Infinity Art**
lavabo dolabı



# INFINITY ART

Infinity Koleksiyona Artisan Edition dokunuşu...

**Infinity Art**
ayna

**Infinity Art**
lavabo dolabı



**Infinity Art**
ayna

**Infinity Art**
lavabo dolabı

Artisan Edition

# INFINITY ART YENİ
## Banyo Mobilyaları

**130**
**21IAS772100I**
**21IF6172030I**
1300x500x500 mm
lavabo dolabı
siyah lavabolu



**130**
**21IAS748100I**
**21IF6148030I**
1300x500x500 mm
lavabo dolabı
siyah lavabolu



**130**
**21IAS749100I**
**21IF6149030I**
1300x500x500 mm
lavabo dolabı
siyah lavabolu

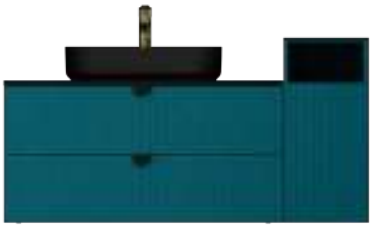



**55**
**29IA4007055I**
550x30x700 mm
ayna
(fırçalı pirinç kaplama)



Yavaş Kapanma

# 130

1300x500x500 mm

lavabo dolabı

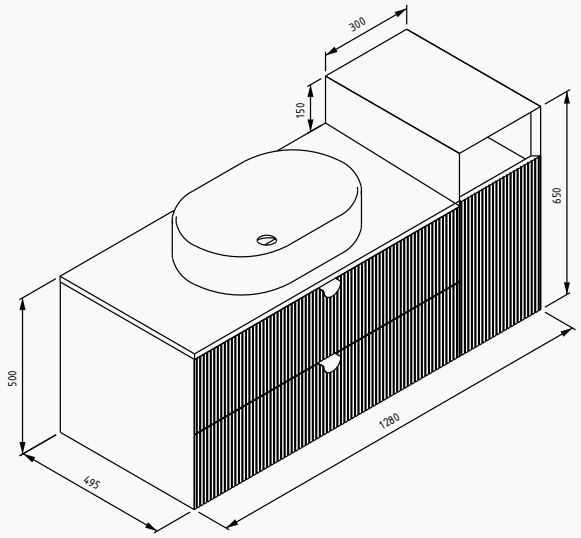


**uyumlu lavabolar**
Infinity 10NF65055 - 2N

gövde lake
çekmece lake
çekmece (yavaş kapanma)

**lavabo dahildir**

**21IAS772100I** gece mavisi (siyah lavabo)
**21IAS748100I** yakut kırmızı (siyah lavabo)
**21IAS749100I** okyanus (siyah lavabo)

Yavaş Kapanma

300x500x650 mm

askılı derin alt dolap

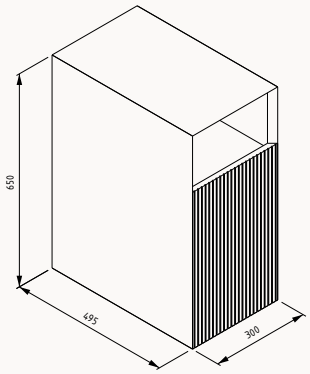


**21IF6148030I** yakut kırmızı (sağ)
**21IF6149030I** okyanus (sağ)
**21IF6172030I** gece mavisi (sağ)
**21IF6248030I** yakut kırmızı (sol)
**21IF6249030I** okyanus (sol)
**21IF6272030I** gece mavisi (sol)

# 55

550x30x700 mm

ayna

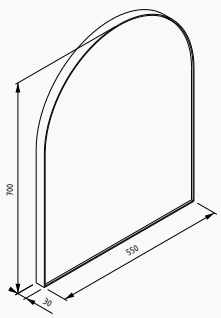


**29IA4007055I** fırçalı pirinç kaplama




Infinity
černá kozel & bide

# PUNO ART

design by
W·A·U
ARCHITETTI




**Puno Art**
lavabo dolabı

**Puno Art**
ayna





Puno Koleksiyona Artisan Edition dokunuşu...

**Puno Art**
lavabo ünitesi

**Puno Art**
ayna



Puno Art
metal profil

Puno Art
ayna

Artisan Edition

design by W·A·U ARCHITETTI

# PUNO ART YENİ

## Banyo Mobilyaları

**60**
**29PNS007060I**
600x400x840 mm
metal profil
beyaz lavabolu
(fırçalı pirinç kaplama)



**60**
**29PNS007061I**
600x400x840 mm
metal profil
fildişi lavabolu
(fırçalı pirinç kaplama)



**60**
**29PNS007062I**
600x400x840 mm
metal profil
rustik bordo lavabolu
(fırçalı pirinç kaplama)



**60**
**29PNS007063I**
600x400x840 mm
metal profil
isvea mavisi lavabolu
(fırçalı pirinç kaplama)



**60**
**29PNS007064I**
600x400x840 mm
metal profil
petrol yeşili lavabolu
(fırçalı pirinç kaplama)



**40**
**29PN4007040I**
400x50x700 mm
ayna
(fırçalı pirinç kaplama)





# 60

600x400x840 mm
lavabo dolabı

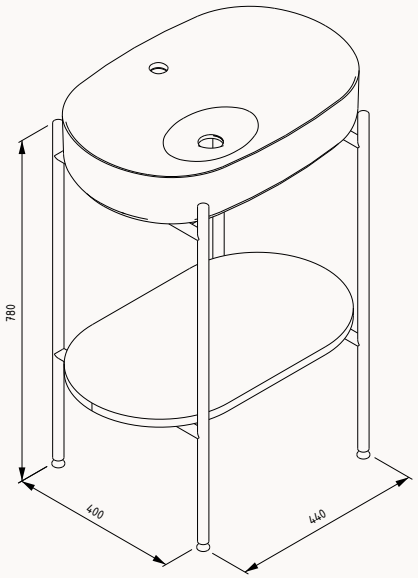


metal profil
fırçalı pirinç kaplama
**lavabo dahildir**

**uyumlu lavabolar**
Infinity 10NF65060
opak renkler

**29PNS007060I** beyaz lavabo
**29PNS007061I** fildişi lavabo
**29PNS007062I** rustik bordo lavabo
**29PNS007063I** isvea mavisi lavabo
**29PNS007064I** petrol yeşili lavabo

# 40

400x50x700 mm
ayna

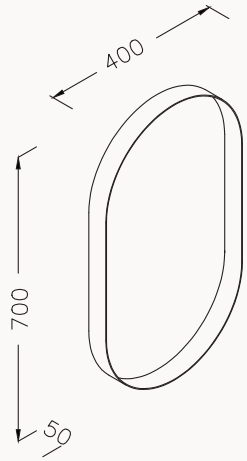


**29PN4007040I** fırçalı pirinç kaplama

# Disegno collection



# INFINITY



**Infinity**
ayna

**Infinity**
lavabo dolabı

**Infinity**
boy dolap



# INFINITY

ISVEA'nın üst segment tasarım serisi Pioniere imzalı INFINITY banyo mobilyası, banyoda özgürce tercih yapmak isteyenler için tasarlandı.

Isvea tasarım ekibi INFINITY'yi tasarlarken, modern şehirli banyolar için kullanım alanı ve ihtiyaca göre şekillenebilen modüler bir yapı hayal etti.

80-150cm arasından değişen 5 farklı ölçüde kombinasyon olanağı sunan INFINITY, tüm lavabo modüllerinde biri cam seperatörlü tam açılır iki çekmeceye sahip. Tek-çift çanak lavabo ya da mobilya uyumlu etajerli lavabo alternatifleri ile tercih şansı sunuyor. Alt modülde, ISVEA'nın Italyan tasarım partneri WAU architetti imzası taşıyan 5mm'lik ince kenarlı sharp&slim Infinity serisi çanak lavabolar ve ULTRA FLAT etajerli lavabo ailesi tercih edildi. İster ayrı istenirse de birleşik kullanılabilen yan dolabı, geniş saklama hacimli boy dolabı, led aydınlatmalı aynası ile INFINITY, banyoda ihtiyaç duyulan konfor ve fonksiyonelliği bir arada sunuyor. Tasarımında fonksiyon kadar şıklığa da önem veren INFINITY, fugalı mat lake kapaklarını, fırçalı altın kulplarla tamamlıyor. 6 farklı renk alternatifi bulunan INFINITIY, ISVEA'nın sofistike vitrifiye renk paleti colorısvea renkleri ile tam uyumlu. Modüler yapısı kadar, renk kombinasyonunda da alternatif sunan INFINITY, banyo tasarımında özgürlük arayanlara sesleniyor.

**Infinity**
banyo dolabı

**Infinity**
ayna



**Infinity**
ayna

**Infinity**
lavabo dolabı

**Infinity**
askılı derin alt dolap





**Infinity**
ayna

**Infinity**
lavabo dolabı

**Infinity**
üst dolap

**Infinity**
askılı sığ alt dolap

# Disegno collection

## INFINITY YENİ
## Banyo Mobilyaları

**150**
**21IFS772150I**
1500x500x500 mm
lavabo dolabı



**130**
**21IFS748130I**
1300x500x500 mm
lavabo dolabı



**100**
**21IFS749100I**
1000x500x500 mm
lavabo dolabı



**120**
**21IFS750122I**
1200x510x500 mm
lavabo dolabı

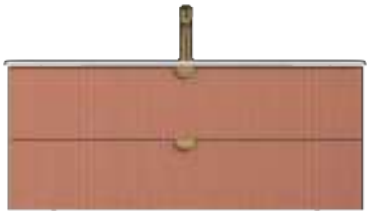

**100**
**21IFS713102I**
100x510x500 mm
lavabo dolabı

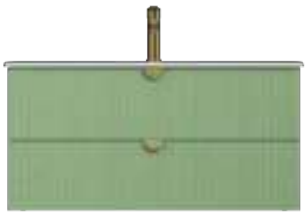

**80**
**21IFS712082I**
800x510x500 mm
lavabo dolabı

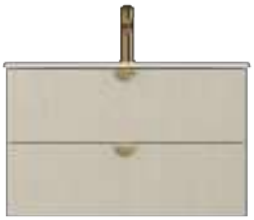

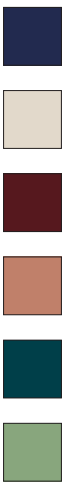

**30**
**21IF6249030I**
300x500x650 mm
askılı derin alt dolap



**30**
**21IF6112032I**
300x150x700 mm
üst boy dolap



**30**
**21IF6112031I**
300x250x650 mm
alt boy dolap



**35**
**21IF3150035I**
350x300x1400 mm
boy dolap



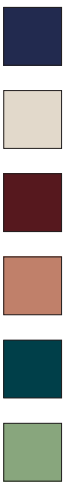

**55**
**29IF400055I**
550x25x700 mm
ayna (LED'li)



Çekmece içi seperator | Çekmece içi kaydırmaz | Yavaş Kapanma

# 150

1500x500x500 mm

lavabo dolabı

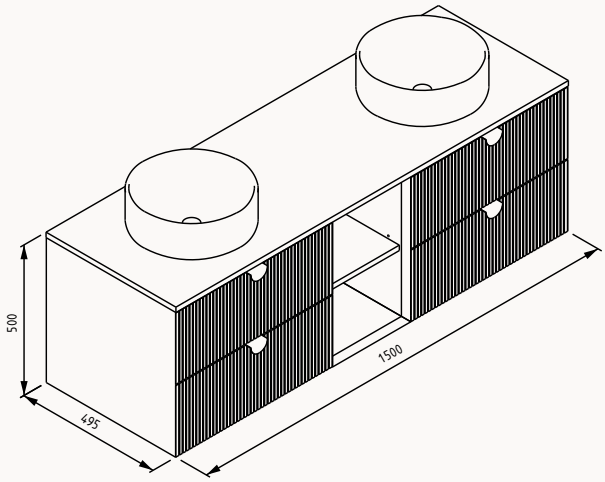


gövde lake
çekmece lake
çekmece (yavaş kapanma)

**lavabo dahildir**

**uyumlu lavabolar**
Infinity 10NF65036
opak renkler

**21IFS748150I** yakut kırmızı (rustik bordo lavabo)
**21IFS749150I** okyanus (petrol yeşili lavabo)
**21IFS750150I** koyu somon (somon lavabo)
**21IFS713150I** pastel yeşil (mint lavabo)
**21IFS772150I** gece mavisi (isvea mavisi lavabo)
**21IFS712150I** krem (fildişi lavabo)

**21IFS748151I** yakut kırmızı (beyaz lavabo)
**21IFS749151I** okyanus (beyaz lavabo)
**21IFS750151I** koyu somon (beyaz lavabo)
**21IFS713151I** pastel yeşil (beyaz lavabo)
**21IFS772151I** gece mavisi (beyaz lavabo)
**21IFS712151I** krem (beyaz lavabo)

Çekmece içi seperator | Çekmece içi kaydırmaz | Yavaş Kapanma

# 130

1300x500x500 mm

lavabo dolabı

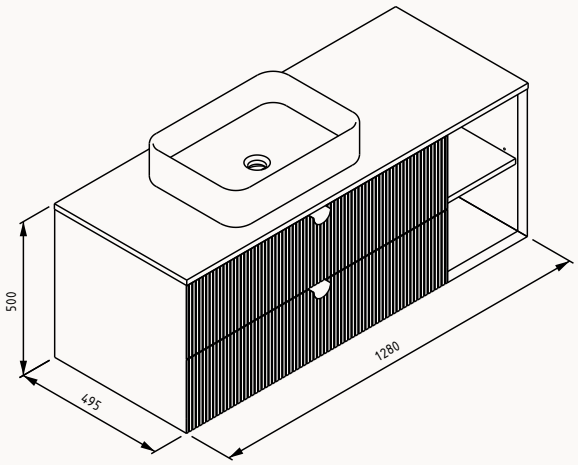


gövde LAKE
çekmece lake
çekmece (yavaş kapanma)

**lavabo dahildir**

**uyumlu lavabolar**
Infinity 10NF65050
opak renkler

**21IFS748130I** yakut kırmızı (rustik bordo lavabo)
**21IFS749130I** okyanus (petrol yeşili lavabo)
**21IFS750130I** koyu somon (somon lavabo)
**21IFS713130I** pastel yeşil (mint lavabo)
**21IFS772130I** gece mavisi (isvea mavisi lavabo)
**21IFS712130I** krem (fildişi lavabo)

**21IFS748131I** yakut kırmızı (beyaz lavabo)
**21IFS749131I** okyanus (beyaz lavabo)
**21IFS750131I** koyu somon (beyaz lavabo)
**21IFS713131I** pastel yeşil (beyaz lavabo)
**21IFS772131I** gece mavisi (beyaz lavabo)
**21IFS712131I** krem (beyaz lavabo)

Çekmece içi seperator | Çekmece içi kaydırmaz | Yavaş Kapanma

# 100

1000x500x500 mm

lavabo dolabı

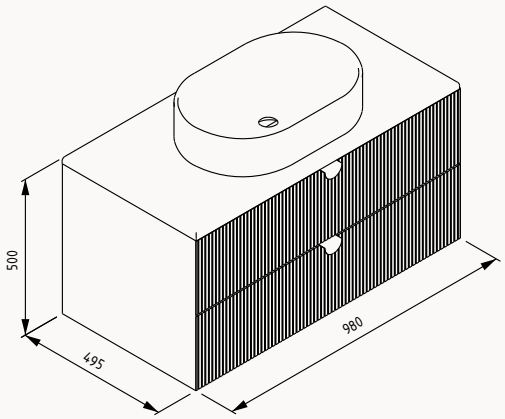


gövde lake
çekmece lake
çekmece (yavaş kapanma)

**lavabo dahildir**

**uyumlu lavabolar**
Infinity 10NF65055
opak renkler

**21IFS748100I** yakut kırmızı (rustik bordo lavabo)
**21IFS749100I** okyanus (petrol yeşili lavabo)
**21IFS750100I** koyu somon (somon lavabo)
**21IFS713100I** pastel yeşil (mint lavabo)
**21IFS772100I** gece mavisi (isvea mavisi lavabo)
**21IFS712100I** krem (fildişi lavabo)

**21IFS748101I** yakut kırmızı (beyaz lavabo)
**21IFS749101I** okyanus (beyaz lavabo)
**21IFS750101I** koyu somon (beyaz lavabo)
**21IFS713101I** pastel yeşil (beyaz lavabo)
**21IFS772101I** gece mavisi (beyaz lavabo)
**21IFS712101I** krem (beyaz lavabo)

Çekmece içi seperator | Çekmece içi kaydırmaz | Yavaş Kapanma

# 120

1200x510x500 mm

lavabo dolabı

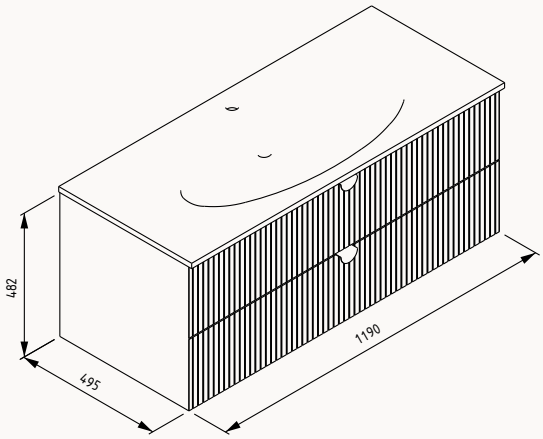


gövde lake
çekmece lake
çekmece (yavaş kapanma)

**lavabo dahildir**

**uyumlu lavabolar**
Sistema X 10SX50121SV

**21IFS748122I** yakut kırmızı (beyaz lavabo)
**21IFS749122I** okyanus (beyaz lavabo)
**21IFS750122I** koyu somon (beyaz lavabo)
**21IFS713122I** pastel yeşil (beyaz lavabo)
**21IFS772122I** gece mavisi (beyaz lavabo)
**21IFS712122I** krem (beyaz lavabo)

Çekmece içi seperator | Çekmece içi kaydırmaz | Yavaş Kapanma

# 100

1000x510x500 mm

lavabo dolabı

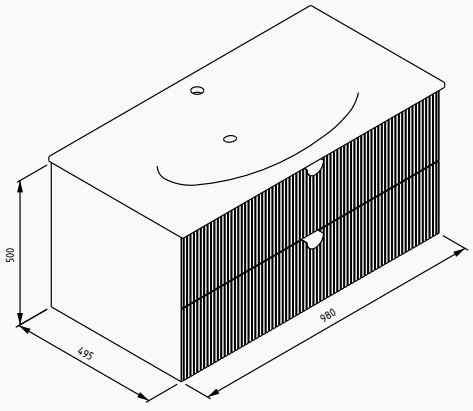


gövde lake
çekmece lake
çekmece (yavaş kapanma)

**lavabo dahildir**

**uyumlu lavabolar**
Sistema X 10SX51101SV

**21IFS748102I** yakut kırmızı (beyaz lavabo)
**21IFS749102I** okyanus (beyaz lavabo)
**21IFS750102I** koyu somon (beyaz lavabo)
**21IFS713102I** pastel yeşil (beyaz lavabo)
**21IFS772102I** gece mavisi (beyaz lavabo)
**21IFS712102I** krem (beyaz lavabo)

Çekmece içi seperator
Çekmece içi kaydırmaz

## 80

800x510x500 mm

lavabo dolabı

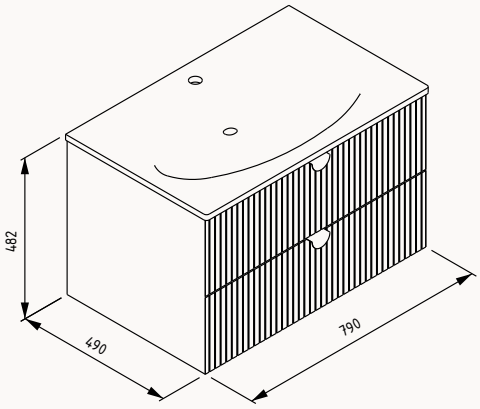


gövde lake
çekmece lake
çekmece (yavaş kapanma)

**lavabo dahildir**

**uyumlu lavabolar**
Sistema X 10SX50080SV

**21IFS748082I** yakut kırmızı (beyaz lavabo)
**21IFS749082I** okyanus (beyaz lavabo)
**21IFS750082I** koyu somon (beyaz lavabo)
**21IFS713082I** pastel yeşil (beyaz lavabo)
**21IFS772082I** gece mavisi (beyaz lavabo)
**21IFS712082I** krem (beyaz lavabo)

Yavaş Kapanma

## 30

300x500x650 mm

askılı derin alt dolap

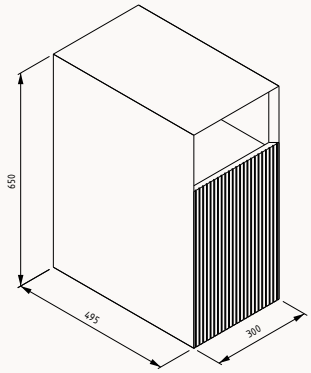


gövde lake
kapak lake
kapak (yavaş kapanma)

**21IF6148030I** yakut kırmızı (sağ)
**21IF6149030I** okyanus (sağ)
**21IF6150030I** koyu somon (sağ)
**21IF6113030I** pastel yeşil (sağ)
**21IF6172030I** gece mavisi (sağ)
**21IF6112030I** krem (sağ)
**21IF6248030I** yakut kırmızı (sol)
**21IF6249030I** okyanus (sol)
**21IF6250030I** koyu somon (sol)
**21IF6213030I** pastel yeşil (sol)
**21IF6272030I** gece mavisi (sol)
**21IF6212030I** krem (sol)

Yavaş Kapanma

## 30

300x250x650 mm

alt sığ alt dolap

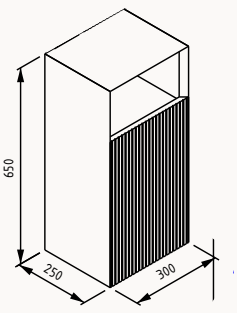


gövde lake
kapak lake
kapak (yavaş kapanma)

**21IF6148031I** yakut kırmızı (sağ)
**21IF6149031I** okyanus (sağ)
**21IF6150031I** koyu somon (sağ)
**21IF6113031I** pastel yeşil (sağ)
**21IF6172031I** gece mavisi (sağ)
**21IF6112031I** krem (sağ)
**21IF6248031I** yakut kırmızı (sol)
**21IF6249031I** okyanus (sol)
**21IF6250031I** koyu somon (sol)
**21IF6213031I** pastel yeşil (sol)
**21IF6272031I** gece mavisi (sol)
**21IF6212031I** krem (sol)

Yavaş Kapanma

## 30

300x150x700 mm

üst dolap

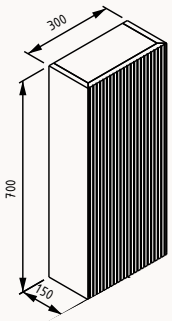


gövde lake
kapak lake
kapak (yavaş kapanma)

**21IF6148032I** yakut kırmızı (sağ)
**21IF6149032I** okyanus (sağ)
**21IF6150032I** koyu somon (sağ)
**21IF6113032I** pastel yeşil (sağ)
**21IF6172031I** gece mavisi (sağ)
**21IF6112032I** krem (sağ)
**21IF6248032I** yakut kırmızı (sol)
**21IF6249032I** okyanus (sol)
**21IF6250032I** koyu somon (sol)
**21IF6213032I** pastel yeşil (sol)
**21IF6272032I** gece mavisi (sol)
**21IF6212032I** krem (sol)

Yavaş Kapanma

## 35

350x300x1400 mm

boy dolap

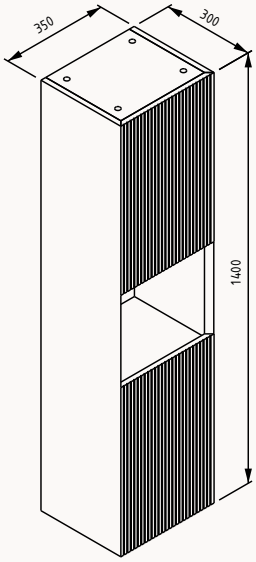


gövde lake
kapak lake
kapak (yavaş kapanma)

**21IF3148035I** yakut kırmızı (sağ)
**21IF3149035I** okyanus (sağ)
**21IF3150035I** koyu somon (sağ)
**21IF3113035I** pastel yeşil (sağ)
**21IF3172035I** gece mavisi (sağ)
**21IF3112035I** krem (sağ)
**21IF3248035I** yakut kırmızı (sol)
**21IF3249035I** okyanus (sol)
**21IF3250035I** koyu somon (sol)
**21IF3213035I** pastel yeşil (sol)
**21IF3272035I** gece mavisi (sol)
**21IF3212035I** krem (sol)

## 55

550x25x700 mm

LED'li ayna

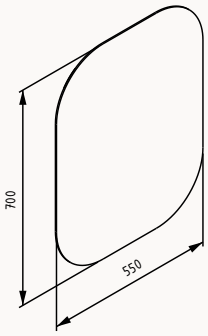


LED'li ayna

**29IF400055I** LED'li ayna

# Disegno collection




**Sogno**
dolaplı ayna

**Sogno**
raf

**Infinity**
tezgahüstü lavabo

**Sogno**
lavabo dolabı

**Sogno**
boy dolap

# SOGNO



Infinity
asma klozet & bide





# SOGNO

ISVEA'nın premium tasarım serisi Designo imzalı yeni banyo mobilyası Sogno, klasik çizgilerin yeni yorumu ile yuvarlatılmış hatların çekiciliğini modern banyolara taşıyor.

ISVEA tasarım ekibi Sogno'yu tasarlarken, klasik tasarımın izlerini modern bakış açısı ile harmanlamaya odaklandı. 100cm'lik ölçüsü ile kompakt ve kullanışlı bir deneyim sunan Sogno'nun alt modülünde, ISVEA'nın Italyan tasarım partneri WAU architetti imzası taşıyan 5mm'lik ince kenarlı sharp&slim Infinity serisi kullanıldı. Biri kendinden düzenleyicili iki çekmecesi de, kaydırmaz zeminli ve bas aç özellikli Sogno, çift kapaklı ve cam raflı yuvarlak formdaki dolaplı aynası ile hem kullanışlı hem de şık. İki tam açılır çekmecesi ve çift kanatlı aynalı dolabı sayesinde efektif saklama alanları sunan Sogno, geniş ve cam raflı boy dolabı sayesinde banyoda ihtiyaç duyulan tüm saklama alanını kullanıcısı için yaratıyor.

Klasik tasarım çizgisinin modern yorumu Sogno, amber, gece mavisi, kum beji ve antrasit mat lake kaplama renk alternatifleri ile bir mobilyadan öte, banyoda dikkat çekici ve kullanışlı bir obje olarak konumlanıyor.

**Sogno**
dolaplı ayna
**Sogno**
raf
**Sogno**
lavabo dolabı
**Infinity**
tezgahüstü lavabo



# Disegno collection

## SOGNO YENİ
## Banyo Mobilyaları

**100**
**21SG1772100I**
1000x500x718 mm
lavabo dolabı



**62**
**21SG2572062I**
620x168x620 mm
dolaplı ayna



**30**
**21SG9053030I**
300x120x18 mm
raf



**40**
**21SG3158040I**
400x300x1400 mm
boy dolap





Çekmece içi seperator | Çekmece içi kaydırmaz | Bas-aç

# 100

1000x500x718 mm

lavabo dolabı

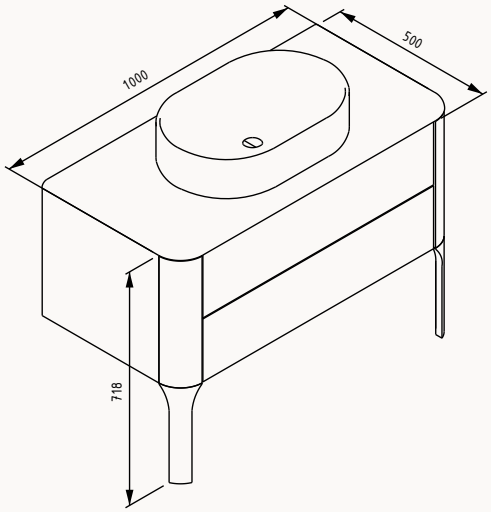


uyumlu lavabo
Infinity 10NF65060

gövde lake
çekmece lake
çekmece (bas-aç)

lavabo dahildir

**21SGS772100I** gece mavisi
**21SGS758100I** kum beji
**21SGS747100I** antrasit
**21SGS753100I** amber

Bas-aç

# 62

620x168x620 mm

dolaplı ayna

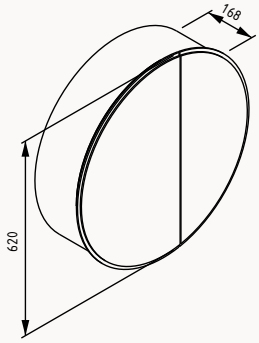


gövde lake
kapak lake
kapak (yavaş kapanma)

**21SG2572062I** gece mavisi
**21SG2558062I** kum beji
**21SG2547062I** antrasit
**21SG2553062I** amber

# 30

300x120x18 mm

raf

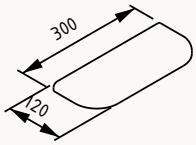


lake raf

**21SG9072030I** gece mavisi
**21SG9058030I** kum beji
**21SG9047030I** antrasit
**21SG9053030I** amber

Bas-aç

# 40

400x300x1400 mm

boy dolap

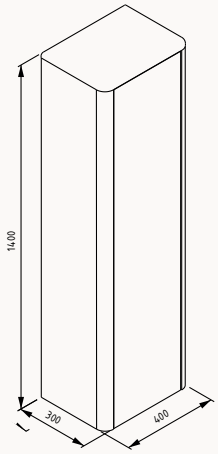


gövde lake
kapak lake
kapak (yavaş kapanma)

**21SG3172040I** gece mavisi (sağ)
**21SG3272040I** gece mavisi(sol)
**21SG3158040I** kumbeji (sağ)
**21SG3258040I** kumbeji(sol)
**21SG3147040I** antrasit (sağ)
**21SG3247040I** antrasit (sol)
**21SG3153040I** amber (sağ)
**21SG3253040I** amber (sol)

# Disegno collection



**Rinato**
dolaplı ayna

**Rinato**
üst dolap

**Rinato**
lavabo dolabı

**Rinato**
boy dolap

# RINATO



Infinity
asma klozet & bide



# RINATO

ISVEA'nın premium tasarım serisi Designo imzalı yeni banyo mobilyası Rinato, retro çizgileri modern tasarım anlayışı ile harmanlıyor.

ISVEA tasarım ekibi Rinato'yu tasarlarken, geleneksel ahşap işçiliğinin fugalı kaplama tekniğine modern bir yorum getirmeyi hedefledi.

Masif ahşap tezgahlı 120cm'lik geniş labavo modülü sayesinde kullanışlı bir tezgah üzeri alanı yaratan Rinato'da lavabo olarak, ISVEA'nın Italyan tasarım partneri WAU architetti imzası taşıyan 5mm'lik ince kenarlı sharp&slim Infinity serisi kullanıldı. Biri kendinden seperatörlü iki geniş çekmecesi, bir cam seperatörlü gizli çekmecesi, led aydınlatmalı ayna dolabı, yan mini dolabı ve geniş boy dolabı ile banyoda ihtiyaç duyulan her şeye Rinato'da bir yer var!
Retronun en "hype" tonları krem ve pastel yeşili, mat lake gövdesini, altın renk çekici kulplar ile tamamlayan Rinato, kullanıcısıyla hem şık hem de başka zamandan bir deneyim paylaşıyor.

**Rinato**
dolaplı ayna

**Rinato**
üst dolap

**Rinato**
lavabo dolabı

**Rinato**
boy dolap



**Rinato**
dolaplı ayna

**Rinato**
üst dolap

**Rinato**
lavabo dolabı

**Rinato**
boy dolap

# Disegno collection

## RINATO YENİ
## Banyo Mobilyaları

**120**
**21RNS713120I**
1200x500x400 mm
lavabo dolabı



**30**
**21PN9012030I**
300x120x18 mm
raf



**40**
**29PN2113040I**
420x168x700 mm
dolaplı ayna (LED'li)



**35**
**21RN3112035I**
350x300x1400 mm
boy dolap

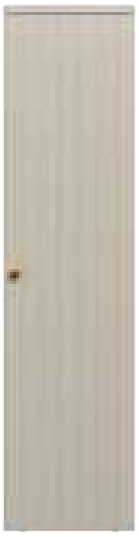

**25**
**21RN6112025I**
250x160x700 mm
üst dolap



**40**
**29PN4013040I**
400x40x700 mm
ayna (LED'li)





Çekmece içi seperator
Çekmece içi kaydırmaz

## 120

1200x500x400 mm
lavabo dolabı

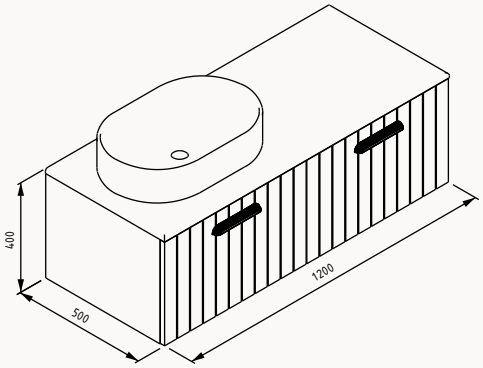


uyumlu lavabo
Infinity 10NF65060

gövde lake
çekmece lake
çekmece (yavaş kapanma)
tezgah masif meşe
**lavabo dahildir**

**21RNS713121I** pastel yeşil (sağ)
**21RNS712121I** krem (sağ)
**21RNS713120I** pastel yeşil (sol)
**21RNS712120I** krem (sol)

Yavaş Kapanma

## 40

420x168x700 mm
dolaplı ayna

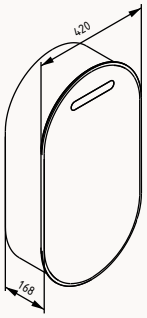


gövde lake
kapak lake
kapak (yavaş kapanma)
LED aydınlatma

**29PN2113040I** pastel yeşil (sağ)
**29PN2112040I** krem (sağ)
**29PN2213040I** pastel yeşil (sol)
**29PN2212040I** krem (sol)

## 40

400x40x700 mm
ayna

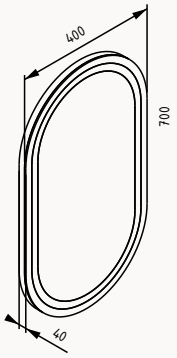


LED'li ayna

**29PN4013040I** pastel yeşil
**29PN4012040I** krem

Yavaş Kapanma

## 30

300x120x18 mm
raf

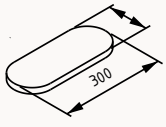


lake raf

**21PN9013030I** pastel yeşil
**21PN9012030I** krem

Yavaş Kapanma

## 25

250x160x700 mm

üst dolap

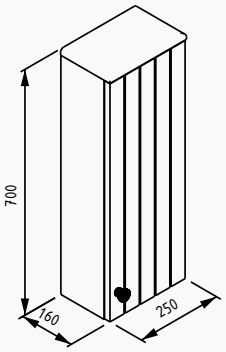


gövde lake
kapak lake
kapak (yavaş kapanma)

**21RN6113025I** pastel yeşil (sağ)
**21RN6112025I** krem (sağ)
**21RN6213025I** pastel yeşil (sol)
**21RN6212025I** krem (sol)

Yavaş Kapanma

## 35

350x300x1400 mm

boy dolap

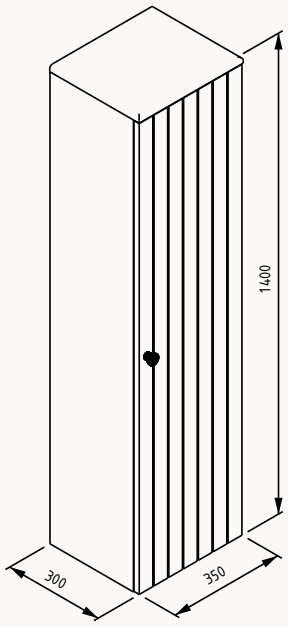


gövde lake
kapak lake
kapak (yavaş kapanma)

**21RN3113035I** pastel yeşil (sağ)
**21RN3112035I** krem (sağ)
**21RN3213035I** pastel yeşil (sol)
**21RN3212035I** krem (sol)

# Disegno collection



Sott'Aqua
ayna
Bei
lavabo dolabı
Bei
boy dolabı
Bei
tezgahüstü aksesuarlık
Sott'Aqua
puf


BEI
designed by Sevil Acar



# BEI

designed by Sevil Acar



Güçlü tasarım dilini etkileyici bir estetik anlayışla
birleştiren Bei, banyolara farklı bir hava katıyor.

**Bei**
lavabo dolabı

**Bei**
tezgahüstü aksesuarlık

**Sott'Aqua**
puf



**Bei**
lavabo dolabı

**Bei**
tezgahüstü
aksesuarlık

**Bei**
yan aksesuarlık

**Sott'Aqua**
puf

**Sott'Aqua**
ayna

# Disegno collection

## BEI YENİ RENK
## Banyo Mobilyaları

**155**
**21BES064155I**
1595x450x760 mm
lavabo dolabı



**80**
**21BES064080I**
815x465x500 mm
lavabo dolabı



**100**
**21BES055100I**
1050x450x760 mm
lavabo dolabı



**60**
**21BES065055I**
600x450x760 mm
lavabo dolabı



**100**
**21BES165100I**
1050x450 mm
lavabo dolabı



**60**
**21BES165055I**
600x450 mm
lavabo dolabı





**35**
**21BE3164035I**
350x300x1400 mm
boy dolabı, sağ



**35**
**21BE3265036I**
450x400x1200 mm
kısa boy dolabı, sol



**35**
**21BE7164035I**
350x300x1600 mm
döner boy dolabı,aynalı



**25**
**21BE2064000I**
250x120x725 mm
yan aksesuarlık



**26**
**21BE4064000I**
260x300x340 mm
tezgahüstü aksesuarlık



**∅40**
**21SQ9304040I**
400x400x450 mm
puf



**∅55**
**21SQ4001055I**
715x550x50 mm
ayna



Yavaş Kapanma

## 155

1595x450x760 mm

lavabo dolabı, ayaklı

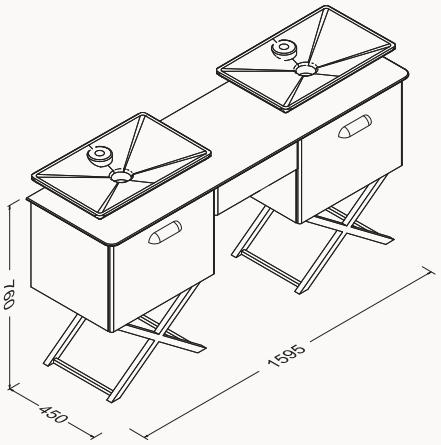


gövde lake/membran
çekmeceler membran
tezgah lake/masif meşe
ayaklar profil boya
çekmece (Yavaş Kapanma)

lavabo dahildir

uyumlu lavabo
Sistema 10SY50052SV

**21BES055155I** meşe-turkuaz
**21BES064155I** siyah-vizon
**21BES065155I** beyaz-meşe

Yavaş Kapanma

## 100

1050x450x760 mm

lavabo dolabı , ayaklı

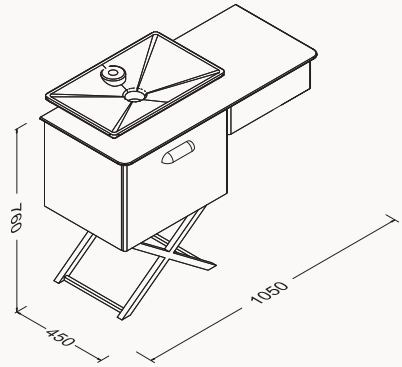


gövde lake/membran
çekmeceler membran
tezgah lake/masif meşe
ayaklar profil boya
çekmece (Yavaş Kapanma)

lavabo dahildir

uyumlu lavabo
Sistema 10SY50052SV

**21BES055100I** meşe-turkuaz
**21BES064100I** siyah-vizon
**21BES065100I** beyaz-meşe

Yavaş Kapanma

## 100

1050x450 mm

lavabo dolabı , asma

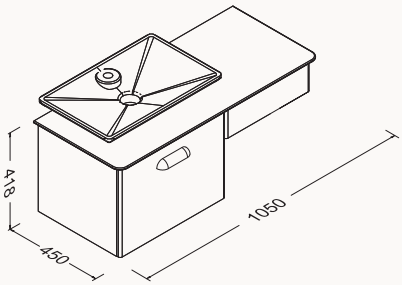


gövde lake/membran
çekmeceler membran
tezgah lake/masif meşe
çekmece (Yavaş Kapanma)

lavabo dahildir

uyumlu lavabo
Sistema 10SY50052SV

**21BES155100I** meşe-turkuaz
**21BES164100I** siyah-vizon
**21BES165100I** beyaz-meşe

Yavaş Kapanma

## 80

815x465x500 mm

lavabo dolabı , asma

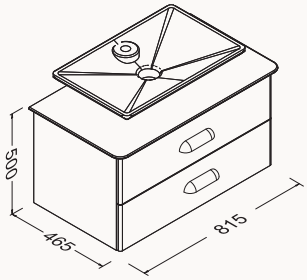


gövde membran
çekmeceler membran
tezgah lake/masif meşe
çekmece (Yavaş Kapanma)

lavabo dahildir

uyumlu lavabo
Sistema 10SY50065SV

**21BES055080I** meşe-turkuaz
**21BES064080I** siyah-vizon
**21BES065080I** beyaz-meşe

Yavaş Kapanma

## 60

600x450x760 mm

lavabo dolabı, ayaklı

gövde lake/membran
çekmece membran
ayaklar profil boya
tezgah lake/masif meşe
çekmece (Yavaş Kapanma)

lavabo dahildir

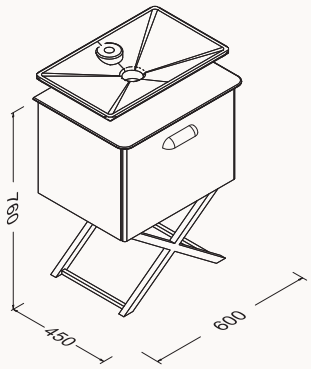


uyumlu lavabo
Sistema 10SY50052SV

**21BES055060I** meşe-turkuaz
**21BES064055I** siyah-vizon
**21BES065055I** beyaz-meşe

Yavaş Kapanma

## 60

600x450 mm

lavabo dolabı, asma

gövde lake/membran
çekmece membran
tezgah lake/masif meşe
çekmece (Yavaş Kapanma)

lavabo dahildir

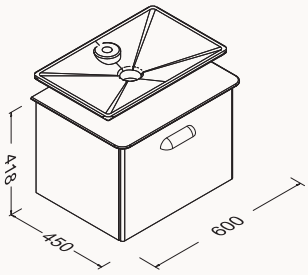


uyumlu lavabo
Sistema 10SY50052SV

**21BES155060I** meşe-turkuaz
**21BES164055I** siyah-vizon
**21BES165055I** beyaz-meşe

Yavaş Kapanma

## 35

350x300x1400 mm

boy dolabı

gövde lake/membran
kapak membran
menteşeli kapak (Yavaş Kapanma)

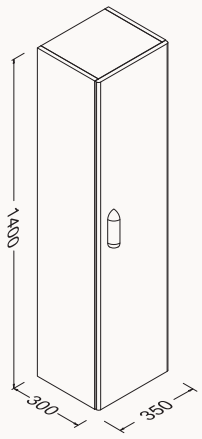


**21BE3155035I** turkuaz (sağ)
**21BE3255035I** turkuaz (sol)
**21BE3164035I** vizon (sağ)
**21BE3264035I** vizon (sol)
**21BE3165035I** beyaz (sağ)
**21BE3265035I** beyaz (sol)

Yavaş Kapanma

## 35

450x400x1200 mm

kısa boy dolabı, ayaklı

gövde lake/membran
kapak membran
ayaklar profil boya
menteşeli kapak (Yavaş Kapanma)

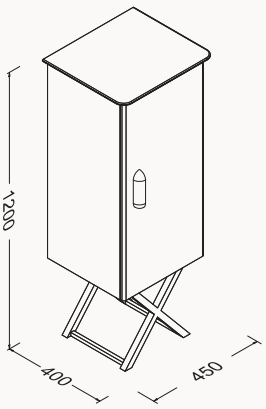


**21BE3155036I** meşe-turkuaz (sağ)
**21BE3255036I** meşe-turkuaz (sol)
**21BE3164036I** siyah-vizon (sağ)
**21BE3264036I** siyah-vizon (sol)
**21BE3165036I** beyaz-meşe (sağ)
**21BE3265036I** beyaz-meşe (sol)

## 35

350x300x1600 mm

döner boy dolabı, aynalı

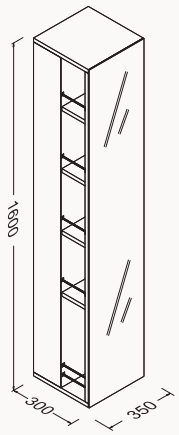


siyah gövde/beyaz raflar
meşe gövde /vizon raflar
siyah gövde/turkuaz raflar

**21BE7155035I** siyah-turkuaz
**21BE7164035I** siyah-vizon
**21BE7165035I** beyaz-meşe

## 25

250x120x725 mm

yan aksesuarlık

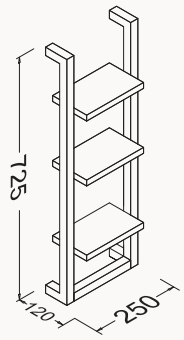


siyah profil dövde ile turkuaz raflar
siyah profil gövde ile vizon raflar
beyaz profil gövde ile meşe raflar

**21BE2055000I** siyah-turkuaz
**21BE2064000I** siyah-vizon
**21BE2065000I** beyaz-meşe

## 26

260x300x340 mm

tezgahüstü aksesuarlık

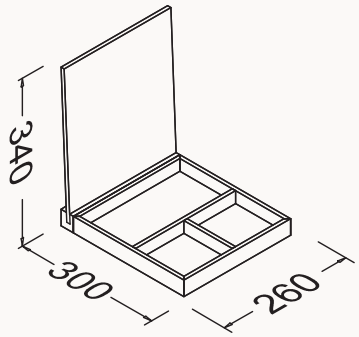


gövde lake

**21BE4064000I** siyah
**21BE4065000I** beyaz

Anti-fog ayna | Glossy | Doğal Kaplama

## ∅55

715x550x50 mm

Marino ayna

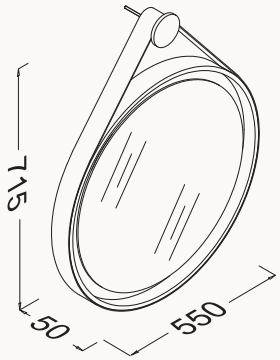


doğal ahşap kaplama
lake
deri kuşaklı
ledli
antiFog ayna
smart touch buton

lake siyah çerçeve ve siyah deri kuşak. lake beyaz çerçeve ve beyaz deri kuşak

**21SQ4004055I** lake siyah

**21SQ4001055I** lake beyaz

## ∅40

400x400x450 mm

Marino puf

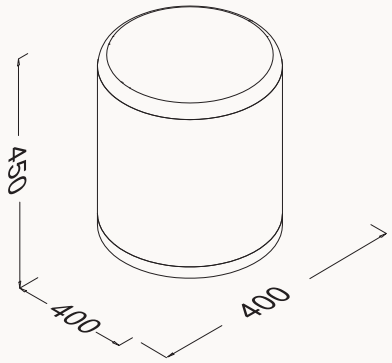


gövde lake
deri kapak

üst kapak açılarak içi depolama amaçlı kullanılabilir.

**21SQ9304040I** lake siyah

**21SQ9301040I** lake beyaz

# Disegno collection




**Sott'Aqua**
ayna
**Supra**
lavabo dolabı
**Supra**
bench
**Supra**
tezgahüstü aksesuarlık
**Marino**
raf




Sott'Aqua Neo
klozet&bide



# SUPRA

designed by Sevil Acar



Zamansız stilini zarif detaylarla zenginleştiren
Supra, zarif tasarım çizgisiyle öne çıkıyor.

**Supra**
lavabo dolabı
**Supra**
bench
**Supra**
tezgahüstü aksesuarlık




**Sott'Aqua**
ayna
**Marino**
raf

**Supra**
lavabo dolabı
**Supra**
bench
**Supra**
puf

# Disegno collection

## SUPRA YENİ RENK
## Banyo Mobilyaları

**150**
**27SPS084100I**
**27SP8003150I**
1500x423x732 mm
lavabo dolabı

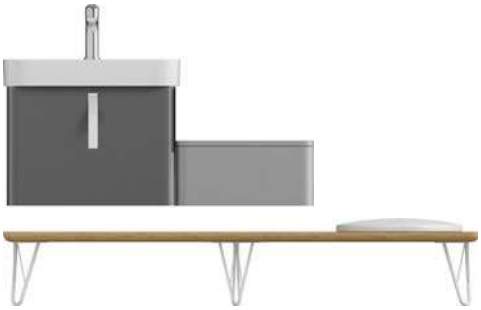

**80**
**27SPS084080I**
800x460x418 mm
lavabo dolabı



**100**
**21SPS013100I**
**27SP1300055I**
1000x423x732 mm
lavabo dolabı



**60**
**27SPS084057I**
**27SP1300055I**
550x423x732 mm
lavabo dolabı



**100**
**27SPS084100I**
1000x423x400 mm
lavabo dolabı

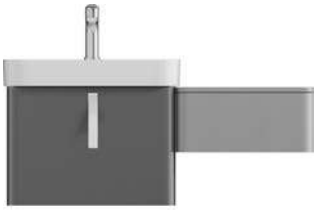

**60**
**27SPS084057I**
550x423x400 mm
lavabo dolabı





**150**
**27SP8003150I**
1500x460x222 mm
bench



**55**
**27SP1300055I**
550x460x232 mm
bench



**40**
**27SP3208440I**
400x1058x377 mm
kısa boy dolabı



**35**
**27SP3208441I**
350x1400x300 mm
boy dolabı



**40**
**21SP9001040I**
400x420 mm
puf



**30**
**21CV2065000I**
390x300x690 mm
tezgahüstü aksesuarlık



**45**
**23SQ9001045I**
450x80x100 mm
Marino raf



**55**
**21SQ4001055I**
715x550x50 mm
Marino ayna



Yavaş Kapanma

# 150

1500x423x732 mm

lavabo dolabı

gövde lake-membran
çekmeceler lake-membran
yavaş kapanma
bench masif

lavabo dahildir

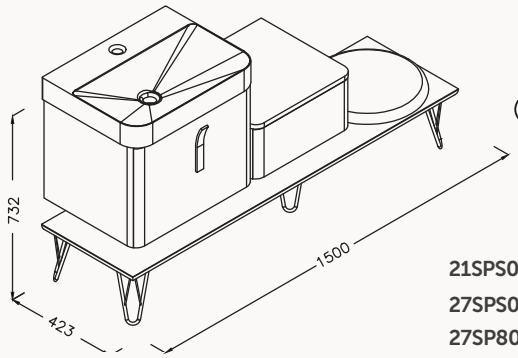


uyumlu lavabo
Sott'aqua 10SQ50057

**21SPS013100I lavabo dolabı** pastel yeşil
**27SPS084100I lavabo dolabı** koyu gri-açık gri
**27SP8003150I bench** masif meşe

Yavaş Kapanma

# 100

1000x423x732 mm

lavabo dolabı

gövde lake-membran
çekmeceler lake-membran
yavaş kapanma
bench masif

lavabo dahildir

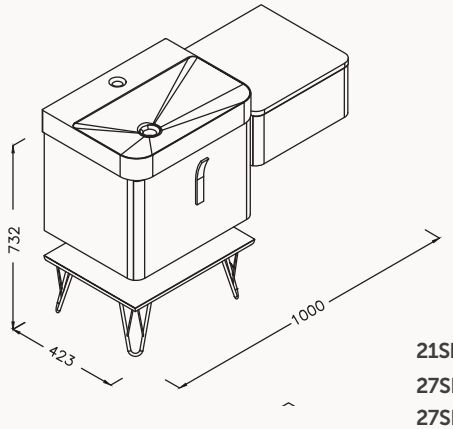


uyumlu lavabo
Sott'aqua 10SQ50057

**21SPS013100I lavabo dolabı** pastel yeşil
**27SPS084100I lavabo dolabı** koyu gri-açık gri
**27SP1300055I bench** masif meşe

Yavaş Kapanma

# 100

1000x423x400 mm

lavabo dolabı

gövde lake-membran
çekmeceler lake-membran
yavaş kapanma
bench masif

lavabo dahildir

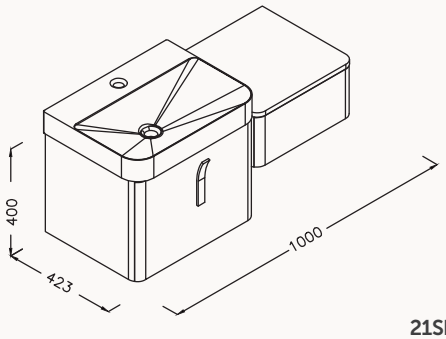


uyumlu lavabo
Sott'aqua 10SQ50057

**21SPS013100I** pastel yeşil
**27SPS084100I** koyu gri-açık gri

Yavaş Kapanma

# 80

800x460x418 mm

lavabo dolabı

gövde lake-membran
çekmeceler lake-membran
yavaş kapanma

lavabo dahildir

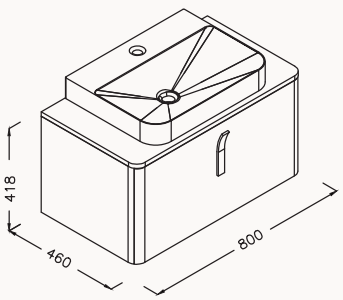


uyumlu lavabo
Sott'aqua 10SQ50057

**21SPS013080I** pastel yeşil
**27SPS084080I** açık gri

Yavaş Kapanma

## 60

550x423x732 mm

lavabo dolabı

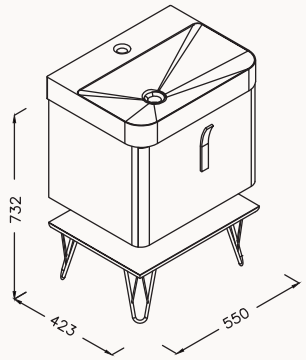


uyumlu lavabo
Sott'aqua 10SQ50057SV

gövde lake-membran
çekmece lake-membran
yavaş kapanma
bench masif

lavabo dahildir

**21SPS013057I lavabo dolabı** pastel yeşil
**27SPS084057I lavabo dolabı** koyu gri
**27SP1300055I bench** masif meşe

Yavaş Kapanma

## 60

550x423x400 mm

lavabo dolabı

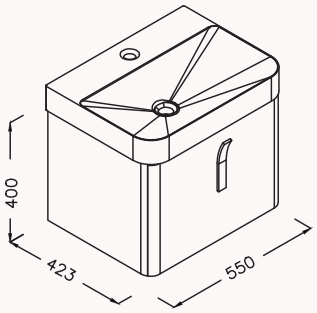


uyumlu lavabo
Sott'aqua 10SQ50057SV

gövde membran
çekmece membran
yavaş kapanma

lavabo dahildir

**21SPS013057I** yeşil
**27SPS084057I** koyu gri

## 150

1500x460x222 mm

bench

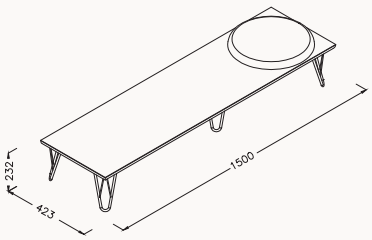


masif

**27SP8003150I** masif meşe

## 55

550x460x232 mm

bench

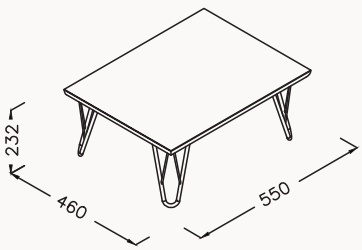


masif

**27SP1300055I** masif meşe

Yavaş Kapanma

## 40

400x1058x377 mm

kısa boy dolabı

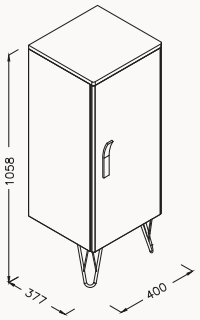


gövde lake/membran
kapak lake/membran
yavaş kapanma

**21SP3101340l sol** pastel yeşil
**21SP3201340l sağ** pastel yeşil
**27SP3208440l sağ** açık gri
**27SP3108440l sol** açık gri

Yavaş Kapanma

## 35

350x1400x300 mm

boy dolabı

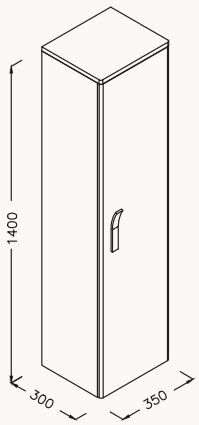


gövde lake/membran
kapak lake/membran
yavaş kapanma

**21SP3101341l sol** pastel yeşil
**21SP3201341l sağ** pastel yeşil
**27SP3208441l sağ** koyu gri
**27SP3108441l sol** koyu gri

## 30

390x300x690 mm

tezgahüstü aksesuarlık

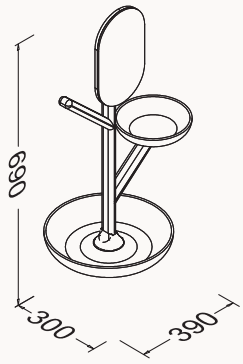


seramik altlık
gövde doğal masif meşe

**21CV2065000l** beyaz-meşe

## 45

450x80x100 mm

Marino raf

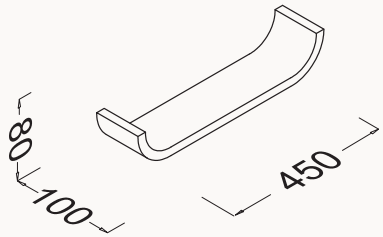


lake

**21SQ9001045l** lake beyaz

# 40

400x420 mm

puf

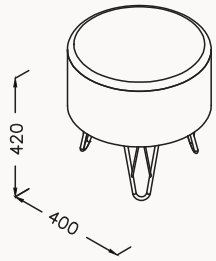


lake

**21SP9001040I** beyaz

Anti-fog ayna

Glossy

# ∅55

715x550x50 mm

Marino ayna

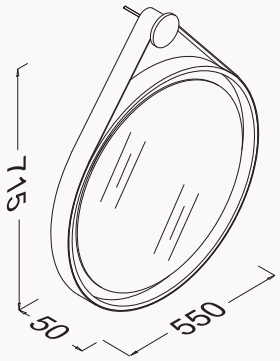


lake beyaz çerçeve ve beyaz deri kuşak

high gloss lake
deri kuşak
ledli
antiFog ayna
smart touch buton

**21SQ4001055I** high gloss lake beyaz

# Disegno collection



Infinity
Asma klozet & bide

# MARINO

designed by Sevil Acar



**Marino**
ayna
**Marino**
raf
**Sott'aqua**
yarım tezgahüstü lavabo
**Marino**
lavabo dolabı
**Marino**
lavabo dolabı



# MARINO

designed by Sevil Acar



Sualtı dünyasının akıcı formlarını yeniden yorumlayan Marino; estetik, fonksiyonellik ve sadeliği bir arada sunuyor.

**Marino**
ayna

**Marino**
raf

**Marino**
makyaj ünitesi

**Marino**
lavabo dolabı



**Marino**
boy dolabı
**Marino**
ayna
**Marino**
raf
**Marino**
makyaj ünitesi
**Marino**
çekmece ünitesi
**Marino**
puf

# Disegno collection

## MARINO
## Banyo Mobilyaları

**90**
**23SQS517090I**
900x515x490 mm
lavabo dolabı



**80**
**23SQS017080I**
800x220x490 mm
lavabo dolabı



**58**
**23SQS117057I**
590x535x490 mm
lavabo dolabı



**50**
**23SQ9017050I**
500x165x385 mm
makyaj ünitesi



**∅40**
**21SQ9301040I**
400x400x450 mm
puf



**45**
**23SQ9017045I**
450x80x100 mm
raf



**120**
**23SQ1017120I**
1200x340x385 mm
çekmece ünitesi



**80**
**23SQ1017081I**
800x340x385 mm
çekmece ünitesi



**50**
**23SQ9317050I**
500x165x385 mm
çekmece ünitesi



**30**
**21SQ3101030I**
300x1200x300 mm
boy dolabı

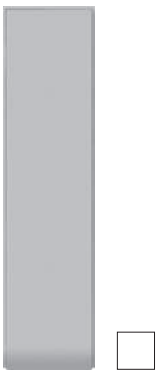

**∅55**
**21SQ4001055I**
715x550x50 mm
ayna



Bas-aç | 8 mm flat giydirme | Doğal Kaplama

## 90

900x515x490 mm

Marino lavabo dolabı

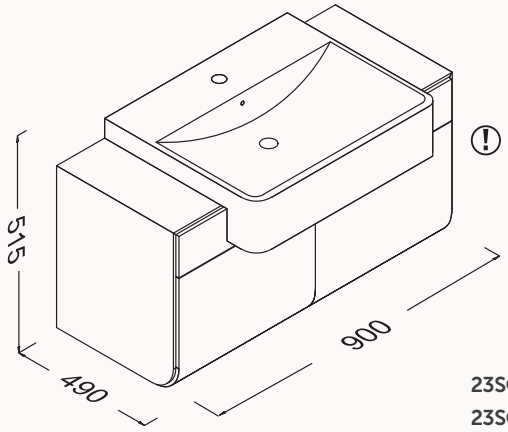


uyumlu lavabo
Sott'Aqua 10SQ51058SV

doğal ahşap kaplama
menteşeli kapak (yavaş kapanma)
8 mm flat giydirme

lavabo dahildir

**23SQS517090I** ahşap kaplama gri meşe
**23SQS503090I** ahşap kaplama hareli teak

8 mm flat giydirme | Doğal Kaplama

## 80

800x220x490 mm

Marino lavabo dolabı

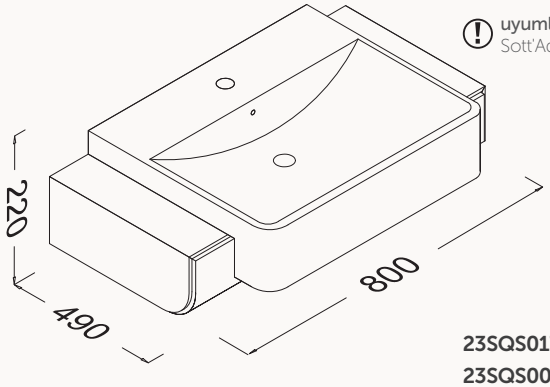


uyumlu lavabo
Sott'Aqua 10SQ51058SV

doğal ahşap kaplama
8 mm flat giydirme

lavabo dahildir

**23SQS017080I** ahşap kaplama gri meşe
**23SQS003081I** ahşap kaplama hareli teak

Bas-aç | 8 mm flat giydirme | Doğal Kaplama

## 58

590x535x490 mm

Marino lavabo dolabı

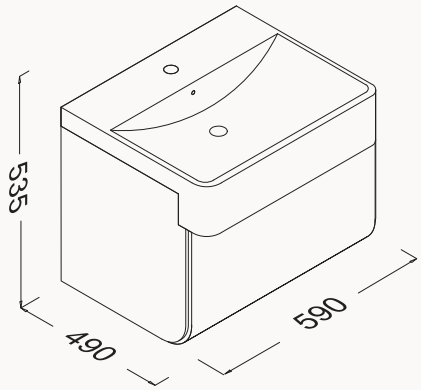


uyumlu lavabo
Sott'Aqua 10SQ51058SV

doğal ahşap kaplama
menteşeli kapak (yavaş kapanma)
8 mm flat giydirme

lavabo dahildir

**23SQS117057I** sağ ahşap kaplama gri meşe
**23SQS103057I** sağ ahşap kaplama hareli teak
**23SQS217057I** sol ahşap kaplama gri meşe
**23SQS203057I** sol ahşap kaplama hareli teak

Yavaş Kapanma | 8 mm flat giydirme | Doğal Kaplama

## 50

500x165x385 mm

Marino makyaj ünitesi

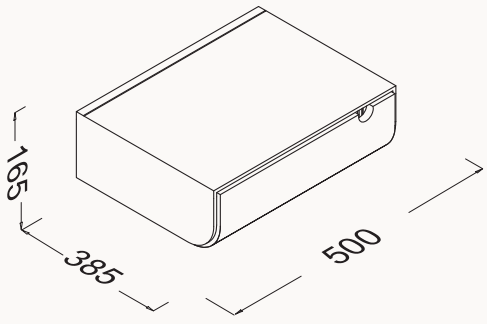


Marino lavabo dolabı
58 cm yanına monte edilemez

doğal ahşap kaplama
8 mm flat giydirme

**23SQ90170501** ahşap kaplama gri meşe
**23SQ90030501** ahşap kaplama hareli teak

Bas-aç | Çekmece içi kaydırmaz | 8 mm flat giydirme | Doğal Kaplama

## 50

500x165x385 mm

Marino çekmece ünitesi

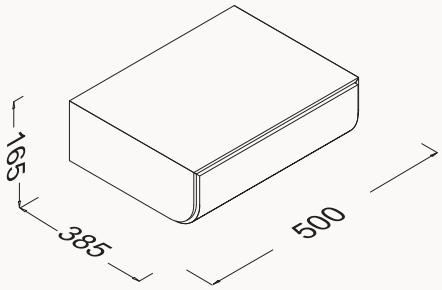


doğal ahşap kaplama
çekmece içi kaydırmaz
çekmece içi seperatör
8 mm flat giydirme

**23SQ93170501** ahşap kaplama gri meşe
**23SQ93030501** ahşap kaplama hareli teak

Bas-aç | Çekmece içi seperator | Yavaş Kapanma | 8 mm flat giydirme | Doğal Kaplama

## 120

1200x340x385 mm

Marino çekmece ünitesi

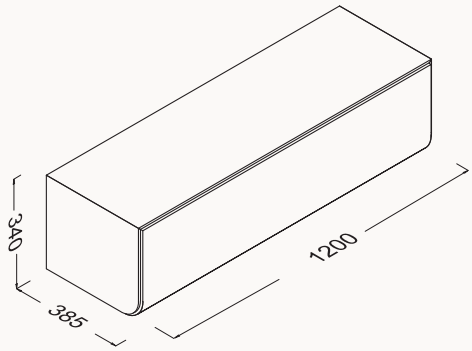


Marino lavabo dolabı 80 cm ile birlikte kullanılır

doğal ahşap kaplama
çekmece (Yavaş Kapanma)
çekmece içi kaydırmaz
çekmece içi seperatör
8 mm flat giydirme

**23SQ10171201** ahşap kaplama gri meşe
**23SQ10031201** ahşap kaplama hareli teak

Bas-aç | Çekmece içi seperator | Yavaş Kapanma | 8 mm flat giydirme | Doğal Kaplama

## 80

800x340x385 mm

Marino çekmece ünitesi

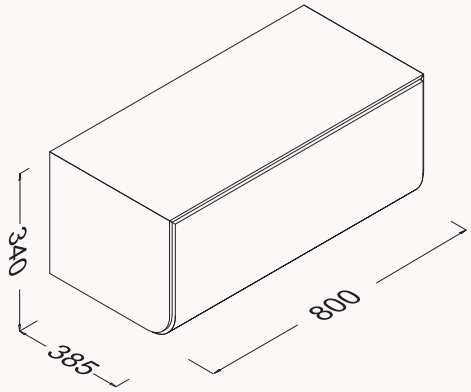


Marino lavabo dolabı 80 cm ile birlikte kullanılır

doğal ahşap kaplama
çekmece (Yavaş Kapanma)
çekmece içi kaydırmaz
8 mm flat giydirme

**23SQ10170811** ahşap kaplama gri meşe
**23SQ10030801** ahşap kaplama hareli teak

Bas-aç | 8 mm flat giydirme | Glossy

## 30

300x1200x300 mm

Marino boy dolabı

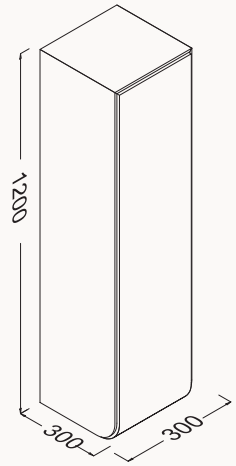


gövde lake
kapak lake
8 mm flat giydirme

**21SQ31010301** sağ lake beyaz
**21SQ32010301** sol lake beyaz

Anti-fog ayna · Glossy · Doğal Kaplama

## ∅55

715x550x50 mm

Marino ayna

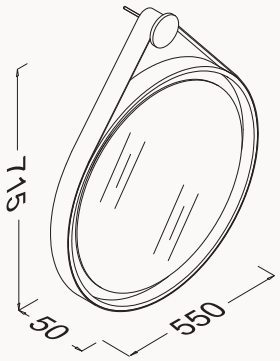


hareli teak çerçeve ve kahverengi deri kuşak,
lake beyaz çerçeve ve beyaz deri kuşak
lake siyah çerçeve ve siyah deri kuşak

doğal ahşap kaplama
lake
deri kuşaklı
ledli
antiFog ayna
smart touch buton

**21SQ4004055I** lake siyah
**23SQ4003055I** ahşap kaplama hareli teak
**21SQ4001055I** lake beyaz

Doğal Kaplama

## 45

450x80x100 mm

Marino raf

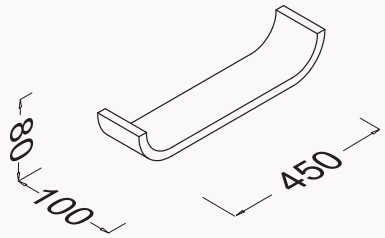


doğal ahşap kaplama

**23SQ9017045I** ahşap kaplama gri meşe
**23SQ9003045I** ahşap kaplama hareli teak
**21SQ9001045I** lake beyaz

Glossy

## ∅40

400x400x450 mm

Marino puf

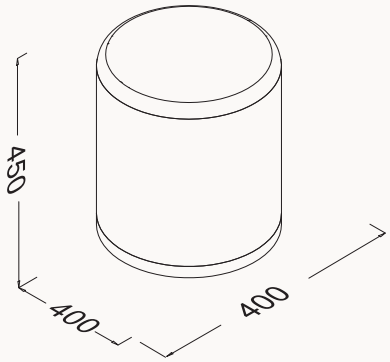


üst kapak açılarak içi depolama amaçlı kullanılabilir

gövde lake
deri kapak

**21SQ9304040I** lake siyah
**21SQ9301040I** lake beyaz



# ROSA

designed by Özgür Alp



Şık tasarımı ile dikkat çeken Rosa, banyoları göz
alıcı alanlara dönüştürüyor

**Rosa**
ayna
**Rosa**
lavabo dolabı
**Rosa**
makyaj ünitesi
**Rosa**
boy dolabı
**Rosa**
puf

# Disegno collection

ROSA

designed by Özgür Alp



**Rosa**
ayna
**Rosa**
lavabo dolabı
**Rosa**
makyaj ünitesi
**Rosa**
boy dolabı
**Rosa**
puf

# Disegno collection

## ROSA
## Banyo Mobilyaları

**80**
**21RAS080080I**
790x490x800 mm
lavabo dolabı



**70**
**29RA4001081I**
20x700 mm
ayna



**45**
**21RA9083050I**
450x400x300 mm
makyaj ünitesi



**40**
**21RA9001040I**
400x420 mm
puf



**40**
**21RA32023040I**
400x1040x360 mm
boy dolabı, sağ



Yavaş Kapanma

## 80
790x490x800 mm
lavabo dolabı

gövde lake
çekmeceler lake
yavaş kapanma

**lavabo dahildir**

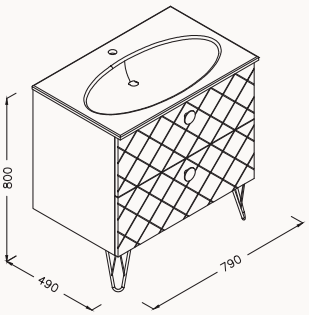


uyumlu lavabo
Sistema[X] 10SX50080SV

**21RAS080080I** antrasit

Çekmece içi seperator
Yavaş Kapanma

## 45
450x400x300 mm
makyaj ünitesi

gövde lake
çekmece lake
yavaş kapanma

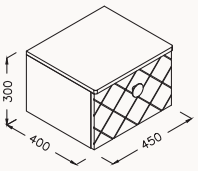


**21RA90830501** vizon

Yavaş Kapanma

## 40
400x1040x360 mm
boy dolabı

gövde lake
kapak lake
yavaş kapanma

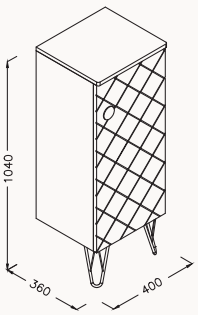


**21RA320230401 sağ** fildişi
**21RA310230401 sol** fildişi

## 70
20x700 mm
ayna

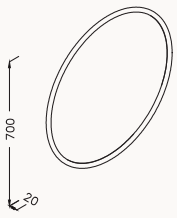


**29RA40010811** bakır

## 40
400x420 mm
puf

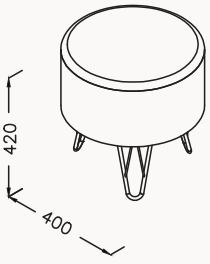


lake

**21RA90010401** beyaz



# ELEGANZA

designed by Sevil Acar



Klasik şıklığı modern çizgilere taşıyan Eleganza; İtalyan stilinden, zarafetinden, zanaatinden ilham alarak banyo kültürüne yeni bir soluk getirmeyi hedefliyor.

A DESIGN AWARD WINNER 2013

# Disegno collection




**Eleganza**
ayna

**Eleganza**
lavabo dolabı

**Eleganza**
boy dolabı

# Disegno collection

## ELEGANZA
## Banyo Mobilyaları

**110**
**21LGS301111I**
1100x500x785 mm
lavabo dolabı



**100**
**22LG4000100I**
1000x55x700 mm
ayna



**39**
**21LG3101038I**
390x300x1420 mm
boy dolabı, sağ



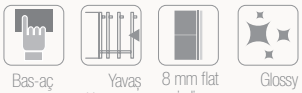


# 110

**21LGS301111I**

1100x500x785 mm

lavabo dolabı

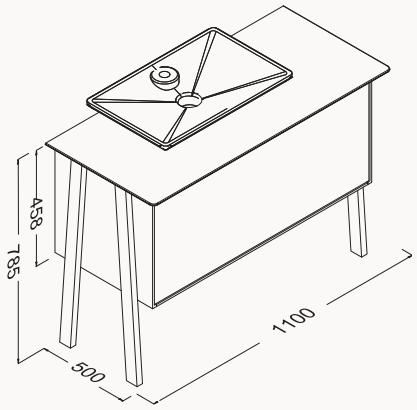


uyumlu lavabo
Sistema 10SY50080SV

gövde lake
bench masif meşe
çekmece lake
çekmece bas-aç
8 mm flat giydirme

**lavabo dahildir**

masif meşe & lake beyaz




# 39

390x300x1420 mm

boy dolabı

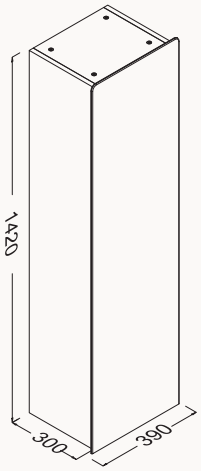


dolap içi çamaşır sepeti
gövde lake
kapak masif meşe
yavaş kapanma

**21LG3101038I sağ** masif meşe & lake beyaz
**21LG3201039I sol** masif meşe & lake beyaz




# 100

**22LG4000100I**

1000x55x700 mm

ayna

ledli

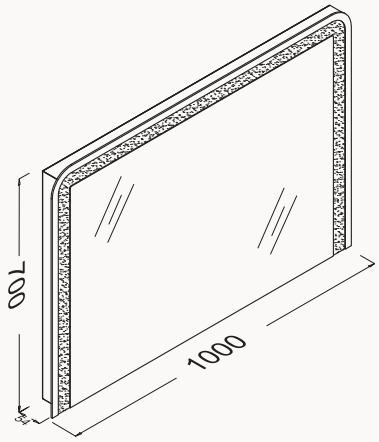

# Disegno collection



**Eternity**
lavabo dolabr

**Infinity**
lavabo
somon, antrasit

**Infinity**
asma klozet&bide
somon

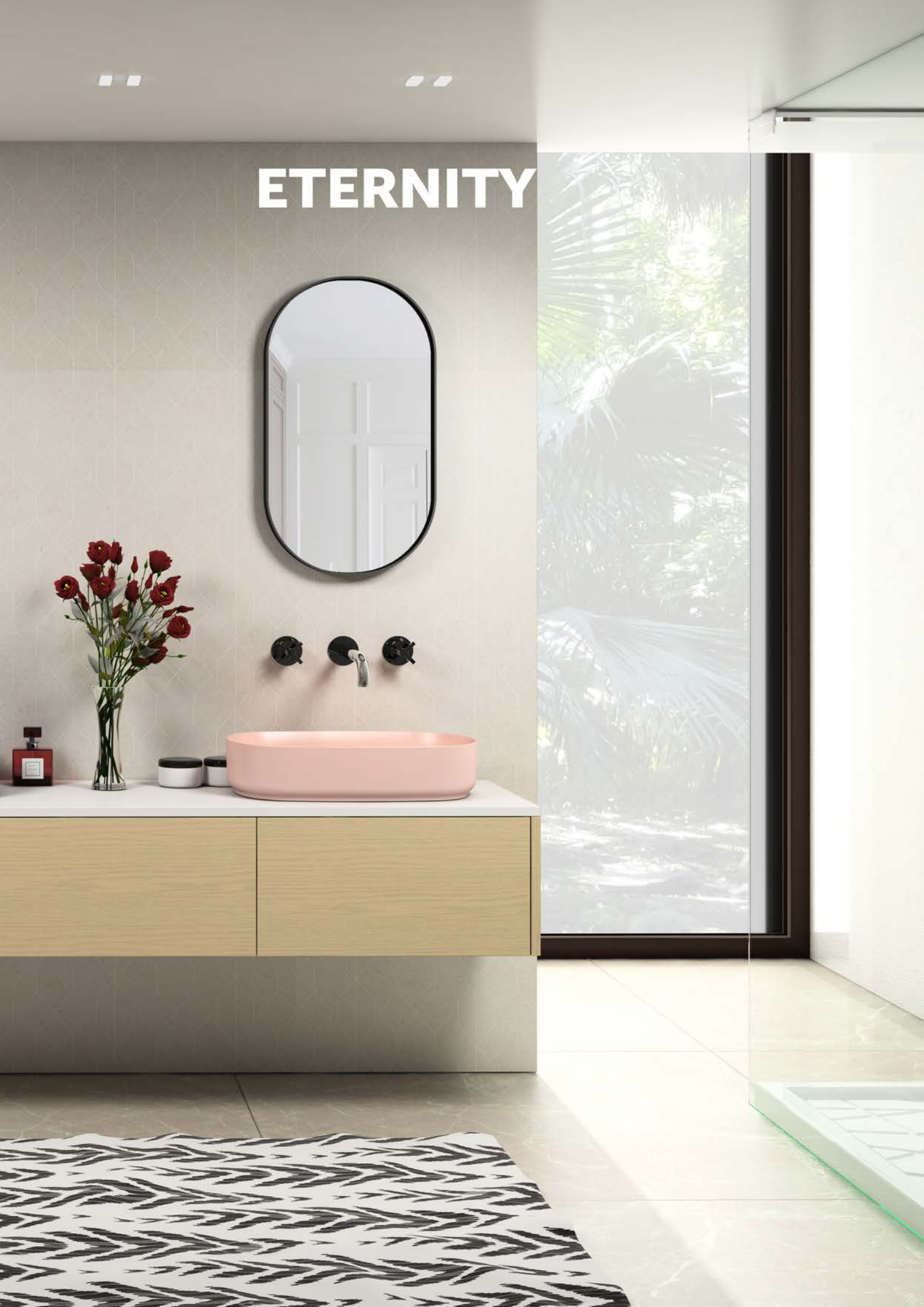
ETERNITY



# ETERNITY

Güçlü tasarım dilini etkileyici bir estetik anlayışla
birleştiren Eternity, banyolara farklı bir hava katıyor

**Eternity**
lavabo dolabı

**Infinity**
lavabo
isvea mavisi



**Eternity**
lavabo dolabı

**Infinity**
lavabo
rustik bordo

**Infinity**
asma klozet
petrol yeşili

# Disegno collection

## ETERNITY
## Banyo Mobilyaları

**180**
**24INS390180I**
1800x500x320 mm
lavabo dolabı



**120**
**24INS382120I**
1200x500x320 mm
lavabo dolabı



**100**
**24INS390100I**
1000x500x320 mm
lavabo dolabı



**40**
**29PN4004041I**
400x40x700 mm
ayna (LED'li)



**40**
**29PN4004040I**
400x50x700 mm
ayna
siyah metal profil



**40**
**29PN4001040I**
400x50x700 mm
ayna
beyaz metal profil



**35**
**24IN3190035I**
350x300x1400 mm
boy dolap



**25**
**24IN6190035I**
250x160x700 mm
üst dolap



**30**
**21PN9001030I**
300x120x18 mm
raf



**30**
**21PN9004030I**
300x120x18 mm
raf



Bas-aç

## 180

1800x320x500 mm

lavabo dolabı

tezgah beyaz lake
gövde membran
çekmeceler membran
çekmece bas aç

**lavabo dahildir**

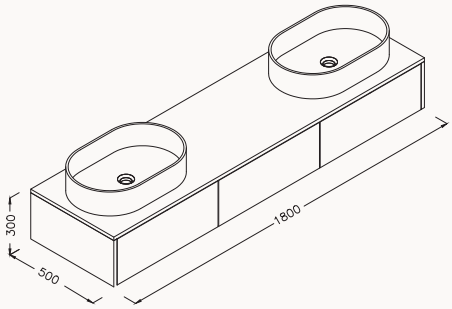


**uyumlu lavabo**
Infinity 10NF65055
somon 2S, antrasit 2C,beyaz

**24INS301180I** meşe, beyaz lavabo
**24INS390180I** meşe, somon&antrasit lavabo

Bas-aç

## 120

1200x320x500 mm

lavabo dolabı

tezgah beyaz lake
gövde Membran
çekmeceler Membran
çekmece bas aç

**lavabo dahildir**

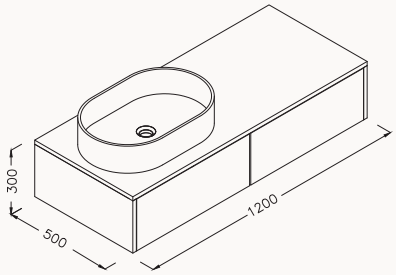


**uyumlu lavabo**
Infinity 10NF65055
somon 2S, antrasit 2C,rustik bordo 2R,
petrol yeşili 2P. beyaz

**24INS390121I** meşe, petrol yeşili lavabo
**24INS390122I** meşe, rustik bordo lavabo
**24INS382120I** meşe, somon lavabo
**24INS394120I** meşe, antrasit lavabo
**24INS301120I** meşe, beyaz lavabo

Bas-aç

## 100

1000x320x500 mm

lavabo dolabı

tezgah beyaz lake
gövde Membran
çekmeceler Membran
çekmece bas aç

**lavabo dahildir**

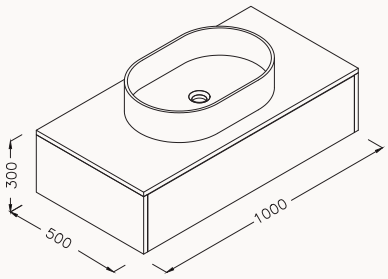


**uyumlu lavabo**
Infinity 10NF65055
somon 2S, antrasit 2C,beyaz

**24INS301100I** meşe, beyaz lavabo
**24INS390100I** meşe, somon lavabo
**24INS394100I** meşe, antrasit lavabo

## 40

400x700x50 mm

ayna

ayna
metal profil

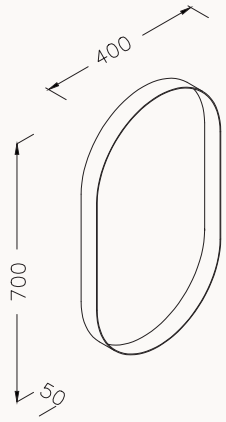


**29PN4004040I** beyaz metal profil
**29PN4004040I** siyah metal profil

## 40

400x700x50 mm

LED'li ayna

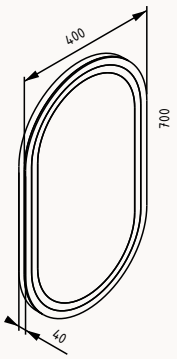


**29PN4004041I** LED'li ayna, siyah

**29PN4004042I** LED'li ayna, beyaz

Bas-aç

## 35

350x300x1400 mm

boy dolap

gövde Membran
kapak Membran
kapak bas aç

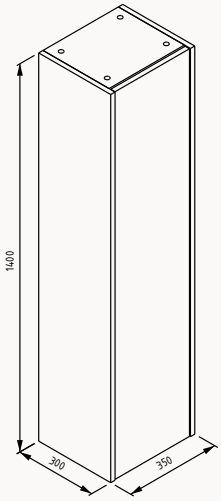


**24IN3190035I** meşe (sağ)

**24IN3290035I** meşe (sol)

Bas-aç

## 25

250x160x700 mm

üst dolap

gövde Membran
kapak Membran
kapak bas aç

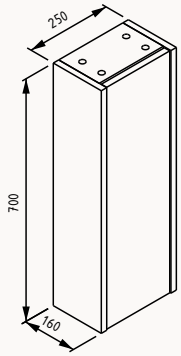


**24IN6190035I** meşe (sağ)

**24IN6290035I** meşe (sol)

## 30

300x120x18 mm

raf

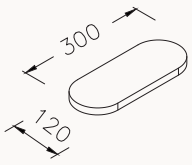


raf

**21PN9001030I** beyaz lake raf

**21PN9004030I** siyah lake raf

# Disegno collection



**Puno**
lavabo dolabı

**Infinity**
lavabo

**Puno**
ayna




# PUNO

design by
W·A·U
ARCHITETTI

Infinity
asma klozet&bide

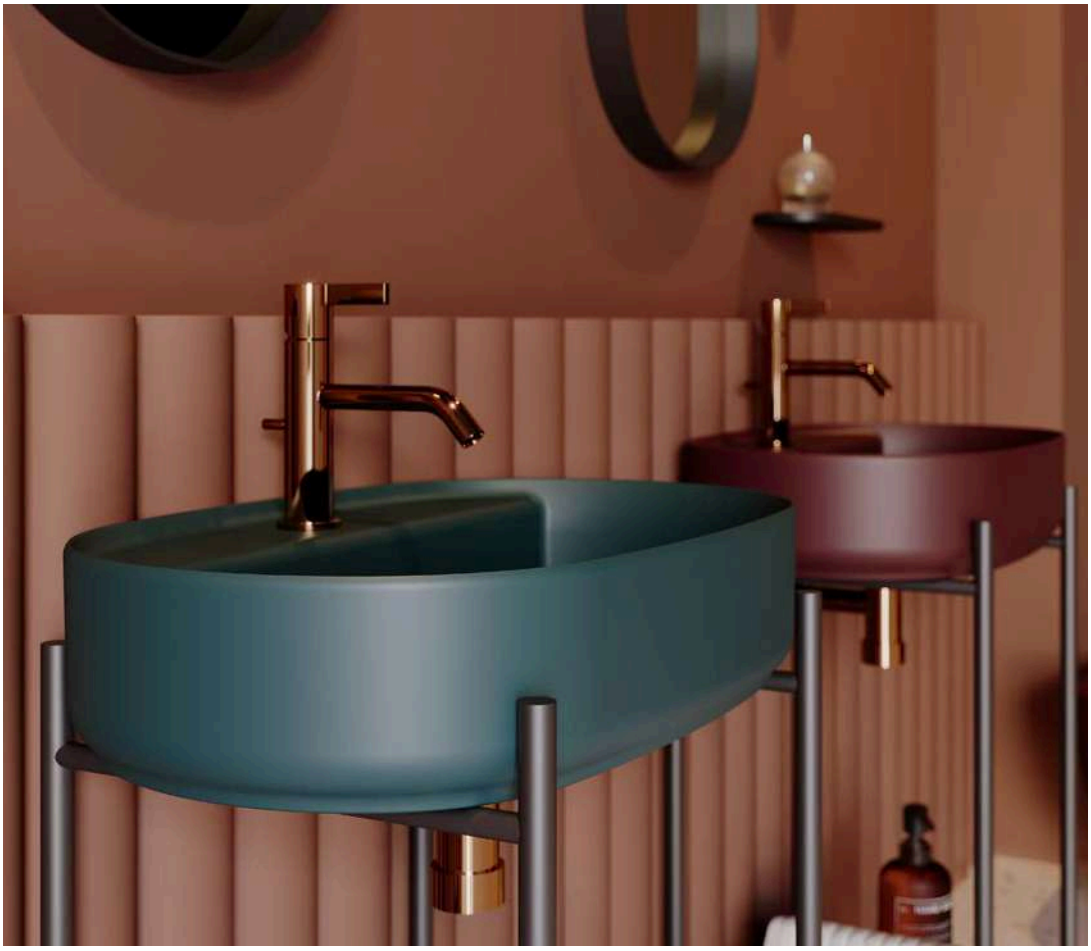

# PUNO

designed by WAU Architetti



W·A·U

ISVEA'nın üst segment tasarım serisi Pioniere imzalı Puno; retro çizgilere minimalist bir yaklaşım getirerek, sadeliği merkeze koyuyor.

Metal profil gövde ve lake raftan oluşan Puno, siyah ve beyaz olmak üzere iki renk seçeneği sunarken lavabo olarak; ISVEA'nın İtalyan tasarım partneri WAU architetti imzası taşıyan Infinity serisiyle banyolara renk katıyor. Her iki modülle de uyumlu Infinity lavabolar, kullanıcısına on farklı renk, sınırsız ilham kaynağı sunuyor. Puno'nun mat beyaz ve mat siyah aynaları, yuvarlak hatlı ince dönüşleri ile tasarımın minimalliğini mükemmel tamamlıyor.

Puno sadeliği sevenler için banyo tasarımında dinginliği, şıklık ve fonksiyonellikle buluşuyor.

**Puno**
lavabo dolabı

**Infinity**
lavabo

**Puno**
ayna




**Puno**
ayna

**Puno**
lavabo dolabı

**Infinity**
lavabo

design by W·A·U

# Disegno collection

## PUNO YENİ
## Banyo Mobilyaları

**55**
**29PNS082055I**

550x840x360 mm
lavabo dolabı
somon - 2s



**55**
**29PNS094055I**

550x840x360 mm
lavabo dolabı
antrasit - 2c



**55**
**29PNS001055I**

550x840x360 mm
lavabo dolabı
beyaz



**55**
**29PNS081055I**

550x840x360 mm
lavabo dolabı
mint - 2t



**55**
**29PNS083055I**

550x840x360 mm
lavabo dolabı
vizon - 2h



**40**
**29PN4004040I**

400x700x50 mm
ayna
siyah metal profil



**55**
**29PNS023055I**

550x840x360 mm
lavabo dolabı
fildişi - 2k



**55**
**29PNS004055I**

550x840x360 mm
lavabo dolabı
siyah - 2n



**30**
**21PN9004030I**

300x120x18 mm
raf
siyah



design by W·A·U

## 55
**29PNS082056I**

550x840x360 mm
lavabo dolabı
somon - 2s



## 55
**29PNS081056I**

550x840x360 mm
lavabo dolabı
mint - 2t



## 55
**29PNS023056I**

550x840x360 mm
lavabo dolabı
fildişi - 2k



## 30
**21PN9001030I**

300x120x18 mm
raf
beyaz



## 40
**29PN4001040I**

400x700x50 mm
ayna
beyaz metal profil



# 55

550x840x360 mm

**lavabo dolabı**

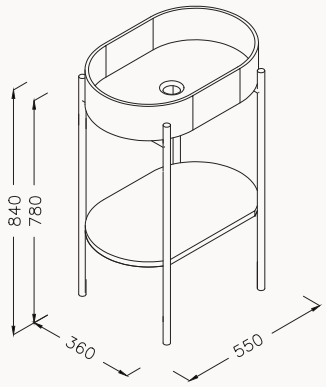


lavabo dolabı
metal profil gövde
lake raf
**lavabo dahildir**

**uyumlu lavabo**
Infinity 10NF65055
somon 2s, mint 2t, fildişi 2k,antrasit 2c,
vizon 2h, siyah2n

**lavabo dolabı** siyah/beyaz profil gövde
siyah / beyaz lake raf

# 40

400x700x50 mm

**ayna**

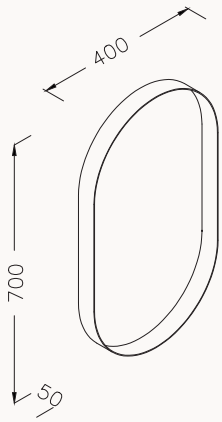


ayna
metal profil

**29PN4004040I** beyaz metal profil
**29PN4004040I** siyah metal profil

# 30

300x120x18 mm

**raf**

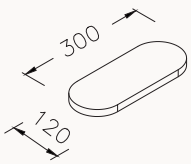


raf

**21PN9001030I** beyaz lake raf
**21PN9004030I** siyah lake raf

# Pioniere collection



Infinity
asma klozet & bide

# LUCA

designed by
Genesis Research & Design



**Luca**
LED ayna

**Luca**
lavabo dolabı

**Luca**
boy dolap



# LUCA

designed by Genesis Research & Design



Luca, ahşabın sıcaklığını, keskin ve ince kenarlı minimal çizgisiyle içine hapseden bir tasarım.

Kullanıcısına 100cm'lik iki farklı alt modül ve çerçeveli-çerçevesiz ayna alternatifleri sunan Luca, tasarımını bütünleyen boy dolabı ile fonksiyonel saklama alanları yaratıyor. Luca, ayna ve alt modüllerindeki led aydınlatmalarla, düşük ışıkta dahi kullanışlı bir banyo deneyimi sunuyor. Mat beyaz ve mat siyah gövde seçeneklerini ahşap dokulu kapakları ile tamamlayan Luca, banyosunda ahşabın modern yorumunu tercih edenlere...

**Luca**
LED ayna

**Luca**
lavabo dolabı

**Luca**
boy dolap



**Luca**
LED ayna

**Luca**
lavabo dolabı

**Luca**
boy dolap

# Pioniere collection

## LUCA YENİ
## Banyo Mobilyaları

**100**
**21LCS305101I**
100x500x450 mm
lavabo dolabı



**100**
**21LCS306100I**
100x500x450 mm
lavabo dolabı



**100**
**29LC4009100I**
1000x60x650 mm
LED'li ayna



**100**
**29LC4000100I**
1000x50x685 mm
LED'li ayna



**35**
**21LC3105035I**
350x300x1400
boy dolap



**75**
**21SQ4004075I**
750x50x950 mm
marino ayna
sayfa 188

YENİ

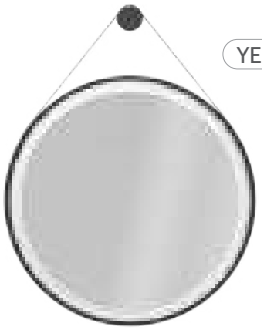

Yavaş Kapanma

## 100

100x500x450 mm
lavabo dolabı

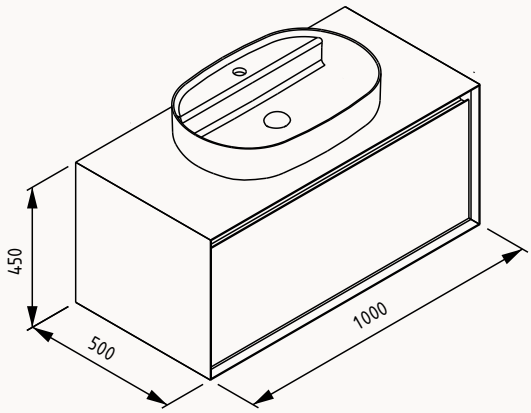


uyumlu lavabo
infinity 10NF65060

gövde lake
çekmece duralam
çekmece (yavaş kapanma)

lavabo dahildir

**21LCS305101I** siyah - meşe
**21LCS306101I** beyaz - meşe

Yavaş Kapanma

## 100

100x500x450 mm
lavabo dolabı

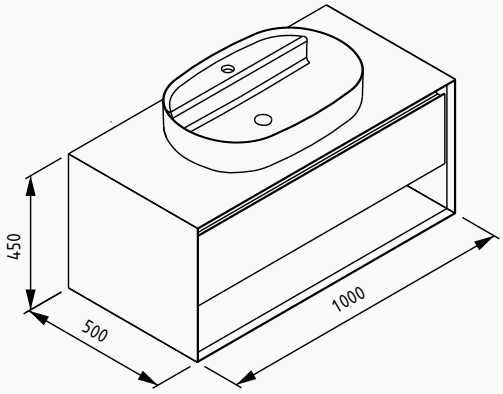


uyumlu lavabo
infinity 10NF65060

gövde lake
çekmece duralam
çekmece (yavaş kapanma)

lavabo dahildir

**21LCS305100I** siyah - meşe
**21LCS306100I** beyaz - meşe

## 100

1000x60x650 mm
LED'li ayna

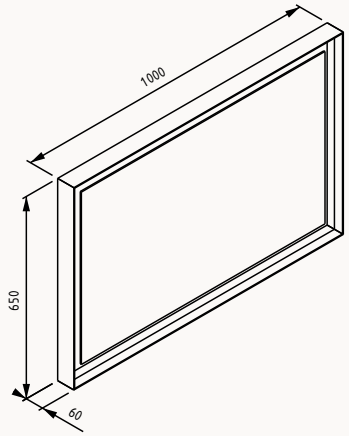


**29LC4015100I** siyah - meşe
**29LC4009100I** beyaz - meşe

## 100

1000x50x685 mm
LED'li ayna

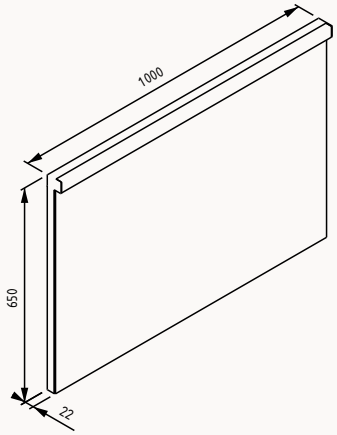


**29LC4000100I**


Yavaş Kapanma

## 35

350x300x1400 mm

boy dolap

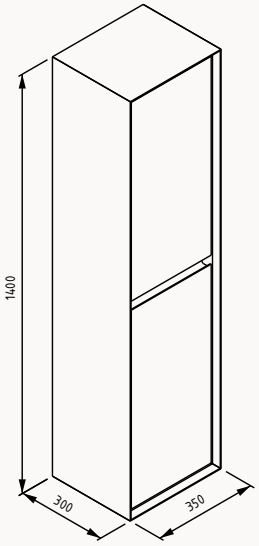


gövde lake
kapak duralam
kapak (yavaş kapanma)

**21LC3105035I** siyah - meşe (sağ)

**21LC3106035I** beyaz - meşe (sağ)

**21LC3205035I** siyah - meşe (sol)

**21LC3206035I** beyaz - meşe (sol)

## 75

750x50x950 mm

ayna

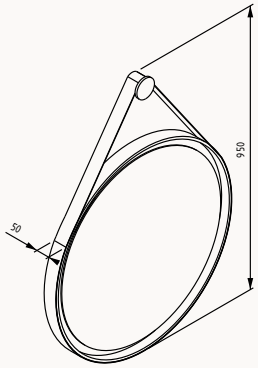


LED'li
deri kuşaklı

**21SQ4004075I** siyah



# PRO

designed by Genesis Research & Design



Modern şehirli banyolara parlak bir çözüm, Pro...

50cm'den 120'cm kadar değişen 9 farklı  lavabo modülü ve parlak lake, beyaz, gri, antrasit renk çeşitleri ile Pro, her banyoya ve her ihtiyaca çözüm sunuyor.  Kapaklı ve çekmeceli lavabo modülü seçenekleri ve geniş boy dolabı ile Pro, en dar banyolardan, kalabalık ailelerin beklentilerine kadar pek çok senaryoya uyum sağlayabilmesi için tasarlandı.



# PRO

designed by Genesis Research & Design

# Pioniere collection

## PRO YENİ RENK
## Banyo Mobilyaları

**120**
**21MGS708121I**
1200x500x458 mm
lavabo dolabı

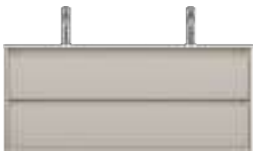

**120**
**21MGS708120I**
1200x500x458 mm
lavabo dolabı

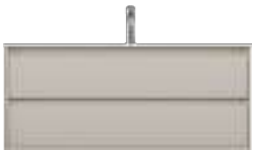

**100**
**21MGS708100I**
1000x500x458 mm
lavabo dolabı



**90**
**21MGS708090I**
900x500x458 mm
lavabo dolabı



**80**
**21MGS708080I**
800x500x458 mm
lavabo dolabı



**70**
**21MGS708070I**
700x500x458 mm
lavabo dolabı



**60**
**21MGS708060I**
600x500x458 mm
lavabo dolabı



**120**
**21MGS019121I**
1200x400x458 mm
lavabo dolabı



**120**
**21MGS380120I**
1200x400x458 mm
lavabo dolabı



**100**
**21MGS019101I**
1000x400x458 mm
lavabo dolabı



**90**
**21MGS019191I**
900x400x458 mm
lavabo dolabı



**80**
**21MGS019081I**
800x400x458 mm
lavabo dolabı



**70**
**21MGS019071I**
700x400x458 mm
lavabo dolabı



**60**
**21MGS019061I**
600x400x458 mm
lavabo dolabı



**90**
**21SFS114090I**
900x518x420 mm
lavabo dolabı



**70**
**21SFS114070I**
700x518x420 mm
lavabo dolabı



**60**
**21SFS014060I**
608x518x420 mm
lavabo dolabı



**50**
**21SFS114050I**
511x518x420 mm
lavabo dolabı





**90**
**21SFS214090I**
900x418x420 mm
lavabo dolabı



**70**
**21SFS214070I**
700x418x420 mm
lavabo dolabı



**60**
**21SFS201060I**
606x418x420 mm
lavabo dolabı



**50**
**21SFS214050I**
511x418x420 mm
lavabo dolabı, sol



**50**
**21SFS013050I**
511x518x240 mm
lavabo dolabı



**35**
**21MG3207035I**
350x1400x300 mm
boy dolabı, sol





**120**
**22OR2600120I**
1200x133x600 mm
üst dolap



**100**
**22OR2600100I**
1000x133x600 mm
üst dolap



**90**
**22OR2600090I**
900x133x600 mm
üst dolap



**80**
**22OR2600080I**
800x133x600 mm
üst dolap



**70**
**22OR2600070I**
700x133x600 mm
üst dolap



**120**
**29OR4000120I**
1200x50x650 mm
ayna
**21MG9008120I**
1200x120x18 mm
raf



**100**
**29OR4000100I**
1000x50x650 mm
ayna
**21MG9008100I**
1000x120x18 mm
raf



**90**
**29OR4000090I**
900x50x650 mm
ayna
**21MG9008090I**
900x120x18 mm
raf



**80**
**29OR4000080I**
800x50x650 mm
ayna
**21MG9008080I**
800x120x18 mm
raf



**70**
**29OR4000070I**
700x50x650 mm
ayna
**21MG9008070I**
700x120x18 mm
raf



**60**
**29OR4000060I**
600x50x650 mm
ayna
**21MG9008060I**
600x120x18 mm
raf









**Pro**
lavabo dolabı

## 120
1200x500x458 mm
lavabo dolabı

uyumlu lavabo
Sistema$^{T}$ 10SL50121SV

gövde lake
çekmeceler lake
çekmeceler (yavaş kapanma)

lavabo dahildir

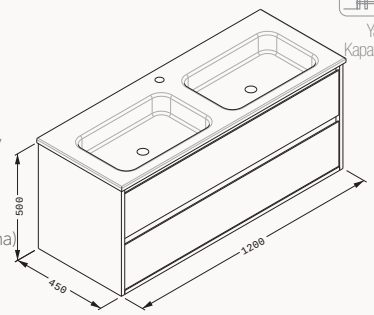


Yavaş Kapanma
Glossy

**21MGS019120I** antrasit
**21MGS001120I** beyaz
**21MGS070120I** açık gri
**21MGS708121I** kumbeji

## 120
1200x400x458 mm
lavabo dolabı

uyumlu lavabo
Sistema$^{T}$ 10SL50121SV

gövde lake
çekmece lake
çekmece (yavaş kapanma)

lavabo dahildir

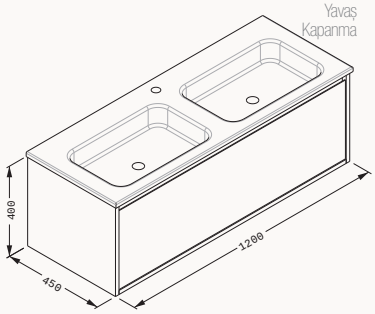


Yavaş Kapanma
Glossy

**21MGS019121I** antrasit
**21MGS001121I** beyaz
**21MGS070121I** açık gri
**21MGS308121I** kumbeji

## 120
1200x500x458 mm
lavabo dolabı

uyumlu lavabo
Sistema$^{T}$ 10SL51121SV

gövde lake
çekmeceler lake
çekmeceler (yavaş kapanma)

lavabo dahildir

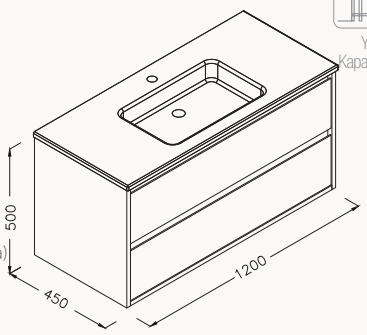


Yavaş Kapanma
Glossy

**21MGS880120I** antrasit
**21MGS801120I** beyaz
**21MGS870120I** açık gri
**21MGS708120I** kumbeji

## 120
1200x400x480 mm
lavabo dolabı

uyumlu lavabo
Sistema$^{T}$ 10SL51121SV

gövde lake
çekmece lake
çekmece (yavaş kapanma)

lavabo dahildir

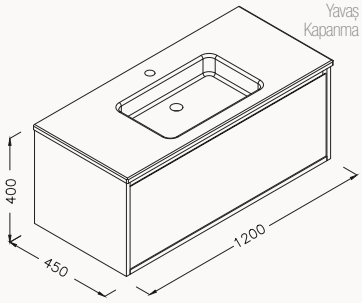


Yavaş Kapanma
Glossy

**21MGS380120I** antrasit
**21MGS301120I** beyaz
**21MGS370120I** açık gri
**21MGS308120I** kumbeji

## 100
1000x500x458 mm
lavabo dolabı

uyumlu lavabo
Sistema$^{T}$ 10SL50101SV

gövde lake
çekmeceler lake
çekmeceler (yavaş kapanma)

lavabo dahildir

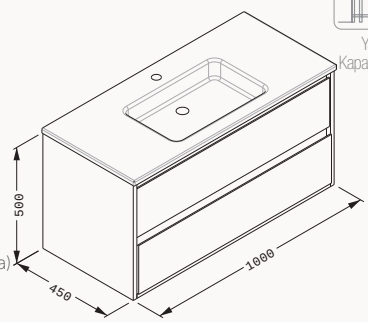


Yavaş Kapanma
Glossy

**21MGS019100I** antrasit
**21MGS001100I** beyaz
**21MGS070100I** açık gri
**21MGS708100I** kumbeji

## 100
1000x400x458 mm
lavabo dolabı

uyumlu lavabo
Sistema$^{T}$ 10SL50101SV

gövde lake
çekmece lake
çekmece (yavaş kapanma)

lavabo dahildir

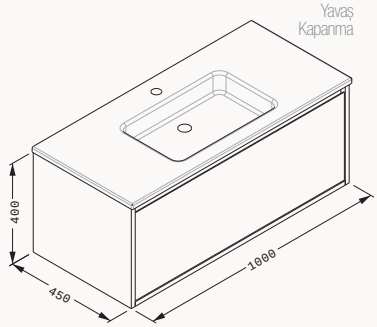


Yavaş Kapanma
Glossy

**21MGS019101I** antrasit
**21MGS001101I** beyaz
**21MGS070101I** açık gri
**21MGS308100I** kumbeji

## 90
900x500x458 mm
lavabo dolabı

uyumlu lavabo
Sistema$^{T}$ 10SL50091SV

gövde lake
çekmeceler lake
çekmeceler (yavaş kapanma)

lavabo dahildir

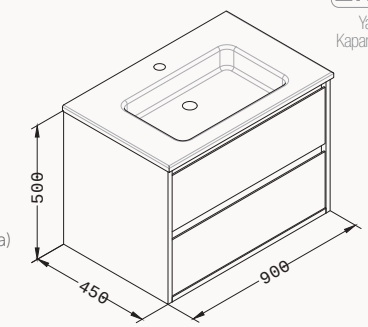


Yavaş Kapanma
Glossy

**21MGS019090I** antrasit
**21MGS001190I** beyaz
**21MGS071090I** açık gri
**21MGS708090I** kumbeji

## 90
900x400x458 mm
lavabo dolabı

uyumlu lavabo
Sistema$^{T}$ 10SL50091SV

gövde lake
çekmece lake
çekmece (yavaş kapanma)

lavabo dahildir

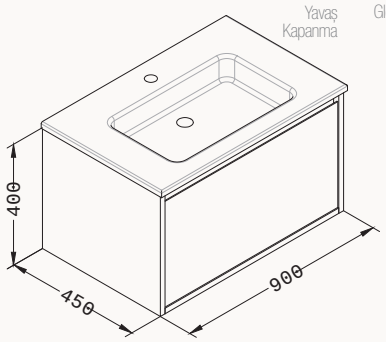


Yavaş Kapanma
Glossy

**21MGS019191I** antrasit
**21MGS001191I** beyaz
**21MGS071091I** açık gri
**21MGS308090I** kumbeji

## 80

800x500x458 mm
lavabo dolabı

Yavaş Kapanma | Glossy

uyumlu lavabo
Sistema$^{T}$ 10SL51081SV

gövde lake
çekmeceler lake
çekmeceler (yavaş kapanma)

lavabo dahildir

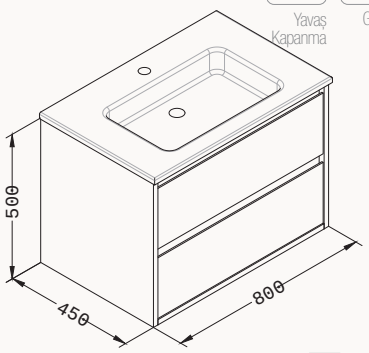


**21MGS019080I** antrasit
**21MGS001080I** beyaz
**21MGS070080I** açık gri
**21MGS708080I** kumbeji

## 80

800x500x458 mm
lavabo dolabı

Yavaş Kapanma | Glossy

uyumlu lavabo
Sistema$^{T}$ 10SL51081SV

gövde lake
çekmece lake
çekmece (yavaş kapanma)

lavabo dahildir

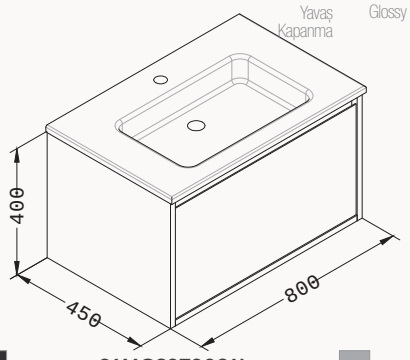


**21MGS019081I** antrasit
**21MGS001081I** beyaz
**21MGS070081I** açık gri
**21MGS308080I** kumbeji

## 70

700x500x458 mm
lavabo dolabı

Yavaş Kapanma | Glossy

uyumlu lavabo
Sistema$^{T}$ 10SL50071SV

gövde lake
çekmeceler lake
çekmeceler (yavaş kapanma)

lavabo dahildir

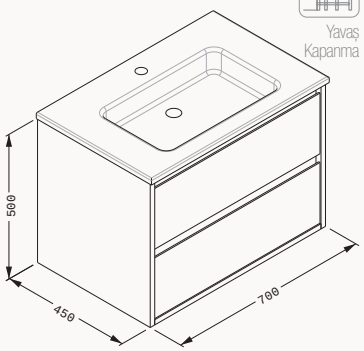


**21MGS019070I** antrasit
**21MGS001070I** beyaz
**21MGS070070I** açık gri
**21MGS708070I** kumbeji

## 70

700x500x458 mm
lavabo dolabı

Yavaş Kapanma | Glossy

uyumlu lavabo
Sistema$^{T}$ 10SL50071SV

gövde lake
çekmece lake
çekmece (yavaş kapanma)

lavabo dahildir

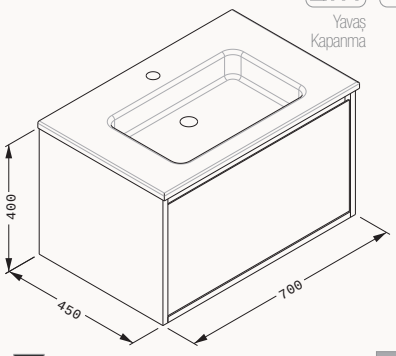


**21MGS019071I** antrasit
**21MGS001071I** beyaz
**21MGS070071I** açık gri
**21MGS308070I** kumbeji

## 60

600x500x458 mm
lavabo dolabı

Yavaş Kapanma | Glossy

uyumlu lavabo
Sistema$^{T}$ 10SL50061SV

gövde lake
çekmeceler lake
çekmeceler (yavaş kapanma)

lavabo dahildir

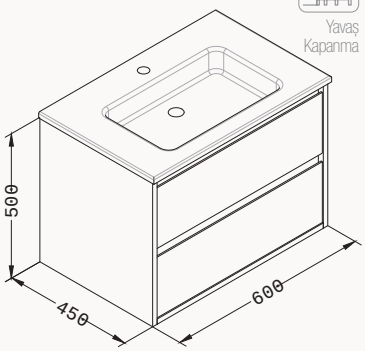


**21MGS019060I** antrasit
**21MGS001060I** beyaz
**21MGS070060I** açık gri
**21MGS708060I** kumbeji

## 60

600x500x458 mm
lavabo dolabı

Yavaş Kapanma | Glossy

uyumlu lavabo
Sistema$^{T}$ 10SL50061SV

gövde lake
çekmece lake
çekmece (yavaş kapanma)

lavabo dahildir

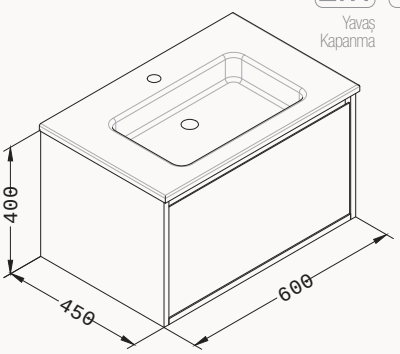


**21MGS019061I** antrasit
**21MGS001061I** beyaz
**21MGS070061I** açık gri
**21MGS308060I** kumbeji

## 90

900x518x420 mm
lavabo dolabı

Yavaş Kapanma | Glossy

uyumlu lavabo
Sistema$^{Z}$ 10SF50090SV

gövde lake
çekmeceler lake
çekmeceler (yavaş kapanma)
sharp&slim
lavabo dahildir

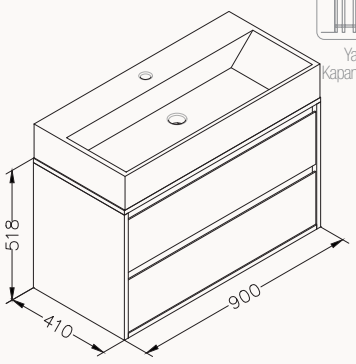


**21SFS104090I** antrasit
**21SFS101090I** beyaz
**21SFS114090I** açık gri
**21SFS708090I** kumbeji

## 90

900x418x420 mm
lavabo dolabı

Yavaş Kapanma | Glossy

uyumlu lavabo
Sistema$^{Z}$ 10SF50090SV

gövde lake
çekmece lake
çekmece (yavaş kapanma)
sharp&slim
lavabo dahildir

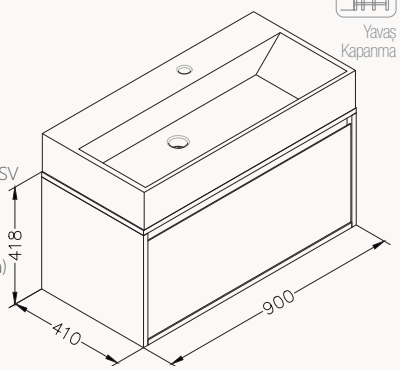


**21SFS204090I** antrasit
**21SFS201090I** beyaz
**21SFS214090I** açık gri
**21SFS308090I** kumbeji

## 70
700x518x420 mm
lavabo dolabı

uyumlu lavabo
Sistema$^{Z}$ 10SF50070SV

gövde lake
çekmeceler lake
çekmeceler (yavaş kapanma)
sharp&slim
**lavabo dahildir**

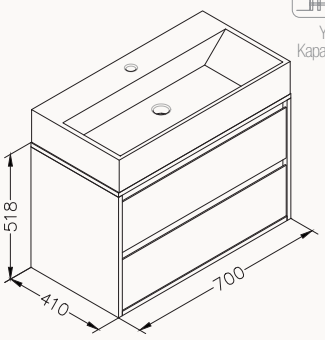


Yavaş Kapanma
Glossy

**21SFS104070I** antrasit
**21SFS101070I** beyaz
**21SFS114070I** açık gri
**21SFS708070I** kumbeji

## 70
700x418x420 mm
lavabo dolabı

uyumlu lavabo
Sistema$^{Z}$ 10SF50070SV

gövde lake
çekmece lake
çekmece (yavaş kapanma)
sharp&slim
**lavabo dahildir**

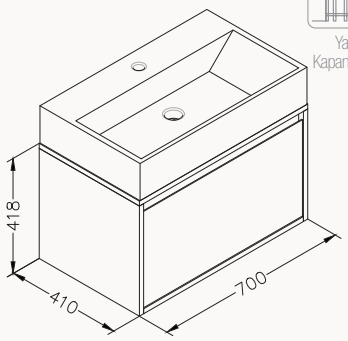


Yavaş Kapanma
Glossy

**21SFS204070I** antrasit
**21SFS201070I** beyaz
**21SFS214070I** açık gri
**21SFS308070I** kumbeji

## 60
608x518x420 mm
lavabo dolabı

uyumlu lavabo
Sistema$^{Z}$ 10SF50060SV

gövde lake
çekmeceler lake
çekmeceler (yavaş kapanma)
sharp&slim
**lavabo dahildir**

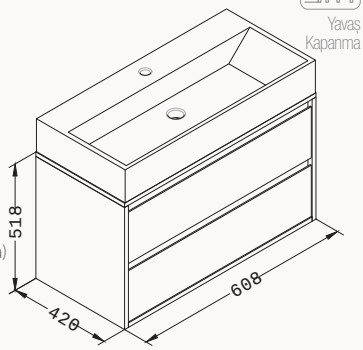


Yavaş Kapanma
Glossy

**21SF1004060I** antrasit
**21SF1001060I** beyaz
**21SFS014060I** açık gri
**21SFS708060I** kumbeji

## 60
606x418x420 mm
lavabo dolabı

uyumlu lavabo
Sistema$^{Z}$ 10SF50060SV

gövde lake
çekmece lake
çekmece (yavaş kapanma)
sharp&slim
**lavabo dahildir**

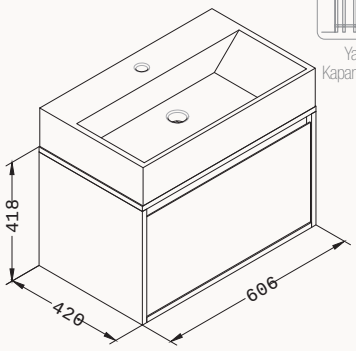


Yavaş Kapanma
Glossy

**21SFS204060I** antrasit
**21SFS214060I** beyaz
**21SFS201060I** açık gri
**21SFS308060I** kumbeji

## 50
511x518x420 mm
lavabo dolabı

uyumlu lavabo
Sistema$^{Z}$ 10SF50051SV

gövde lake
çekmeceler lake
çekmeceler (yavaş kapanma)
sharp&slim
**lavabo dahildir**

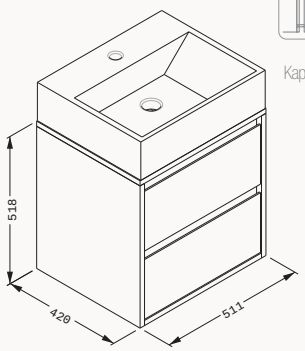


Yavaş Kapanma
Glossy

**21SFS104050I** antrasit
**21SFS101050I** beyaz
**21SFS114050I** açık gri
**21SFS708050I** kumbeji

## 50
511x418x420 mm
lavabo dolabı

uyumlu lavabo
Sistema$^{Z}$ 10SF50051SV

gövde lake
çekmece lake
çekmece (yavaş kapanma)
sharp&slim
**lavabo dahildir**

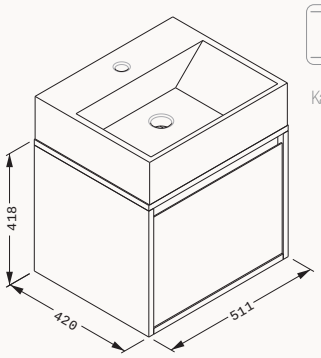


Yavaş Kapanma
Glossy

**21SFS204050I** antrasit
**21SFS201050I** beyaz
**21SFS214050I** açık gri
**21SFS308050I** kumbeji

## 50
511x518x240 mm
lavabo dolabı

uyumlu lavabo
Sistema$^{Z}$ 10SF50050SV

gövde lake
kapak lake
kapak (yavaş kapanma)
sharp&slim

**lavabo dahildir**

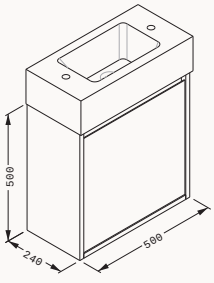


Yavaş Kapanma
Glossy

**21SFS208051I** kumbeji (sol)
**21SFS108051I** kumbeji (sağ)
**21SFS003050I** açık gri (sağ)
**21SFS013050I** açık gri (sol)
**21SFS004050I** antrasit (sağ)
**21SFS014050I** antrasit (sol)
**21SFS001050I** beyaz (sağ)
**21SFS011050I** beyaz (sol)

## 35
350x1400x300 mm
boy dolabı

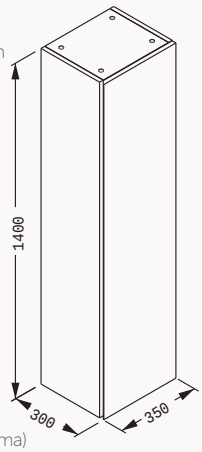


gövde lake
kapak lake
kapak (yavaş kapanma)

Yavaş Kapanma
Glossy

**21MG3208035I** kumbeji (sol)
**21MG3108035I** kumbeji (sağ)
**21MG3207035I** açık gri (sol)
**21MG3107035I** açık gri (sağ)
**21MG3204035I** antrasit (sol)
**21MG3104035I** antrasit (sağ)
**21MG3201035I** beyaz (sol)
**21MG3101035I** beyaz (sağ)

## 120

**22OR2600120I**
1200x133x600 mm
ayna kapaklı üst dolap

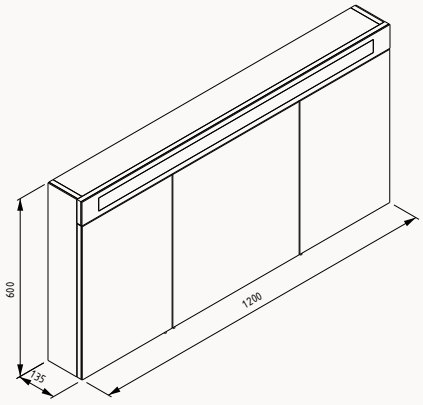


kumlamalı
LED'li

## 120

**29OR4000120I**
1200x50x650 mm
ayna

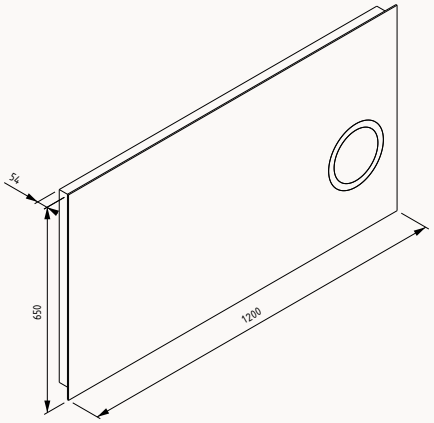


büyüteçli
LED'li

## 100

**22OR2600100I**
1000x133x600 mm
ayna kapaklı üst dolap

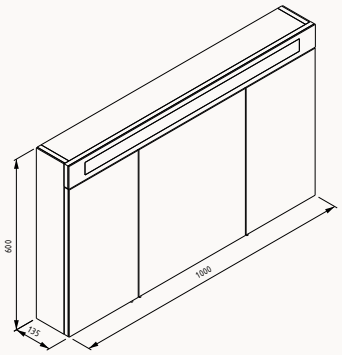


kumlamalı
LED'li

## 100

**29OR4000100I**
1000x50x650 mm
ayna

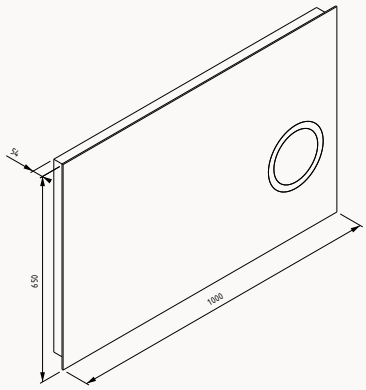


büyüteçli
LED'li

## 90

**22OR2600090I**
900x133x600 mm
ayna kapaklı üst dolap

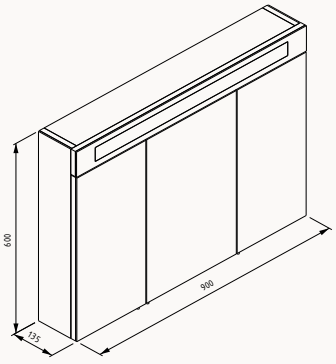


kumlamalı
LED'li

## 90

**29OR4000090I**
900x50x650 mm
ayna

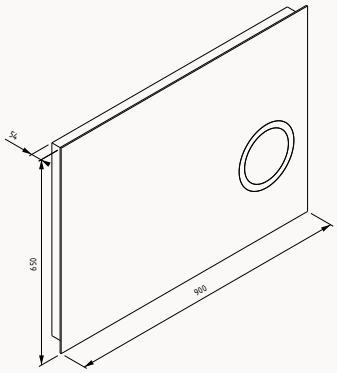


büyüteçli
LED'li

## 80

**22OR2600080I**
800x133x600 mm
ayna kapaklı üst dolap

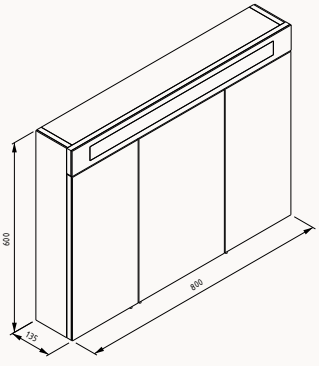


kumlamalı
LED'li

## 80

**29OR4000080I**
800x50x650 mm
ayna

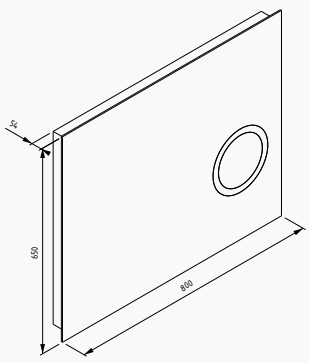


büyüteçli
LED'li

## 70

**29OR4000070I**
700x50x650 mm
ayna

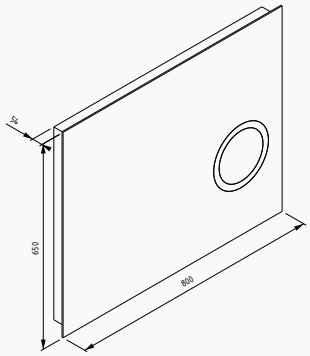


büyüteçli
LED'li

## 60

**29OR4000060I**
600x50x650 mm
ayna

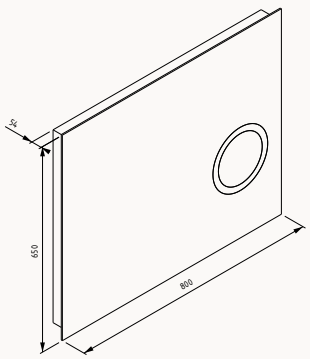


büyüteçli
LED'li

## 120
1200x120x18mm

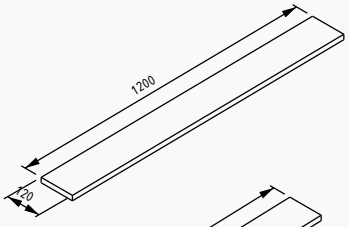


**21MG9008120I** Pro Raf 120 cm kum beji
**21MG9019120I** Pro Raf 120 cm antrasit
**21MG9019120I** Pro Raf 120 cm açık gri
**21MG9001120I** Pro Raf 120 cm beyaz

## 100
1000x120x18 mm

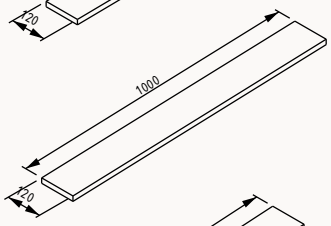


**21MG9008100I** Pro Raf 100 cm kum beji
**21MG9019100I** Pro Raf 100 cm antrasit
**21MG9070100I** Pro Raf 100 cm açık gri
**21MG9001100I** Pro Raf 100 cm beyaz

## 90
900x120x18 mm

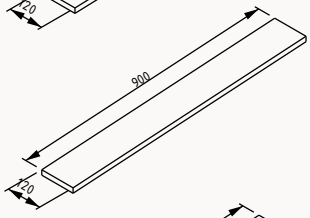


**21MG9008090I** Pro Raf 90 cm kum beji
**21MG9019090I** Pro Raf 90 cm antrasit
**21MG9070090I** Pro Raf 90 cm açık gri
**21MG9001090I** Pro Raf 90 cm beyaz

## 80
800x120x18 mm

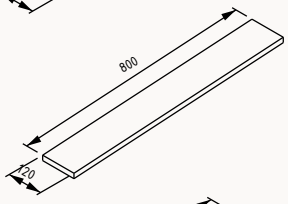


**21MG9008080I** Pro Raf 80 cm kum beji
**21MG9019080I** Pro Raf 80 cm antrasit
**21MG9070080I** Pro Raf 80 cm açık gri
**21MG9001080I** Pro Raf 80 cm beyaz

## 70
700x120x18 mm

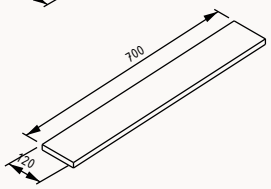


**21MG9008070I** Pro Raf 70 cm kum beji
**21MG9019070I** Pro Raf 70 cm antrasit
**21MG9070070I** Pro Raf 70 cm açık gri
**21MG9001070I** Pro Raf 70 cm beyaz

## 60
600x120x18 mm

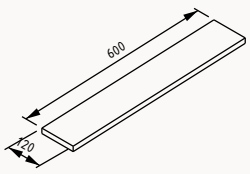


**21MG9008060I** Pro Raf 60 cm kum beji
**21MG9019060I** Pro Raf 60 cm antrasit
**21MG9070060I** Pro Raf 60 cm açık gri
**21MG9001060I** Pro Raf 60 cm beyaz

## 50
500x120x18 mm

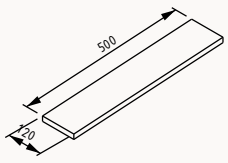


**21MG9008050I** Pro Raf 50 cm kum beji
**21MG9019050I** Pro Raf 50 cm antrasit
**21MG9070050I** Pro Raf 50 cm açık gri

lake raf



# NEO

designed by Genesis Research & Design



Neo, lake yüzeyi ile hem yüksek parlaklık hem de dayanıklılık sağlarken, depolama kapasitesi ile banyoları çok daha işlevsel hale getiriyor.

# Pioniere collection



NEO

designed by Genesis Research & Design

**Neo**
lavabo dolabı

# Pioniere collection

## NEO
## Banyo Mobilyaları

**100**
**21NGS329100E**
970x600x430 mm
lavabo dolabı



**80**
**21NGS329080E**
760x600x430 mm
lavabo dolabı



**60**
**21NGS329060E**
557x600x430 mm
lavabo dolabı



**50**
**21NGS329050E**
467x600x380 mm
lavabo dolabı



**100**
**21NGS301100E**
970x400x430 mm
lavabo dolabı



**80**
**21NGS301080E**
760x400x430 mm
lavabo dolabı

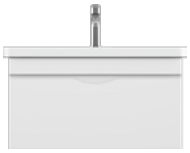

**60**
**21NGS301060E**
557x400x430 mm
lavabo dolabı



**50**
**21NGS301050E**
467x400x380 mm
lavabo dolabı



**60**
**21NGS519060E**
557x800x430 mm
lavabo dolabı



**50**
**21NGS519050E**
467x800x380 mm
lavabo dolabı



**35**
**21NG3119035E**
350x1400x300 mm
boy dolabı



Yavaş Kapanma Glossy

## 100

970x600x430 mm

lavabo dolabı

gövde lake
çekmeceler lake
çekmeceler (yavaş kapanma)

**lavabo dahildir**

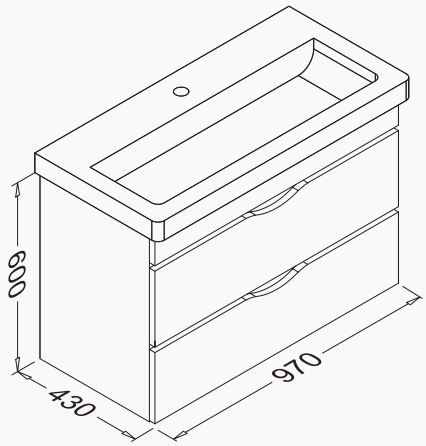


**uyumlu lavabo**
Snow 10PS50100SV

**21NGS329100E** gri

**21NGS311100E** beyaz

Yavaş Kapanma Glossy

## 100

970x400x430 mm

lavabo dolabı

gövde lake
çekmece lake
çekmece (yavaş kapanma)

**lavabo dahildir**

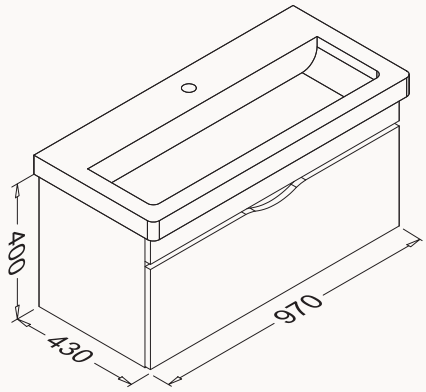


**uyumlu lavabo**
Snow 10PS50100SV

**21NGS319100E** gri

**21NGS301100E** beyaz

Yavaş Kapanma Glossy

## 80

760x600x430 mm

lavabo dolabı

gövde lake
çekmeceler lake
çekmeceler (yavaş kapanma)

**lavabo dahildir**

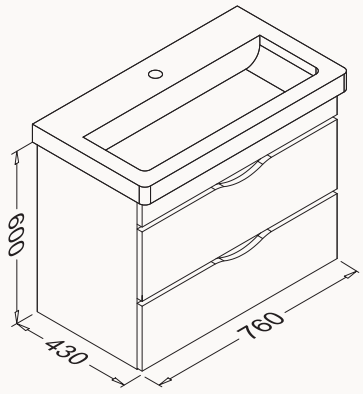


**uyumlu lavabo**
Snow 10PS50080SV

**21NGS329080E** gri

**21NGS311080E** beyaz

Yavaş Kapanma Glossy

## 80

760x400x430 mm

lavabo dolabı

gövde lake
çekmece lake
çekmece (yavaş kapanma)

**lavabo dahildir**

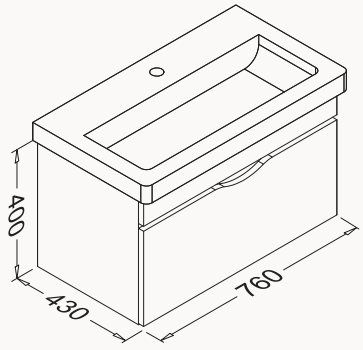


**uyumlu lavabo**
Snow 10PS50080SV

**21NGS319080E** gri

**21NGS301080E** beyaz

Yavaş Kapanma | High Gloss

## 60

557x600x430 mm

lavabo dolabı

gövde lake
çekmeceler lake
çekmeceler (yavaş kapanma)

lavabo dahildir

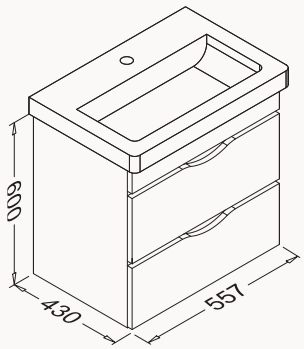


uyumlu lavabo
Snow 10PS50060SV

**21NGS329060E** gri

**21NGS311060E** beyaz

Yavaş Kapanma | High Gloss

## 60

557x400x430 mm

lavabo dolabı

gövde lake
çekmece lake
çekmece (yavaş kapanma)

lavabo dahildir

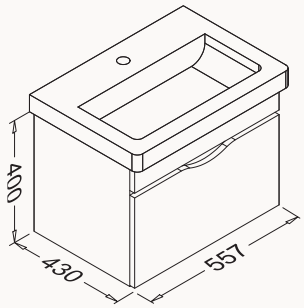


uyumlu lavabo
Snow 10PS50060SV

**21NGS319060E** gri

**21NGS301060E** beyaz

Yavaş Kapanma | High Gloss

## 50

467x600x380 mm

lavabo dolabı

gövde lake
çekmeceler lake
çekmeceler (yavaş kapanma)

lavabo dahildir

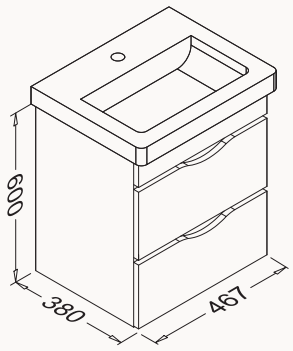


uyumlu lavabo
Snow 10PS50050SV

**21NGS329050E** gri

**21NGS311050E** beyaz

Yavaş Kapanma | High Gloss

## 50

467x400x380 mm

lavabo dolabı

gövde lake
çekmece lake
çekmece (yavaş kapanma)

lavabo dahildir

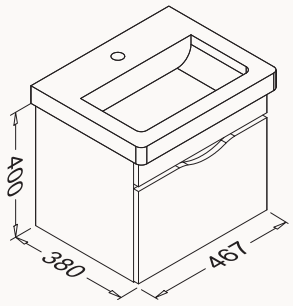


uyumlu lavabo
Snow 10PS50050SV

**21NGS319050E** gri

**21NGS301050E** beyaz

Yavaş Kapanma Glossy

## 60

557x800x430 mm

lavabo dolabı, yerden

gövde lake
kapak lake
kapak (yavaş kapanma)

**lavabo dahildir**

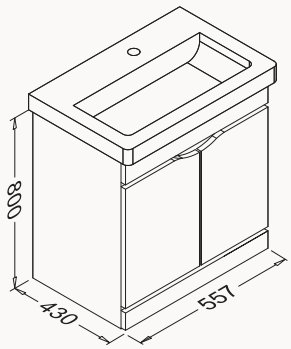


**uyumlu lavabo**
Snow 10PS50060SV

**21NGS519060E** gri

**21NGS501060E** beyaz

Yavaş Kapanma Glossy

## 50

467x800x380 mm

lavabo dolabı, yerden

gövde lake
kapak lake
kapak (yavaş kapanma)

**lavabo dahildir**

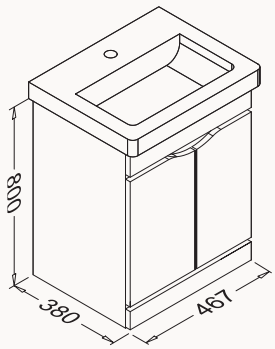


**uyumlu lavabo**
Snow 10PS50050SV

**21NGS519050E** gri

**21NGS501050E** beyaz

Yavaş Kapanma Glossy

## 35

350x1400x300 mm

lavabo dolabı

gövde lake
kapak lake
kapak (yavaş kapanma)

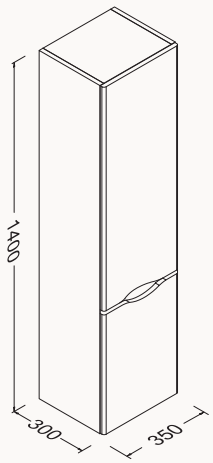


**21NG3219035E** gri, sol

**21NG3201035E** beyaz, sol

**21NG3119035E** gri, sağ

**21NG3101035E** beyaz, sağ



# FONTE

designed by Genesis Research & Design



Lake yüzeyi ile dikkat çeken Fonte, küçük alanları
şık mekanlara dönüştürüyor.

**Fonte**
lavabo dolabı

# Pioniere collection




**Fonte**
lavabo dolabı



**Fonte**
lavabo dolabı

# Pioniere collection

## FONTE
## Banyo Mobilyaları

**57**
**21SQS101057I**
550x500x423 mm
lavabo dolabı



**48**
**21SQS101048I**
450x500x398 mm
lavabo dolabı



**57**
**21USS115057I**
550x400x423 mm
lavabo dolabı



**48**
**21USS015048I**
450x400x398 mm
lavabo dolabı



**57**
**21USS070057I**
550x750x423 mm
lavabo dolabı



**48**
**21USS107048I**
450x750x398 mm
lavabo dolabı



**57**
**21USS140057I**
550x750x423 mm
lavabo dolabı



**48**
**21USS004049I**
450x750x398 mm
lavabo dolabı



**35**
**21SQ3204036I**
350x1400x300 mm
boy dolabı





Yavaş Kapanma

Glossy

## 57

550x500x423 mm

lavabo dolabı

gövde lake
çekmece lake
çekmeceler (yavaş kapanma)

**lavabo dahildir**

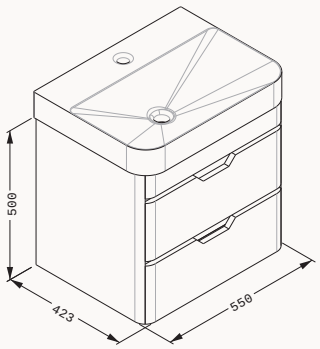


**uyumlu lavabo**
Sott'Aqua 10SQ50057SV

**21SQS101057I** beyaz
**21SQS104058I** açık gri
**21SQS104057I** antrasit
**21USS014157I** siyah
**21USS015157I** kırmızı

Yavaş Kapanma

Glossy

## 48

450x500x398 mm

lavabo dolabı

gövde lake
çekmeceler lake
çekmeceler (yavaş kapanma)

**lavabo dahildir**

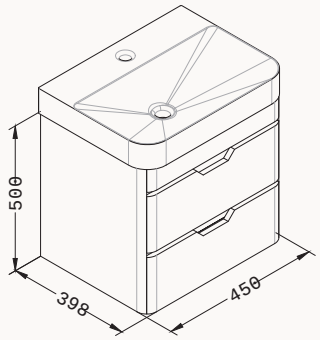


**uyumlu lavabo**
Sott'Aqua 10SQ50048SV

**21SQS101048I** beyaz
**21SQS104048I** açık gri
**21SQS114048I** antrasit
**21USS014148I** siyah
**21SQS105048I** kırmızı

Yavaş Kapanma

Glossy

## 57

550x400x423 mm

lavabo dolabı

gövde lake
çekmece lake
çekmece (yavaş kapanma)

**lavabo dahildir**

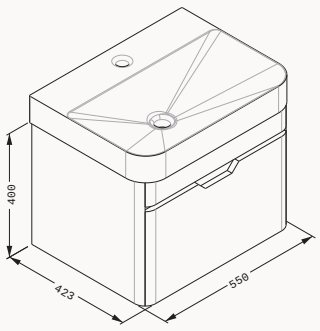


**uyumlu lavabo**
Sott'Aqua 10SQ50057SV

**21SQS001057I** beyaz
**21SQS004058I** açık gri
**21SQS004057I** antrasit
**21USS114057I** siyah
**21USS115057I** kırmızı

Yavaş Kapanma

Glossy

## 48

450x400x398 mm

lavabo dolabı

gövde lake
çekmece lake
çekmece (yavaş kapanma)

**lavabo dahildir**

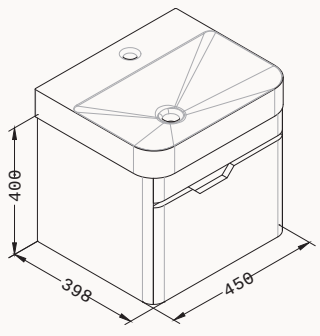


**uyumlu lavabo**
Sott'Aqua 10SQ50048SV

**21SQS001048I** beyaz
**21SQS004049I** açık gri
**21SQS004048I** antrasit
**21SQS014048I** siyah
**21USS015048I** kırmızı

Yavaş Kapanma
Glossy

## 57

550x750x423 mm
lavabo dolabı

gövde lake
çekmeceler lake
çekmeceler (yavaş kapanma)

**lavabo dahildir**

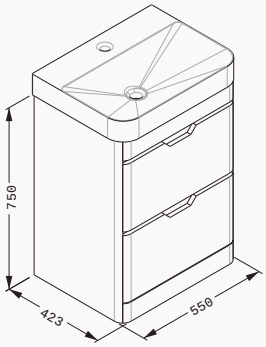


uyumlu lavabo
Sott'Aqua 10SQ50057SV

**21USS001057I** beyaz
**21USS040057I** açık gri
**21USS070057I** antrasit
**21USS040457I** siyah
**21USS005057I** kırmızı

Yavaş Kapanma
Glossy

## 48

450x750x398 mm
lavabo dolabı

gövde lake
çekmeceler lake
çekmeceler (yavaş kapanma)

**lavabo dahildir**

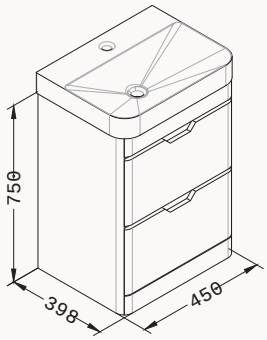


uyumlu lavabo
Sott'Aqua 10SQ50048SV

**21USS001048I** beyaz
**21USS104048I** açık gri
**21USS107048I** antrasit
**21USS114048I** siyah
**21USS105048I** kırmızı

Yavaş Kapanma
Glossy

## 57

550x750x423 mm
lavabo dolabı

gövde lake
kapak lake
kapak (yavaş kapanma)

**lavabo dahildir**

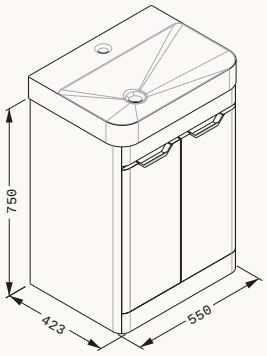


uyumlu lavabo
Sott'Aqua 10SQ50057SV

**21USS011057I** beyaz
**21USS140057I** açık gri
**21USS070058I** antrasit
**21USS014457I** siyah
**21USS015057I** kırmızı

Yavaş Kapanma
Glossy

## 48

450x750x398 mm
lavabo dolabı

gövde lake
kapak lake
kapak (yavaş kapanma)

**lavabo dahildir**

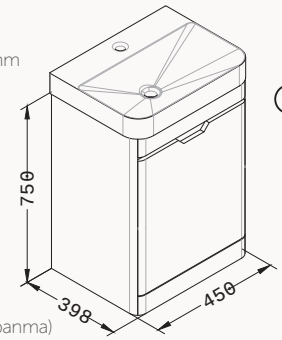


uyumlu lavabo
Sott'Aqua 10SQ50048SV

**21USS001049I** beyaz
**21USS004049I** açık gri
**21USS004048I** antrasit
**21USS014048I** siyah
**21USS005048I** kırmızı

Glossy

## 35

350x1400x300 mm
boy dolabı

gövde lake
kapak lake
kapak (yavaş kapanma)

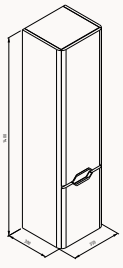

**21SQ3101035I** beyaz, sağ
**21SQ3104036I** açık gri, sağ
**21SQ3104035I** antrasit, sağ
**21SQ3114036I** siyah, sağ
**21SQ3114035I** kırmızı, sağ
**21SQ3201035I** beyaz, sol
**21SQ3204036I** açık gri, sol
**21SQ3204035I** antrasit, sol
**21SQ3214036I** siyah, sol
**21SQ3114035I** kırmızı, sol



# TERRA

designed by Özgür Alp



Saf çizgisini fonksiyonel ve estetik tasarım detayları ile birleştiren Terra, banyolara şıklığı getiriyor.

**Terra**
lavabo dolabı

# Pioniere collection

# TERRA

designed by
özgür alp



**Terra**
lavabo dolabı

**Terra**
boy dolabı

**Terra**
ayna

# Pioniere collection

## TERRA
## Banyo Mobilyaları

**120**
**21TRS085120I**
1200x455x700 mm
lavabo dolabı



**80**
**21TRS085080I**
800x455x850 mm
lavabo dolabı



**40**
**21TR3285040I**
400x1600x360 mm
boy dolabı, sağ



**60**
**21AA4072060I**
600x800 mm
ayna



**55**
**21SQ4004056I**
550x550x50 mm
Marino ayna



Yavaş Kapanma

## 120

1200x455x700 mm

lavabo dolabı

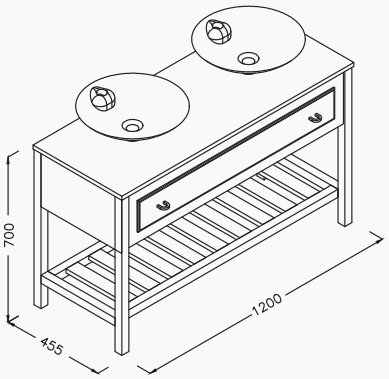


gövde mat lake
çekmece mat lake
yavaş kapanma

**lavabo dahildir**

**uyumlu lavabo**
Sistema[Y] 10SY65045 opak renkler

**21TRS085120I** gri

Yavaş Kapanma

## 80

800x455x850 mm

lavabo dolabı

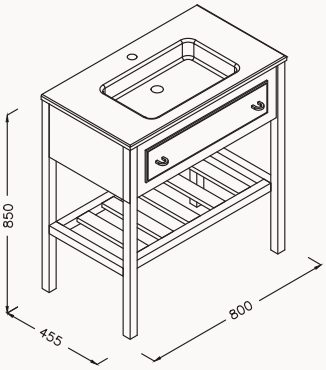


gövde mat lake
çekmece mat lake
yavaş kapanma

**lavabo dahildir**

**uyumlu lavabo**
Sistema[T] 10SL51081 opak renkler

**21TRS085080I** gri

Yavaş Kapanma

## 40

400x1600x360 mm

boy dolabı

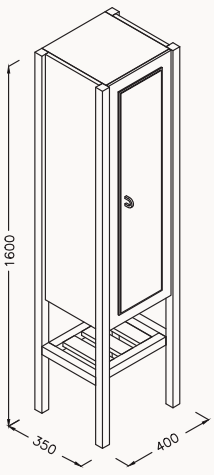


gövde mat lake
kapak mat lake
yavaş kapanma

**21TR3285040I sağ** gri

**21TR3185040I sol** gri

## 60

600x800

ayna

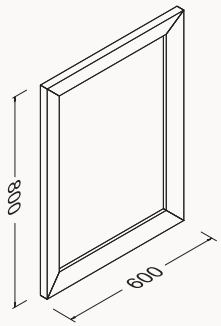


gövde mat lake

**21AA4072060I** gri

## ∅55

550x550x50 mm

Marino ayna

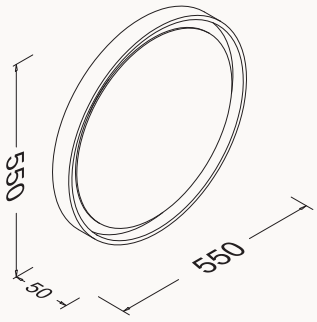


mat lake
ledli
antiFog ayna

**21SQ4004056I** lake siyah



# FERRO

designed by Genesis Research & Design



Ferro sofistike ve fonksiyonel banyolar sunuyor.

**Ferro**
lavabo unitesi metal profil

# Pioniere collection

## FERRO

designed by
Genesis Research & Design




**Ferro**
lavabo unitesi
metal profil
**Ferro**
boy dolabı
**Ferro**
ayna

# Pioniere collection

## FERRO
## Banyo Mobilyaları

**57**
**29FES004060I**
565x395x700 mm
lavabo ünitesi
metal profil

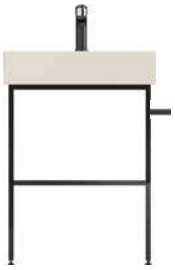

**40**
**29MR3104041I**
400x1200x300 mm
kısa boy dolabı, sağ



**40**
**29MR3114040I**
400x1700x300 mm
boy dolabı, sağ



**50**
**29FE4004060I**
500x50x700 mm
metal profil ayna



**50**
**29FE1004061I**



## 57

**29FES004060I**
565x395x700 mm
lavabo unitesi
metal profil
siyah lake raf
»

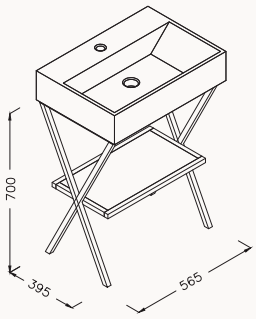


lavabo dahildir

ⓘ **uyumlu lavabolar**
Sistema[Z] 10SF50060
opak renkler

**29FES004062I** siyah (somon lavabo)
**29FES004063I** siyah (mint lavabo)
**29FES004064I** siyah (vizon lavabo)
**29FES004065I** siyah (siyah lavabo)
**29FES004060I** siyah (fildişi lavabo)
**29FES004061I** siyah (antrasit lavabo)


Yavaş Kapanma

## 40

400x1200x300 mm
kısa boy dolabı
»

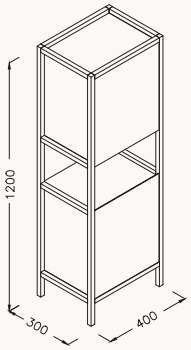


gövde lake
kapaklar lake
yavaş kapanma
metal profil

**29MR3104041I sağ** siyah
**29MR3001041I sol** siyah


Yavaş Kapanma

## 40

400x1700x300 mm
boy dolabı
»

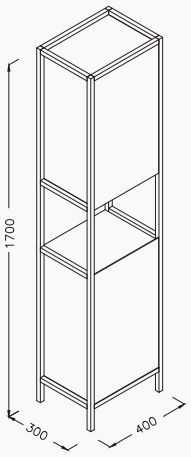


gövde lake
kapaklar lake
yavaş kapanma
metal profil

**29MR3114040I sağ** siyah
**29MR3004040I sol** siyah

## 50

500x50x700 mm
metal profil ayna
»

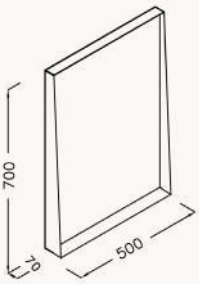


kare

**29FE4004060I** siyah

## 50

500x50 mm
ayna, lake gövde
»

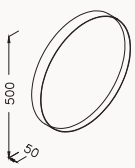


yuvarlak

**29FE1004061I** siyah

# Gusto collection



Infinity
asma klozet & bide

# BELLA

designed by
Genesis Research & Design



**Bella**
üst dolap

**Bella**
lavabo dolabı

**Bella**
boy dolap



# BELLA

designed by Genesis Research & Design



Dokulu granit ver mermer hissi yaşatan Bella, tezgahüstü lavabosu ile banyolara şıklık katıyor.

**Bella**
dolaplı ayna

**Bella**
lavabo dolabı

**Bella**
boy dolap



**Bella**
dolaplı ayna

**Bella**
lavabo dolabı

**Bella**
boy dolap

# Gusto collection

## BELLA YENİ
## Banyo Mobilyaları

**90**
**24BLS376090I**
900x420x400 mm
lavabo dolabı



**90**
**24BLS398091I**
900x420x400 mm
lavabo dolabı



**90**
**24BL2476090I**
860x147x650 mm
dolaplı ayna (LED'li)

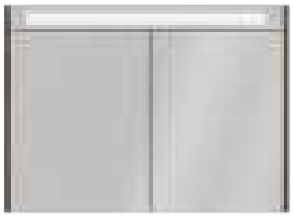

**35**
**24BL3198035I**
350x300x1400 mm
boy dolap





Yavaş Kapanma

## 90

900x420x400 mm

lavabo dolabı

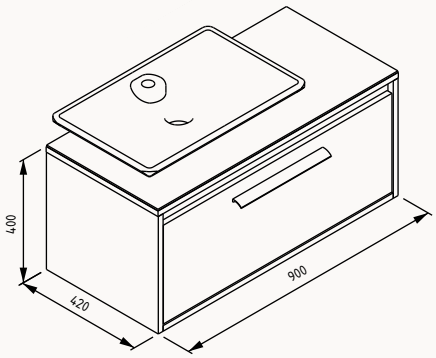


uyumlu lavabo
sistema Y 10SY50065

gövde duralam
çekmece duralam
çekmece (yavaş kapanma)

lavabo dahildir

**24BLS365090I** latin mermer
**24BLS376090I** retro bronz
**24BLS398090I** retro gümüş

Yavaş Kapanma

## 90

900x420x400 mm

lavabo dolabı

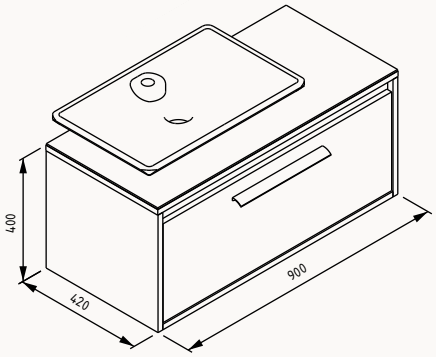


uyumlu lavabo
sistema Y 10SY50065 - 2N

gövde duralam
çekmece duralam
çekmece (yavaş kapanma)

lavabo dahildir

**24BLS365091I** latin mermer (siyah lavabolu)
**24BLS376091I** retro bronz (siyah lavabolu)
**24BLS398091I** retro gümüş (siyah lavabolu)

Yavaş Kapanma

## 90

860x147x650 mm

dolaplı ayna (LED'li)

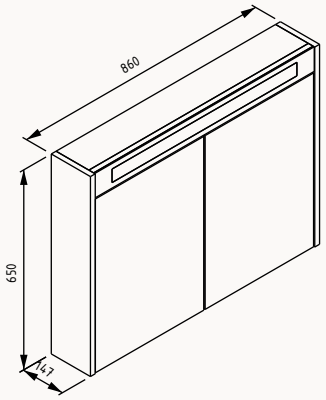


gövde duralam
kapak duralam
kapak (yavaş kapanma)

**24BL2465090I** latin mermer
**24BL2476090I** retro bronz
**24BL2498090I** retro gümüş

Yavaş Kapanma

## 35

350x300x1400 mm

boy dolap

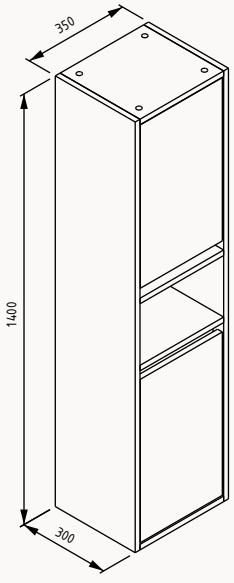


gövde duralam
kapak duralam
kapak (yavaş kapanma)

**24BL3165035I** latin mermer (sağ)
**24BL3176035I** retro bronz (sağ)
**24BL3198035I** retro gümüş (sağ)
**24BL3265035I** latin mermer (sol)
**24BL3276035I** retro bronz (sol)
**24BL3298035I** retro gümüş (sol)

# Gusto collection



**Marino**
ayna

**Cavalli**
dolaplı ayna

**Cavalli**
lavabo dolabı

**Cavalli**
boy dolap


CAVALLI
designed by
Genesis Research & Design
Infinity
asma klozet & bide



# Cavalli

designed by Genesis Research & Design



Sportif tasarımı ve siyah bordür detayıyla Cavalli, hem tezgahüstü lavabosu hem de etajerli lavabo alternatifi ile seçenek sunuyor.

**Cavalli**
dolaplı ayna

**Cavalli**
lavabo dolabı

**Cavalli**
boy dolap



**Cavalli**
dolaplı ayna

**Cavalli**
lavabo dolabı

**Cavalli**
boy dolap

# Gusto collection

## CAVALLI YENİ
## Banyo Mobilyaları

**90**
**24CVS390090I**
900x420x400 mm
lavabo dolabı



**90**
**24CVS392092I**
890x458x458mm
lavabo dolabı



**90**
**24CV2590090I**
900x160x600 mm
dolaplı ayna
sayfa 188

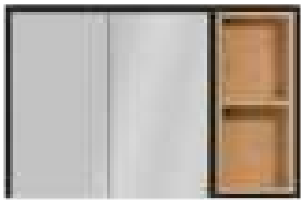

**75**
**21SQ4004075I**
750x50x950 mm
ayna



**35**
**24CV3190035I**
350x300x1400 mm
boy dolap



Yavaş Kapanma

## 90

900x420x400 mm

lavabo dolabı

gövde duralam
çekmece duralam
çekmece (yavaş kapanma)
tezgah (tezgah cam)
**lavabo dahildir**

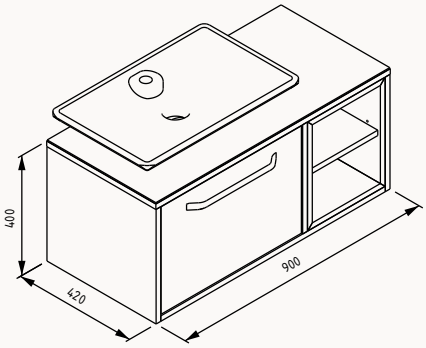


**uyumlu lavabo**
sistema Y 10SY50065SV

**24CVS390090I** safir meşe
**24CVS392090I** antrasit - safir meşe

Yavaş Kapanma

## 90

890x458x458mm

lavabo dolabı

gövde duralam
çekmece duralam
çekmece (yavaş kapanma)
**lavabo dahildir**

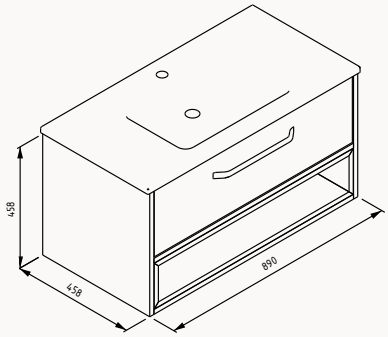


**uyumlu lavabo**
sistema T 10SL50091SV

**24CVS390093I** safir meşe
**24CVS392092I** antrasit - safir meşe

Yavaş Kapanma

## 90

860x147x650 mm

dolaplı ayna

gövde duralam
kapak duralam
kapak (yavaş kapanma)

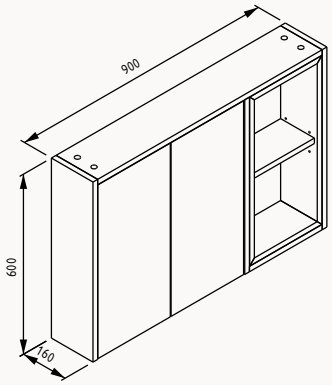


**24CV2590090I** safir meşe
**24CV2592090I** antrasit - safir meşe

## 75

750x50x950 mm

ayna

LED'li
deri kuşaklı

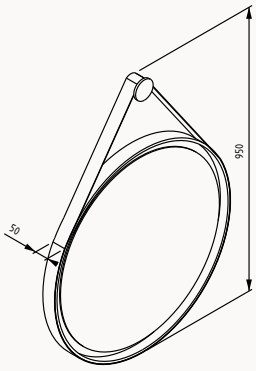


**21SQ4004075I** siyah

Yavaş Kapanma

## 35

350x300x1400 mm

boy dolap

gövde duralam
kapak duralam
kapak (yavaş kapanma)

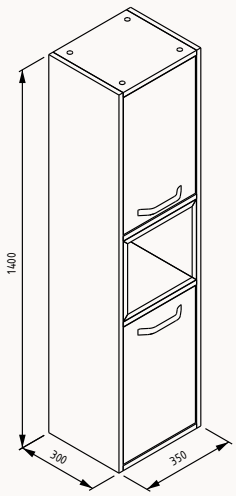


**24CV3190035I** safir meşe (sağ)
**24CV3290035I** safir meşe (sol)



# SIENTO

designed by Genesis Research & Design



Sade tasarımı ile dikkat çeken Siento, banyolara
zarif şıklığı getiriyor.

# Gusto collection

## SIENTO

designed by Genesis Research & Design



**Siento**
üst dolap
**Siento**
lavabo dolabı
**Siento**
boy dolabı

# Gusto collection

## SIENTO
## Banyo Mobilyaları

**80**
**27SIS394080I**
815x465x500 mm
lavabo dolabı



**80**
**27PL2060080I**
800x150x650 mm
üst dolap



**38**
**27SI3160065I**
380x1400x315 mm
boy dolabı



Yavaş Kapanma

## 80

815x465x500 mm

lavabo dolabı

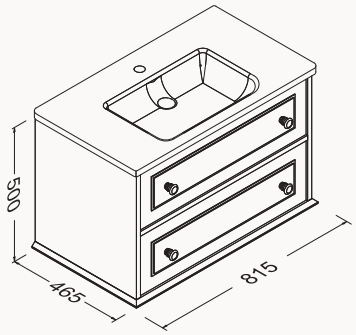


uyumlu lavabo
Sistema[T] 10SL51081SV

gövde membran
çekmeceler membran
çekmece (yavaş kapanma)

lavabo dahildir

**27SIS060080I** kaşmir

**27SIS394080I** antrasit

Yavaş Kapanma

## 80

800x150x650 mm

üst dolap

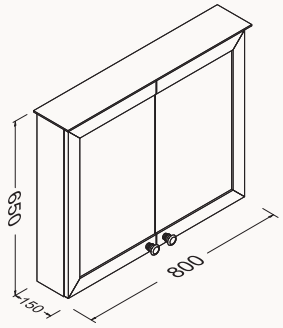


**27PL2060080I** kaşmir

**27SI2094080I** antrasit

gövde membran
iç raflar cam

Yavaş Kapanma

## 38

380x1400x315 mm

boy dolabı

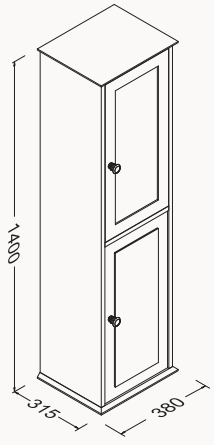


**27SI3160065I** kaşmir (sağ)

**27SI3260065I** kaşmir (sol)

**27SI3194038I** antrasit (sağ)

**27SI3294038I** antrasit (sol)

gövde membran
kapaklar membran
hinged door (yavaş kapanma)
iç raflar cam



# ARIA

designed by Genesis Research & Design



Banyolarında fark yaratmak isteyenlerin tercihi
Aria, banyoları göz alıcı mekanlara dönüştürüyor.

**Aria**
lavabo dolabı

# Gusto collection




**Aria**
aynalı
**Aria**
lavabo dolabı
**Aria**
boy dolabı

# Gusto collection

## ARIA
## Banyo Mobilyaları

**80**
**27AAS004080I**
815x465x800 mm
lavabo dolabı



**35**
**27AA3101080I**
350x1450x300 mm
boy dolabı



**60**
**25AA4004080I**
600x800
ayna



Yavaş Kapanma

## 80

815x465x800 mm

lavabo dolabı

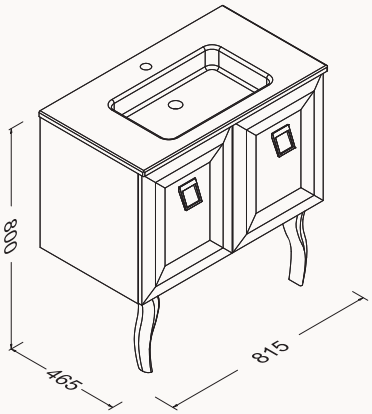


gövde membran
kapaklar membran
kapaklar (yavaş kapanma)
altın/platin kulp
masif ayak

**lavabo dahildir**

**uyumlu lavabolar**
Sistema$^{T}$ 10SL51081SV

**27AAS004080I** siyah-altın
**27AAS014080I** siyah-platin
**27AAS001080I** beyaz-altın
**27AAS0011080I** beyaz-platin

Yavaş Kapanma

## 35

350x300x1450

boy dolabı

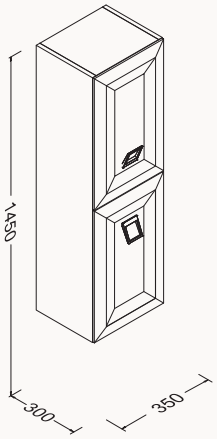


gövde membran
kapaklar membran
kapaklar (yavaş kapanma)
altın/platin kulp

**27AA3104080I** siyah-altın (sağ)
**27AA3204080I** siyah-altın (sol)
**27AA3114080I** siyah-platin (sağ)
**27AA3214080I** siyah-platin (sol)
**27AA3101080I** beyaz-altın (sağ)
**27AA3201080I** beyaz-altın (sol)
**27AA3111080I** beyaz-platin (sağ)
**27AA3211080I** beyaz-platin (sol)

## 60

600x800

ayna

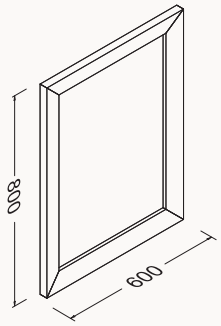


gövde lake

**25AA4004080I** altın
**25AA4071080I** platin
**25AA4001080I** beyaz



# VALERO

designed by Genesis Research & Design



Valero, güçlü hatları ve antrasit lavabo seçeneği
ile iddialı banyoların vazgeçilmezi.

# Gusto collection

**Valero**
lavabo dolabı

**Valero**
üst dolap

**Valero**
boy dolabı



# Gusto collection

## VALERO
## Banyo Mobilyaları

**80**
**27VRS365080I**
810x460x585 mm
lavabo dolabı
beyaz lavabolu



**80**
**27VRS365082I**
810x460x585 mm
lavabo dolabı
antrasit lavabolu



**80**
**27VRS365081I**
810x460x585 mm
lavabo dolabı
beyaz lavabolu



**80**
**27VRS365083I**
810x460x585 mm
lavabo dolabı
antrasit lavabolu





**80**
**24VR2074080I**
800x150x650 mm
üst dolap

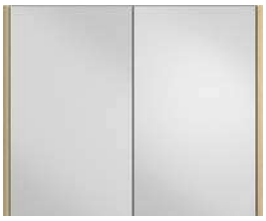

**35**
**27VR3165035I**
350x1400x300 mm
boy dolabı



**35**
**27VR3165036I**
350x1400x300 mm
boy dolabı





Yavaş Kapanma

## 80

**27VRS365080I**

810x460x585 mm

lavabo dolabı

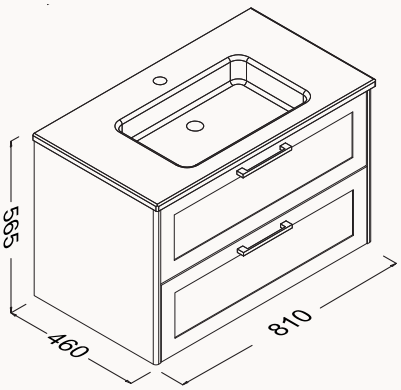


**uyumlu lavabo**
Sistema 10SL51081SV
beyaz

gövde-kapak membran
çekmeceler (yavaş kapanma)

**lavabo dahildir**

meşe & beyaz

Yavaş Kapanma

## 80

**27VRS365082I**

810x460x585 mm

lavabo dolabı

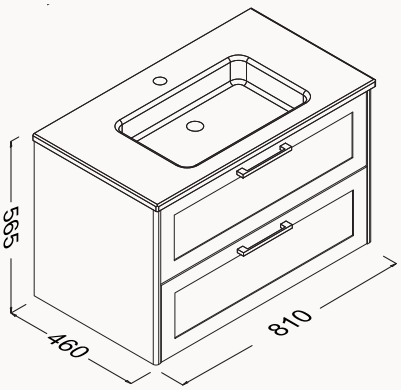


**uyumlu lavabo**
Sistema 10SL51081SV-2C
antrasit

gövde-kapak membran
çekmeceler (yavaş kapanma)

**lavabo dahildir**

meşe & beyaz

Yavaş Kapanma

## 80

**27VRS365081I**

810x460x585 mm

lavabo dolabı

yerden

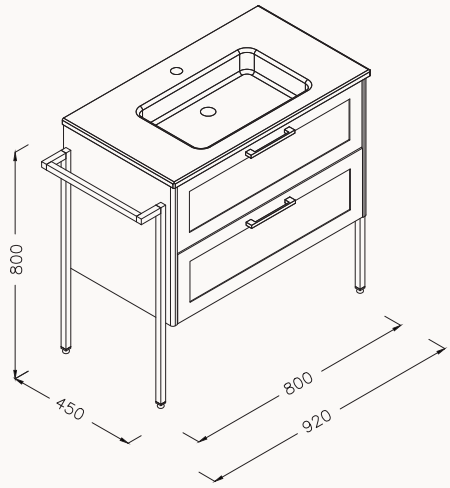


**uyumlu lavabo**
Sistema 10SL51081SV
beyaz

gövde-kapak membran
çekmeceler (yavaş kapanma)

**lavabo dahildir**

meşe & beyaz

Yavaş Kapanma

## 80

**27VRS365083I**

810x460x585 mm

lavabo dolabı

yerden

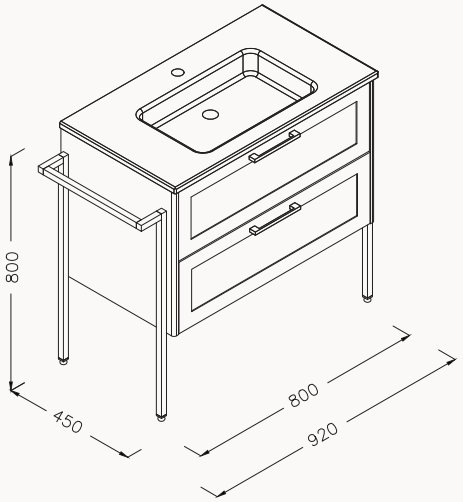


**uyumlu lavabo**
Sistema 10SL51081SV-2C
antrasit

gövde-kapak membran
çekmeceler (yavaş kapanma)

**lavabo dahildir**

meşe & beyaz

Yavaş Kapanma

## 35

**27VR3165035I**

350x1400x300 mm

boy dolabı

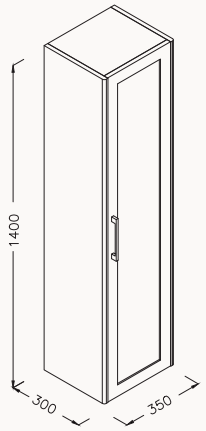


gövde membran
kapaklar membran
kapaklar (yavaş kapanma)

**27VR3165035I sağ** meşe & beyaz
**27VR3265035I sol** meşe & beyaz

Yavaş Kapanma

## 35

**27VR3165036I**

350x1400x300 mm

boy dolabı

yerden

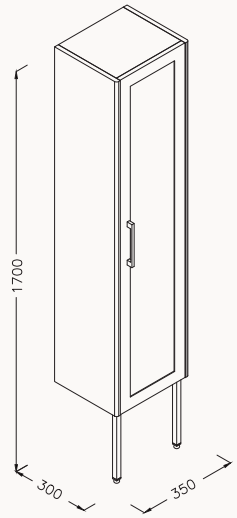


gövde membran
kapaklar membran
kapaklar (yavaş kapanma)

**27VR3165036I sağ** meşe & beyaz
**27VR3265036I sol** meşe & beyaz

Yavaş Kapanma

## 80

**24VR2074080I**

800x150x650 mm

üst dolap

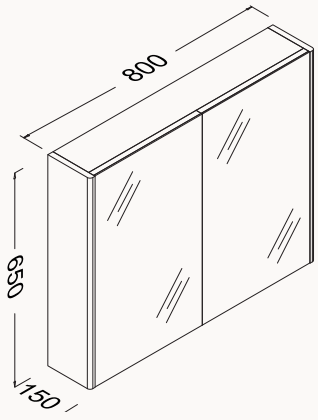


gövde membran
(yavaş kapanma)

meşe



# URBAN

designed by Genesis Research & Design



Urban banyo dolabı, ahşap tezgahı ve antrasit lavabo kombinasyonu ile banyolara sıcaklık katıyor.

# Gusto collection

## URBAN

designed by
Genesis Research & Design



**Urban**
lavabo dolabı

**Urban**
boy dolabı

**Urban**
ayna

# Gusto collection

## URBAN
## Banyo Mobilyaları

**80**
**27TAS065080I**
770x513x445 mm
lavabo dolabı



**80**
**27TAS065081I**
770x513x445 mm
lavabo dolabı



**60**
**25AA4001080I**
600x800 mm
ayna



**35**
**27TA3265035I**
350x1400x300 mm
boy dolabı



Yavaş Kapanma

# 80

**27TAS065080I**

770x513x445 mm

lavabo dolabı

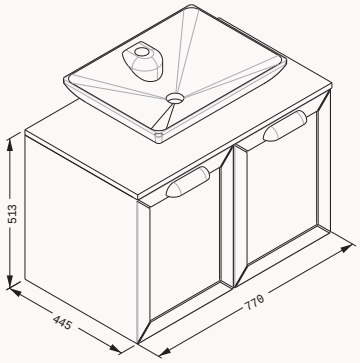


**uyumlu lavabo**
Sistema 10SY50065SV
beyaz

gövde membran
kapaklar membran
tezgah membran
kapaklar (yavaş kapanma)

**lavabo dahildir**

meşe & beyaz

Yavaş Kapanma

# 80

**27TAS065081I**

770x513x445 mm

lavabo dolabı

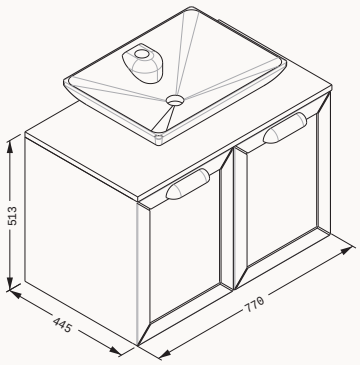


**uyumlu lavabo**
Sistema 10SL51081SV-2C
antrasit

gövde membran
kapaklar membran
tezgah membran
kapaklar (yavaş kapanma)

**lavabo dahildir**

meşe & beyaz

Yavaş Kapanma

# 35

**27TA3265035I**

350x1400x300 mm

boy dolabı

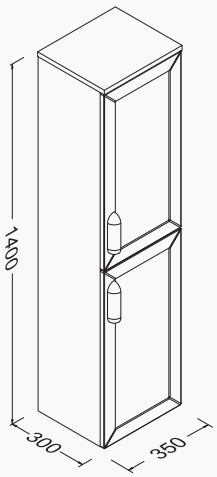


gövde membran
kapaklar membran
kapaklar (yavaş kapanma)

**27TA3165035I sağ** meşe & beyaz
**27TA3265035I sol** meşe & beyaz

Glossy

# 60

**25AA4001080I**

600x800 mm

ayna

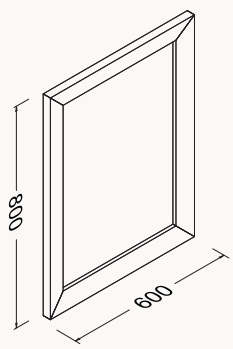


gövde lake

beyaz

# Gusto collection



# TRIO+

designed by
Genesis Research & Design



**Trio +**
dolaplı ayna

**Trio +**
lavabo dolabı

**Trio +**
boy dolap

**Infinity**
asma klozet & bide



# Trio +

designed by Genesis Research & Design



Farklı ebat , renk ve çekmece alternatifleri ile Trio+, her zevkte banyoya zengin seçenekler sunuyor.

**Trio +**
dolaplı ayna

**Trio +**
lavabo dolabı

**Trio +**
boy dolap



Trio +
dolaplı ayna

Trio +
lavabo dolabı

Trio +
boy dolap

# Gusto collection

## TRIO+ YENİ
## Banyo Mobilyaları

**100**
**24TPS776100I**
970x445x500 mm
lavabo dolabı



**80**
**24TPS798080I**
766x445x500 mm
lavabo dolabı



**100**
**24TPS376100I**
970x445x450 mm
lavabo dolabı



**80**
**24TPS398080I**
766x445x450 mm
lavabo dolabı



**100**
**24TR2576100I**
960x147x650 mm
dolaplı ayna



**80**
**24TR2598080I**
770x147x650 mm
dolaplı ayna



**35**
**24TR3076035I**
350x300x1400 mm
boy dolabı





Yavaş Kapanma

## 100

970x445x500 mm

lavabo dolabı

gövde duralam
çekmece duralam
çekmece (yavaş kapanma)

lavabo dahildir

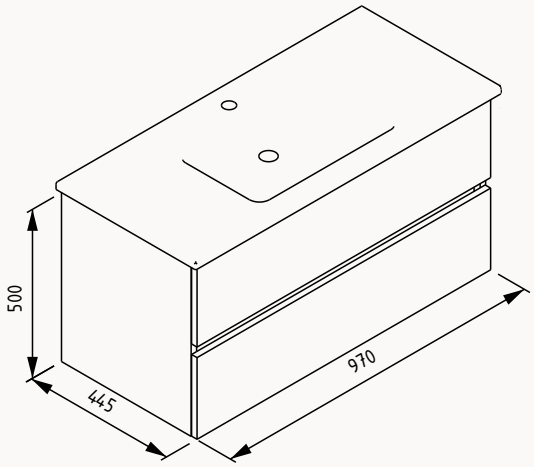


uyumlu lavabo
Linea 10LE50101

**24TPS765100I** latin mermer
**24TPS776100I** retro bronz
**24TPS798100I** retro gümüş
**24TPS762100I** amalfi

Yavaş Kapanma

## 80

766x445x500 mm

lavabo dolabı

gövde duralam
çekmece duralam
çekmece (yavaş kapanma)

lavabo dahildir

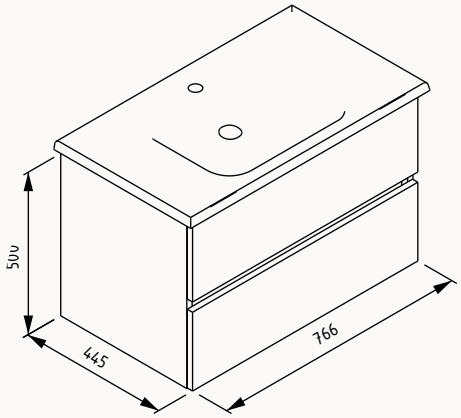


uyumlu lavabo
Linea 10LE50081

**24TPS765080I** latin mermer
**24TPS776080I** retro bronz
**24TPS798080I** retro gümüş
**24TPS762080I** amalfi

Yavaş Kapanma

## 100

970x445x450 mm

lavabo dolabı

gövde duralam
çekmece duralam
çekmece (yavaş kapanma)

lavabo dahildir

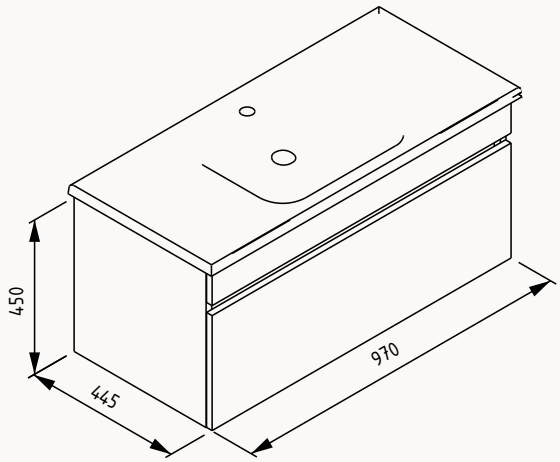


uyumlu lavabo
Linea 10LE50101

**24TPS365100I** latin mermer
**24TPS376100I** retro bronz
**24TPS3980100I** retro gümüş
**24TPS362100I** amalfi

Yavaş Kapanma

## 80

766x445x450 mm

lavabo dolabı

gövde duralam
çekmece duralam
çekmece (yavaş kapanma)

lavabo dahildir

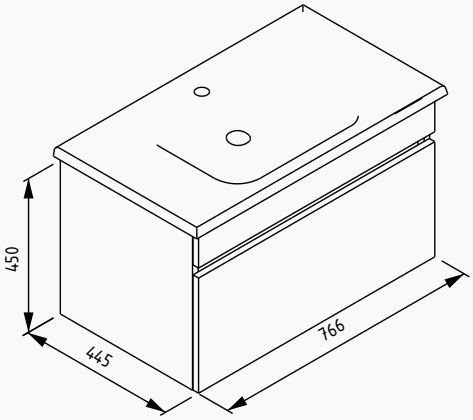


uyumlu lavabo
Linea 10LE50081

**24TPS365080I** latin mermer
**24TPS376080I** retro bronz
**24TPS398080I** retro gümüş
**24TPS362080I** amalfi

Yavaş Kapanma

## 100

960x147x650 mm

dolaplı ayna

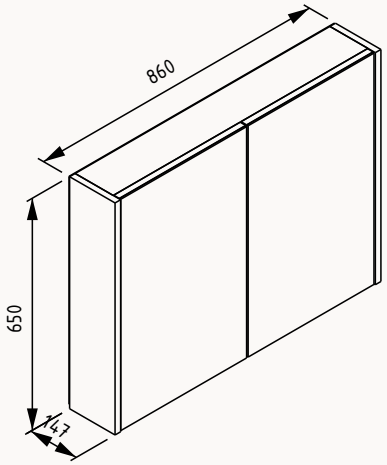


gövde duralam
kapak duralam
kapak (yavaş kapanma)

**24TR2565100I** latin mermer
**24TR2576100I** retro bronz
**24TR2598100I** retro gümüş
**24TR2062101I** amalfi

Yavaş Kapanma

## 80

770x147x650 mm

dolaplı ayna

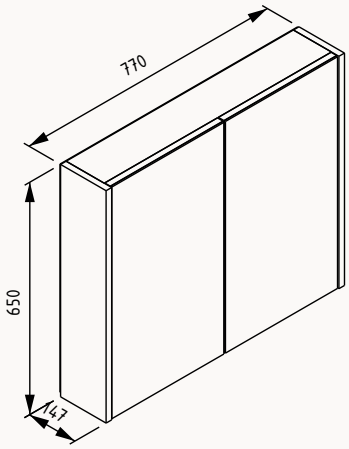


gövde duralam
kapak duralam
kapak (yavaş kapanma)

**24TR2565080I** latin mermer
**24TR2576080I** retro bronz
**24TR2598080I** retro gümüş
**24TR2062081I** amalfi

Yavaş Kapanma

## 35

350x300x1400 mm

boy dolap

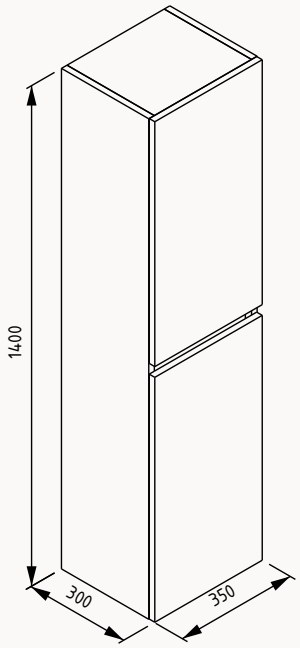


gövde duralam
kapak duralam
kapak (yavaş kapanma)

**24TR3065035I** latin mermer
**24TR3076035I** retro bronz
**24TR3098035I** retro gümüş
**24TR3062035I** amalfi



# NUVO

designed by Genesis Research & Design



Nuvo, modern çizgisi ve yüksek depolama kapasitesi ile ile fonksiyonel banyoların vazgeçilmezi.

**nuvo**
lavabo dolabı

**nuvo**
üst dolap

# Primario collection

## NUVO

designed by
Genesis Research
& Design



**Nuvo**
Üst dolap
**Nuvo**
lavabo dolabı

# Primario collection

## NUVO
## Banyo Mobilyaları

**100**
**24NVS092100I**
970x445x500 mm
lavabo dolabı



**80**
**24NVS093080I**
766x445x500 mm
lavabo dolabı



**100**
**24NV1090100I**
960x161x600 mm
üst dolap



**80**
**24NV1090080I**
760x161x600 mm
üst dolap



**35**
**24NV3093035I**
760x161x600 mm
boy dolabı



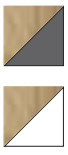

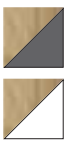

Yavaş Kapanma

## 100

970x445x500 mm
lavabo dolabı

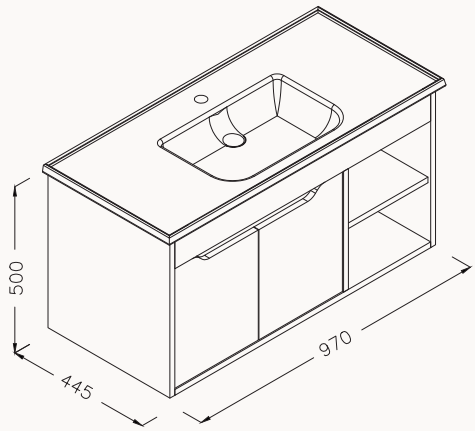


uyumlu lavabo
Linea 10LE50101SV

gövde-kapak duralam
kapaklar (yavaş kapanma)

**lavabo dahildir**

**24NVS092100I** meşe & antrasit
**24NVS093100I** meşe & beyaz

Yavaş Kapanma

## 80

766x445x500 mm
lavabo dolabı

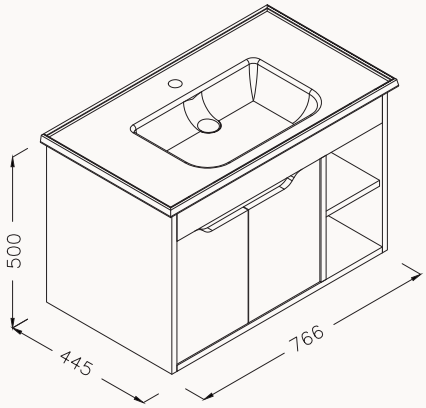


uyumlu lavabo
Linea 10LE50081SV

gövde-kapak duralam
kapaklar (yavaş kapanma)

**lavabo dahildir**

**24NVS092080I** meşe & antrasit
**24NVS093080I** meşe & beyaz

Yavaş Kapanma

## 100

960x161x600 mm
üst dolap

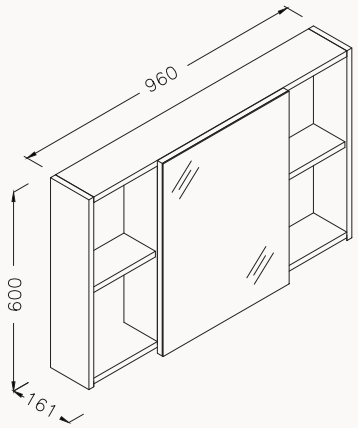


gövde-kapak duralam

**24NV1090100I** meşe

Yavaş Kapanma

## 80

760x161x600 mm
üst dolap

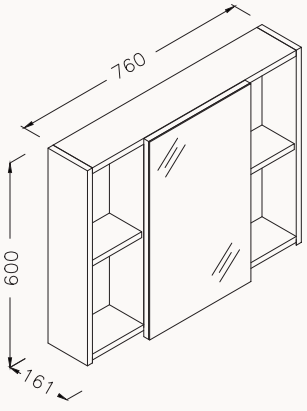


gövde-kapak duralam

**24NV1090080I** meşe

# 35

350x1400x300 mm
boy dolabı

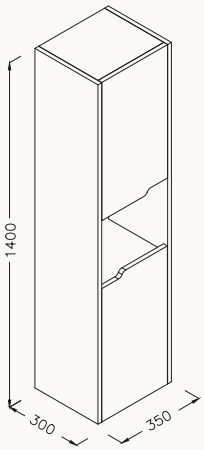



Yavaş Kapanma

gövde duralam
kapaklar duralam
kapaklar (yavaş kapanma)

**24NV3092035I** meşe & antrasit
**24NV3093035I** meşe & beyaz





# ARISTO

designed by Genesis Research & Design



Aristo banyo dolabı, şık ve yalın tasarımının yanısıra lake kapakların ve ahşap ile uyumuna dikkat çekiyor.

# Primario collection



**Aristo**
lavabo dolabı
üst dolap
boy dolabı

ARISTO
designed by
Genesis Research & Design

# Primario collection

## ARISTO
## Banyo Mobilyaları

**80**
**21RSS062080I**
810x465x470 mm
lavabo dolabı



**80**
**21RS2062080I**
800x150x650 mm
üst dolap

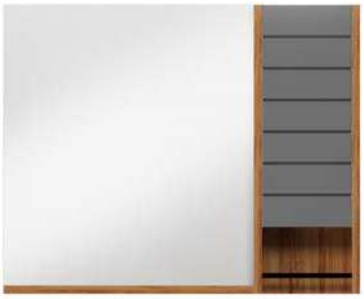

**35**
**21RS3075035I**
350x300x1400 mm
boy dolabı





Yavaş Kapanma

## 80

810x465x470 mm

lavabo dolabı

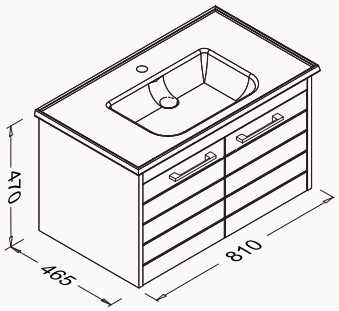


uyumlu lavabo
Flat 10LE50081

gövde duralam / MDF lam (beyaz)
kapaklar lake
kapaklar (yavaş kapanma)

lavabo dahildir

**21RSS001081I** beyaz
**21RSS595080I** amalfi & beyaz
**21RSS062080I** amalfi & lake antrasit

Yavaş Kapanma

## 80

800x150x650 mm

üst dolap

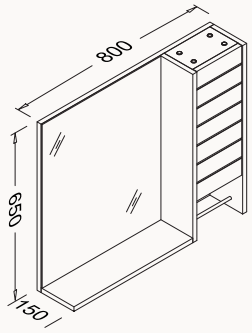


gövde duralam / MDF lam (beyaz)
kapak lake (yavaş kapanma)

**21RS2001081I** lake beyaz
**21RS2095080I** amalfi & beyaz
**21RS2062080I** amalfi & antrasit

Yavaş Kapanma

## 35

350x1400x300 mm

boy dolabı

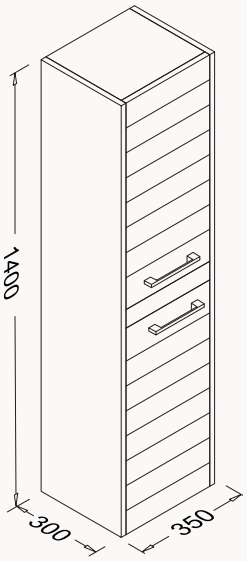


gövde duralam / MDF lam (beyaz)
kapaklar lake
yavaş kapanma

**21RS3001035I** beyaz
**21RS3095035I** amalfi & beyaz
**21RS3075035I** amalfi & antrasit



# ONDA

designed by Genesis Research & Design



Antrasit rengin modern hava kattığı Onda banyo dolabı, ince detayları ve güçlü duruşuyla göze çarpıyor.

# Primario collection

## ONDA

designed by
Genesis Research & Design



Onda
lavabo dolabı
üst dolap
boy dolabı

# Primario collection

## ONDA
## Banyo Mobilyaları

**80**
**24ONS075080I**
810x460x515 mm
lavabo dolabı



**80**
**24ON2075080I**
800x166x650 mm
üst dolap



**35**
**24ON3075035I**
350x300x1400 mm
boy dolabı



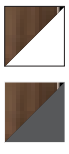

Yavaş Kapanma

## 80

810x460x515 mm

lavabo dolabı

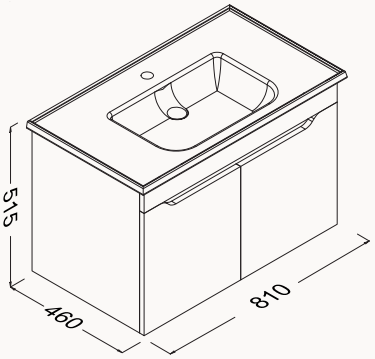


uyumlu lavabo
Flat 10LE50081

gövde duralam
kapaklar duralam
kapaklar (yavaş kapanma)

lavabo dahildir

**24ONS001080I** amalfi & beyaz
**24ONS075080I** amalfi & antrasit

Yavaş Kapanma

## 80

800x166x650 mm

üst dolap

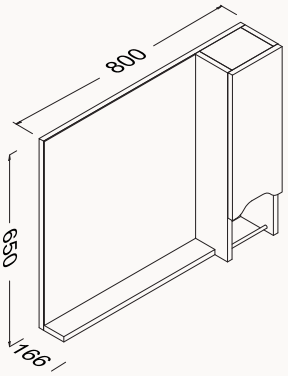


gövde duralam
kapak duralam
kapak (yavaş kapanma)

**24ON2001080I** amalfi & beyaz
**24ON2075080I** amalfi & antrasit

Yavaş Kapanma

## 35

350x1400x300 mm

boy dolabı

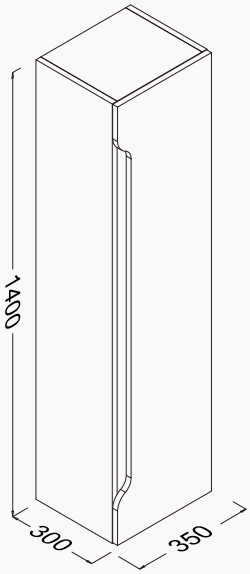


gövde duralam
kapak duralam
kaak (yavaş kapanma)

**24ON3095035I** amalfi & beyaz
**24ON3075035I** amalfi & antrasit



# TRIO

designed by Genesis Research & Design



Doğal kaplaması ile ön plana çıkan Trio,
banyolarda dingin ve fonksiyonel alanlar
yaratıyor.

# Primario collection




**Trio**
lavabo dolabı
üst dolap
boy dolabı

# Primario collection

## TRIO
## Banyo Mobilyaları

**80**
**24TRS162080I**
810x465x600 mm
lavabo dolabı



**80**
**24TR2062081I**
770x150x650 mm
üst dolap

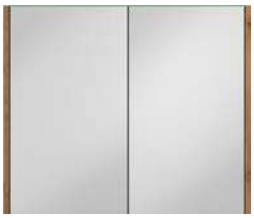

**65**
**24TRS162065I**
655x460x600 mm
lavabo dolabı



**65**
**24TR2062065I**
650x150x620 mm
üst dolap



**35**
**24TR3062035I**
350x1400x300 mm
boy dolabı





Yavaş Kapanma

## 80

810x465x600 mm
lavabo dolabı

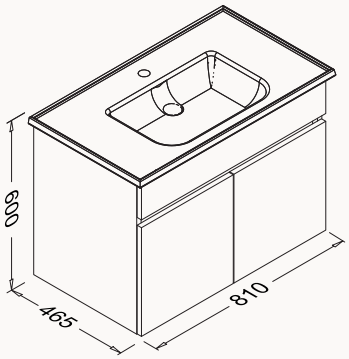


uyumlu lavabo
Flat 10LE50081

gövde duralam
kapaklar duralam
kapaklar yavaş kapanma

lavabo dahildir

**24TRS565080I** latin mermer
**24TRS476080I** retro bronz
**24TRS498080I** retro gümüş
**24TRS162080I** amalfi

Yavaş Kapanma

## 65

655x460x600 mm
lavabo dolabı

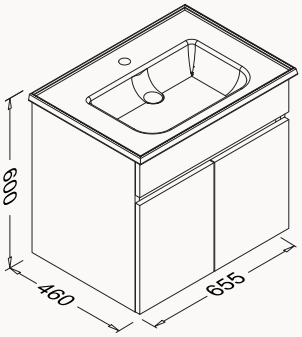


uyumlu lavabo
Flat 10LE50061

gövde duralam
kapaklar duralam
kapaklar (yavaş kapanma)

lavabo dahildir

**24TRS565065I** latin mermer
**24TRS476065I** retro bronz
**24TRS498065I** retro gümüş
**24TRS162065I** amalfi

Yavaş Kapanma

## 80

770x150x650 mm
üst dolap

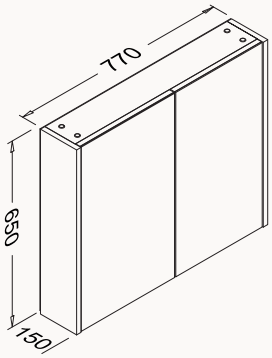


gövde duralam
kapaklar (yavaş kapanma)

**24TR2565080I** latin mermer
**24TR2576080I** retro bronz
**24TR2598080I** retro gümüş
**24TR2062081I** amalfi

Yavaş Kapanma

## 65

650x150x620 mm
üst dolap

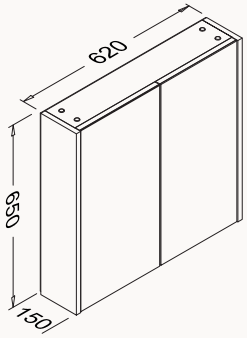


gövde duralam
kapaklar (yavaş kapanma)

**24TR2565065I** latin mermer
**24TR2576065I** retro bronz
**24TR2598065I** retro gümüş
**24TR2062065I** amalfi

Yavaş Kapanma

## 35

350x1400x300 mm
boy dolabı

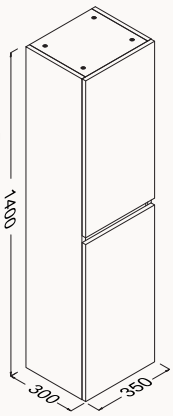


gövde duralam
kapaklar duralam
kapaklar (yavaş kapanma)

**24TR3065035I** latin mermer
**24TR3076035I** retro bronz
**24TR3098035I** retro gümüş
**24TR3062035I** amalfi





# AYNALAR &
# ÜST DOLAPLAR

# 120

**22OR2600120I**

1200x133x600 mm

ayna kapaklı üst dolap (M9)

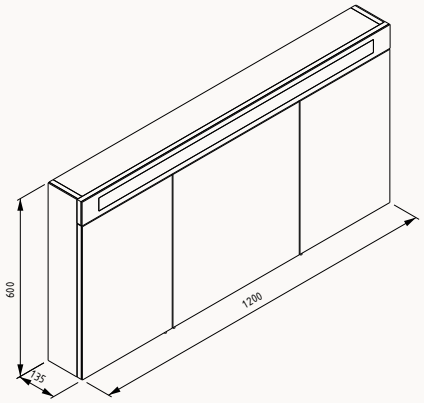


kumlamalı
LED'li

# 100

**22OR2600100I**

1000x133x600 mm

ayna kapaklı üst dolap (M9)

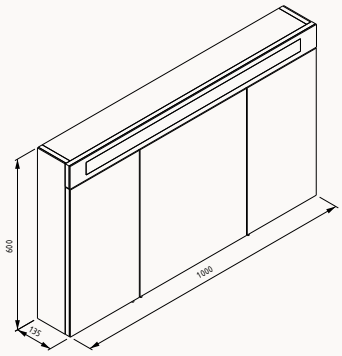


kumlamalı
LED'li

# 90

**22OR2600090I**

900x133x600 mm

ayna kapaklı üst dolap (M9)

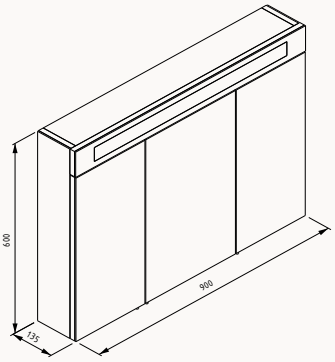


kumlamalı
LED'li

# 80

**22OR2600080I**

800x133x600 mm

ayna kapaklı üst dolap (M9)

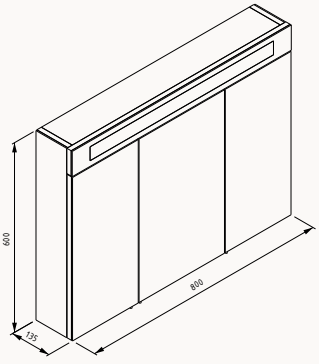


kumlamalı
LED'li

## 120
**29OR4000120I**
1200x50x650 mm
ayna (M8)

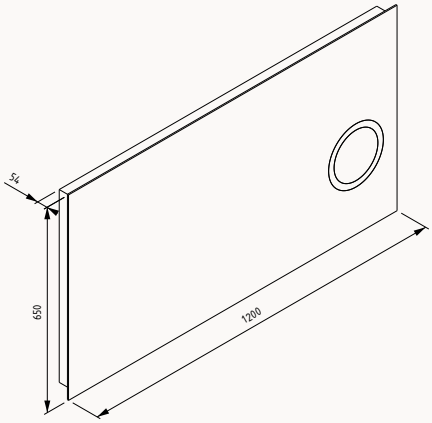


büyüteçli
LED'li

## 70
**29OR4000070I**
700x50x650 mm
ayna (M8)

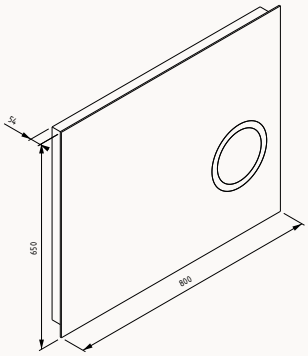


büyüteçli
LED'li

## 100
**29OR4000100I**
1000x50x650 mm
ayna (M8)

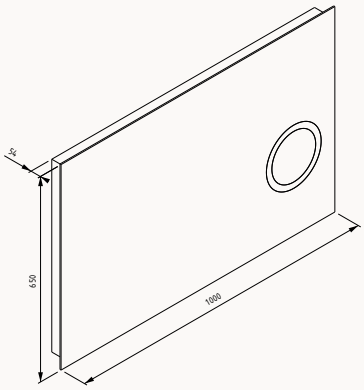


büyüteçli
LED'li

## 60
**29OR4000060I**
600x50x650 mm
ayna (M8)

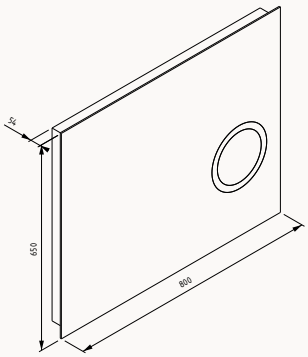


büyüteçli
LED'li

## 90
**29OR4000090I**
900x50x650 mm
ayna (M8)

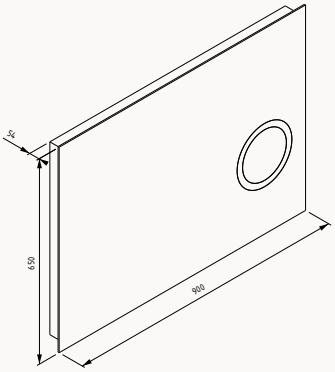


büyüteçli
LED'li

## 80
**29OR4000080I**
800x50x650 mm
ayna (M8)

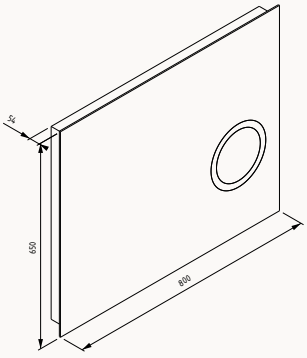


büyüteçli
LED'li

# 100

**24OR4000100I**

1000x650x22 mm

Ayna (M1)

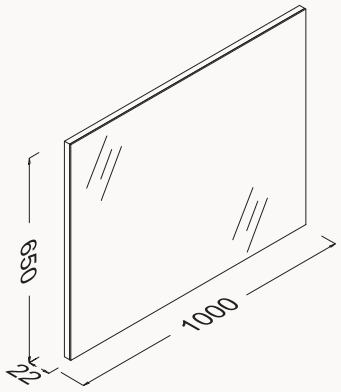


# 80

**24OR4000080I**

800x650x22 mm

Ayna (M1)

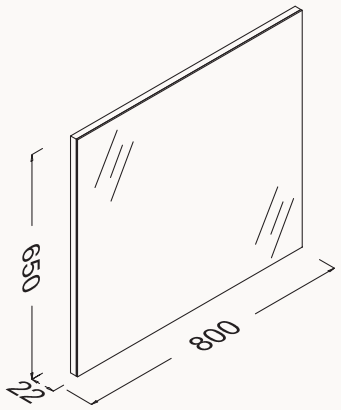


# 60

**24OR4000065I**

600x650x22 mm

Ayna (M1)

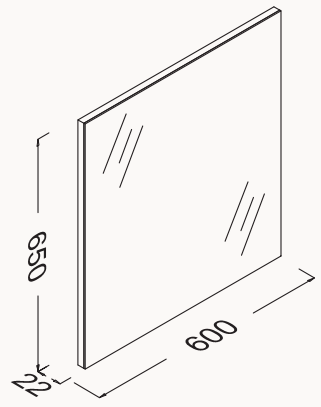


# 45

**24OR4000045I**

450x650x22 mm

Ayna (M1)

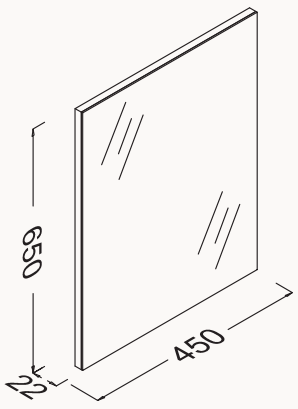

# 100

**25OR4001100I***
**25OR4011100I****
1000x650x54 mm

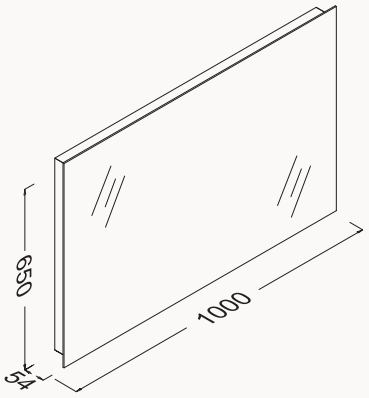


*Profil çerçeveli ayna (M2)
**Profil çerçeveli ayna - LEDli (M3)

# 80

**25OR4001080I***
**25OR4011080I****
800x650x54 mm

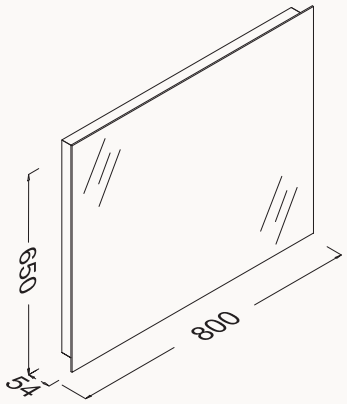


*Profil çerçeveli ayna (M2)
**Profil çerçeveli ayna - LEDli (M3)

# 60

**25OR4001065I***
**25OR4011065I****
600x650x54 mm

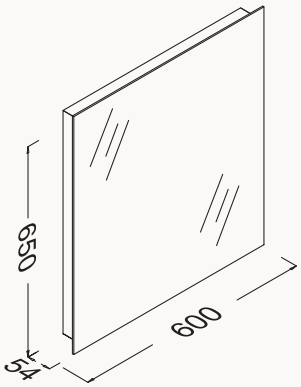


*Profil çerçeveli ayna (M2)
**Profil çerçeveli ayna - LEDli (M3)

# 100

**25OR4012100I***
**25OR4003100I****
1000x650x54 mm

kumlamalı,
LEDli

*Profil çerçeveli ayna - anti-fog (M5)
**Profil çerçeveli ayna (M4)

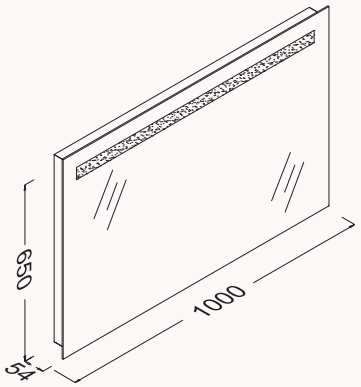


# 80

**25OR4012080I***
**25OR4003080I****
800x650x54 mm

kumlamalı,
LEDli

*Profil çerçeveli ayna - anti-fog (M5)
**Profil çerçeveli ayna (M4)

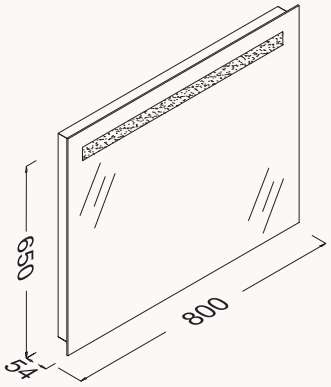


# 60

**25OR4012065I***
**25OR4003065I****
600x650x54 mm

kumlamalı,
LEDli

*Profil çerçeveli ayna - anti-fog (M5)
**Profil çerçeveli ayna (M4)

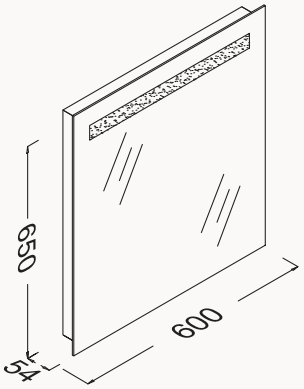


# 45

**25OR4003045I***
650x450x54 mm

kumlamalı,
LEDli

*Profil çerçeveli ayna (M4)

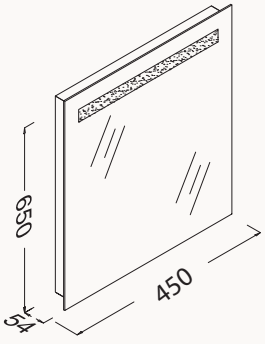

# 100

**22OR2000100I**

1000x600x135 mm

ayna kapaklı üst dolap (M6)

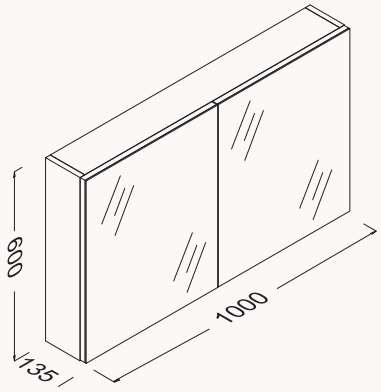


# 80

**22OR2000080I**

800x600x135 mm

ayna kapaklı üst dolap (M6)

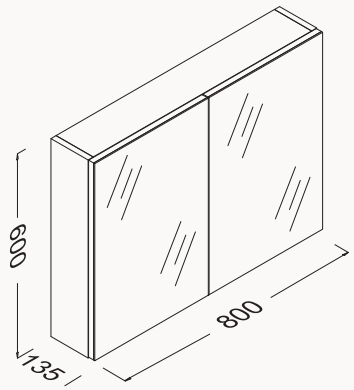


# 60

**22OR2000060I**

600x600x135 mm

ayna kapaklı üst dolap (M6)

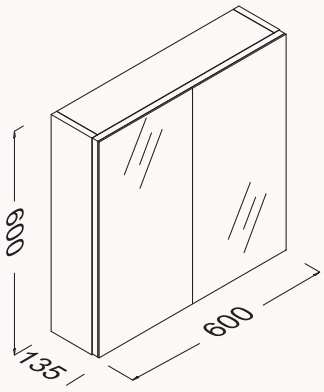

# 100

**22OR2010100I**

1000x600x135 mm

ayna kapaklı üst dolap (M7)

kumlamalı
LEDli

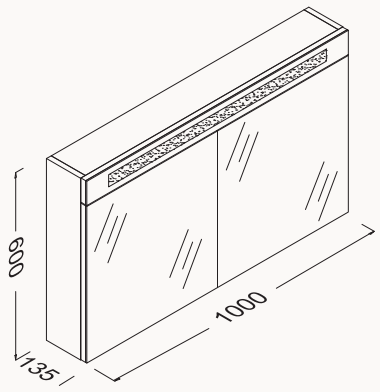


# 80

**22OR2010080I**

800x600x135 mm

ayna kapaklı üst dolap (M7)

kumlamalı
LEDli

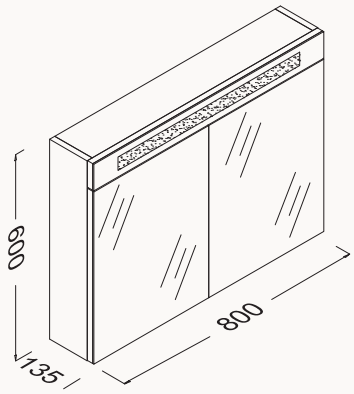


# 70

**22OR2600070I**

700x600x135 mm

ayna kapaklı üst dolap (M7)

kumlamalı
LEDli

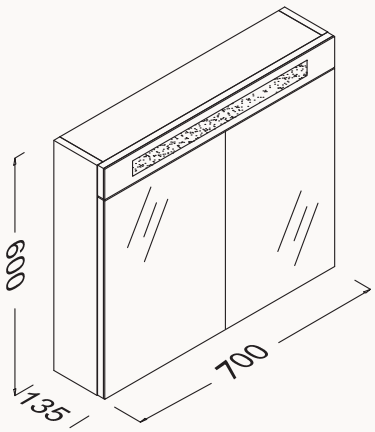


# 60

**22OR2010060I**

600x600x135 mm

ayna kapaklı üst dolap (M7)

kumlamalı
LEDli

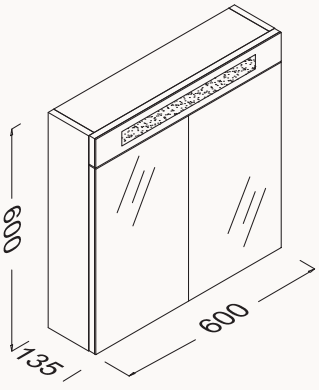

# ARMATÜRLER



## ESSE

designed by Ettore Giordano



Karakteristik tasarımı ile dikkat çeken Esse,
banyolarda kusursuz estetiği yakalıyor.




Esse
lavabo bataryası

# Armatürler

**30ES2401I**
lavabo bataryası



**30ES0201I**
banyo bataryası



lavabo bataryası

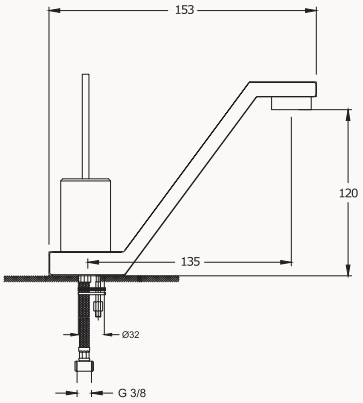


çıkış ucu yüksekliği: 120 mm
çıkış ucu uzunluğu: 135 mm
3 bar 9 lt/dk.
25mm Joystick kartuş

**30ES2401I** krom

banyo bataryası

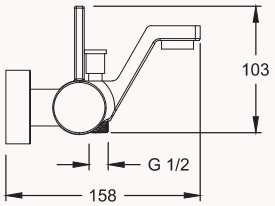


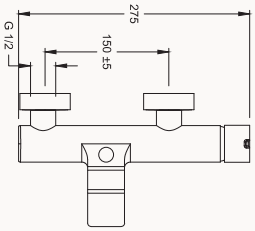


kilitlenebilir duş yönlendiricisi
3 bar 9 lt/dk.
35mm seramik kartuş

**30ES0201I** krom



## VELIS

designed by Genesis Research & Design



Net tasarımı ile her tarza uyum sağlayan Velis,
banyolara estetik bir görünüm kazandırıyor.

# VELIS

designed by
Genesis Research & Design



Velis
lavabo bataryası

# Armatürler

**30VL2401I**
lavabo bataryası
krom



**30VL2403I**
lavabo bataryası
altın



**330VL2404I**
lavabo bataryası
bronz



**30VL2408I**
lavabo bataryası
siyah



**30VL0201I**
banyo bataryası
krom



**30VL0203I**
banyo bataryası
altın



**30VL0208I**
banyo bataryası
siyah



**30VL0501I**
çıkış ucu
krom



**30VL0502I**
çıkış ucu divertörlü
krom



**30VL0101I**
ankastre banyo bataryası
krom



**30VL0103I**
ankastre banyo bataryası
altın



**30VL0108I**
ankastre banyo bataryası
siyah



**30VL1101I**
ankastre duş bataryası
krom



**30VL1103I**
ankastre duş bataryası
altın



**30VL1108I**
ankastre duş bataryası
siyah



lavabo bataryası

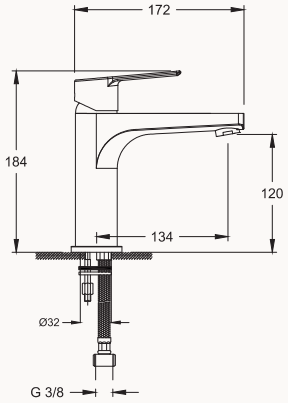


çıkış ucu yüksekliği: 120 mm
çıkış ucu uzunluğu: 134 mm
3 bar 9 lt/dk.
35mm seramik kartuş

**30VL2401I** krom
**30VL2403I** altın

banyo bataryası

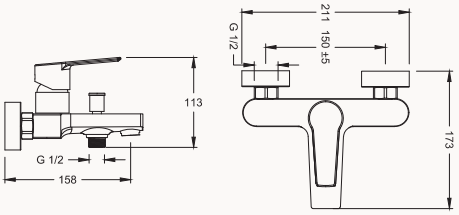


kilitlenebilir duş yönlendiricisi
3 bar 9 lt/dk.
35mm seramik kartuş

**30VL0201I** krom
**30VL0203I** altın

çıkış ucu

**30VL0501I** krom
**30VL0503I** altın

çıkış ucu divertörlü

**30VL0502I** krom
**30VL0504I** altın



# VISTA

designed by Genesis Research & Design



Sade tasarımı ile beğeni toplayan Vista,
fonksiyonellik odaklı çözümler sunuyor.

# VISTA

designed by Genesis Research & Design




**Vista**
lavabo bataryası

# Armatürler

**30VS2401I**
lavabo bataryası



**30VS2402I**
lavabo bataryası



**30VS0201I**
banyo bataryası

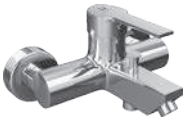

**30VS3201I**
mutfak bataryası



lavabo bataryası

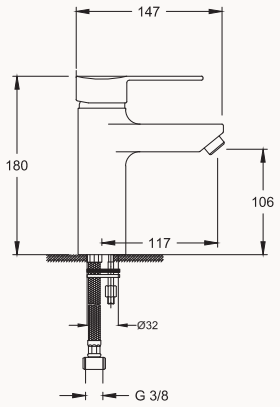


çıkış ucu yüksekliği: 106 mm
çıkış ucu uzunluğu: 117 mm
3 bar 9 lt/dk.
35mm seramik kartuş

**30VS2401I** krom

lavabo bataryası

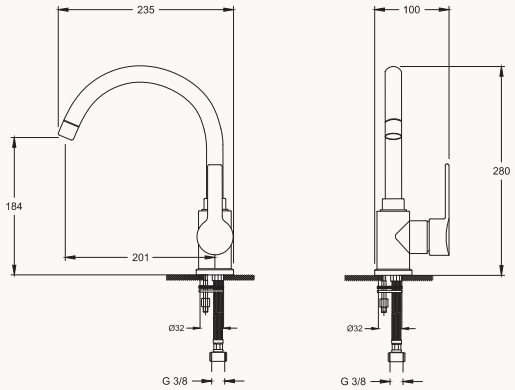


3 bar 9 lt/dk.
35mm seramik kartuş

**30VS2402I** krom

banyo bataryası

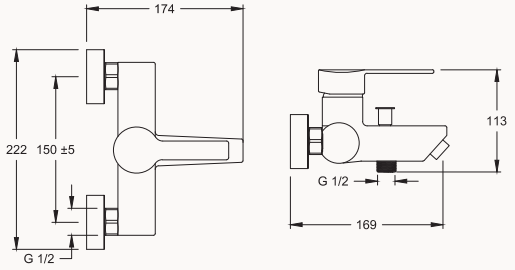


kilitlenebilir duş yönlendiricisi
3 bar 9 lt/dk.
35mm seramik kartuş

**30VS0201I** krom

mutfak bataryası

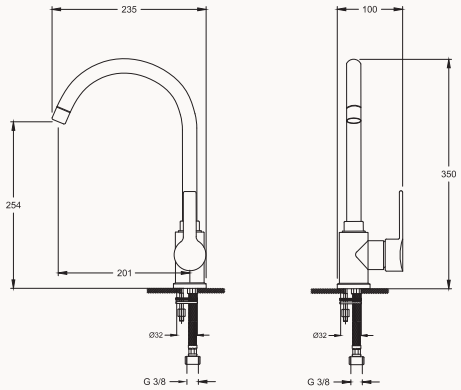


3 bar 9 lt/dk.
35mm seramik kartuş
döner borulu çıkış ucu

**30VS3201I** krom




# PRONTO

designed by Genesis Research & Design



Yuvarlak hatlı Pronto, minimal duruşu ile dikkat çekiyor.

# PRONTO

designed by Genesis Research & Design




**Pronto**
lavabo bataryası

# Armatürler

**30PN2401I**
lavabo bataryası



**30PN2402I**
lavabo bataryası



**30PN0201I**
banyo bataryası

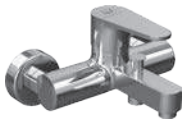

**30PN3201I**
mutfak bataryası



**30PN0505I**
çıkış ucu



**30PN0506I**
çıkış ucu divertörlü



lavabo bataryası

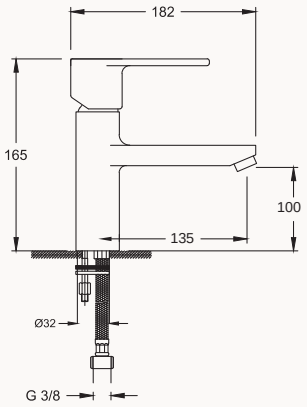


çıkış ucu yüksekliği: 100 mm
çıkış ucu uzunluğu: 135 mm
3 bar 9 lt/dk.

**30PN2401I** krom

lavabo bataryası

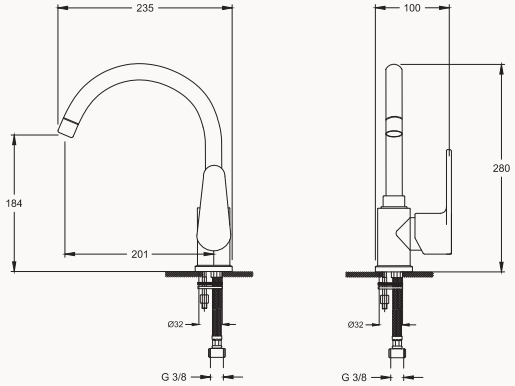


3 bar 9 lt/dk.
35 mm seramik kartuş
döner borulu çıkış ucu

**30PN2402I** krom

banyo bataryası

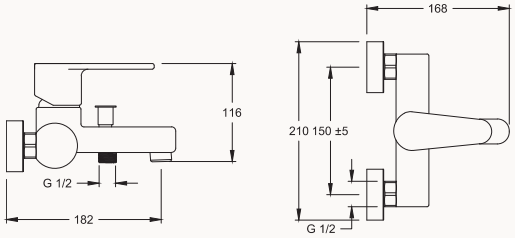


kilitlenebilir duş yönlendiricisi
3 bar 9 lt/dk.
35mm seramik kartuş

**30PN0201I** krom

mutfak bataryası

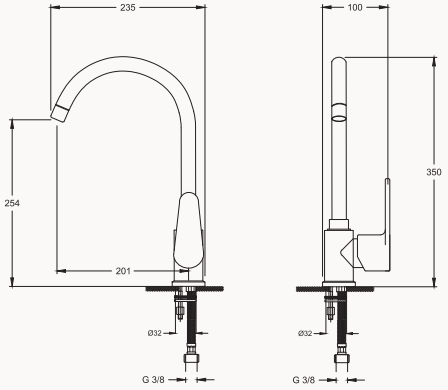


çıkış ucu yüksekliği: mm
3 bar 9 lt/dk.
35mm seramik kartuş
döner borulu çıkış ucu

**30PN3201I** krom



# TANDE

designed by Genesis Research & Design



Tande, kullanışlı tasarımı ile banyolara
fonksiyonellik katıyor.




Tande
lavabo bataryası

# Armatürler

**30TN2401I**
lavabo bataryası



**30TN2402I**
lavabo bataryası



**30TN0201I**
banyo bataryası

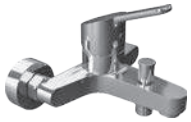

**30TN3201I**
mutfak bataryası



lavabo bataryası

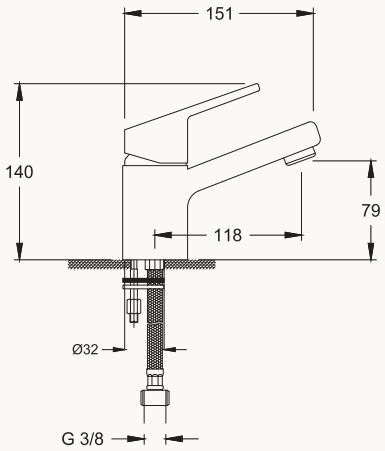


çıkış ucu yüksekliği: 85mm
çıkış ucu uzunluğu: 110mm
3 bar 9 lt/dk.

**30TN2401I** krom

lavabo bataryası

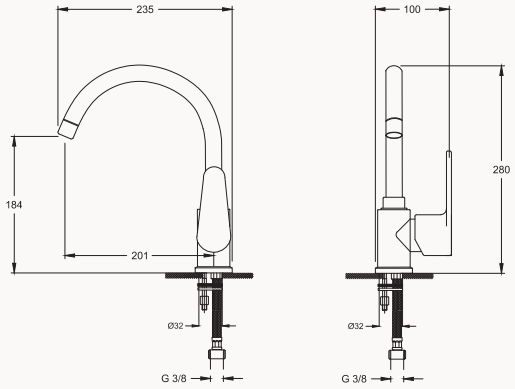


3 bar 9 lt/dk.
döner borulu çıkış ucu

**30TN2402I** krom

banyo bataryası

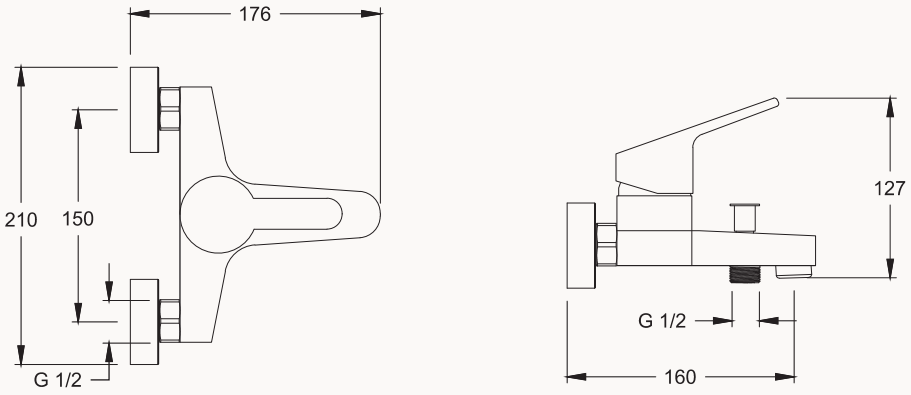


kilitlenebilir duş yönlendiricisi
3 bar 9 lt/dk.

**30TN0201I** krom

mutfak bataryası

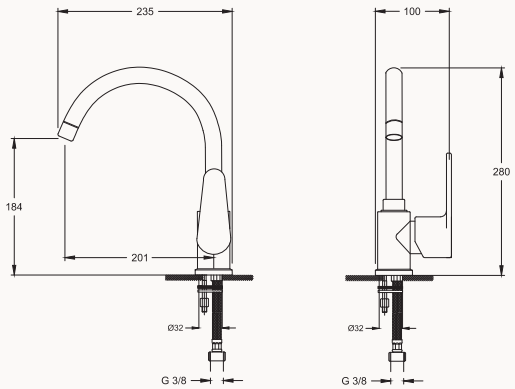


3 bar 9 lt/dk.

**30TN3201I** krom

# Duş Sistemleri

**35TP0204I**
flow sürgülü üst takım



**35TP0304I**
flow askılı duş seti



**35TP0404I**
rain robot duş seti



**35TP0115I**
rain duş başlığı



**35TP0121I**
rain duvardan duş kolu



**35TP0511I**
ankastre duş dirseği



# GÖMME REZERVUARLAR

422 AXIS

423 PIAZZA PANEL

**52AL0102I**

axis
alçıpan duvar tipi gömme rezervuar



çift kademeli 100mm
kumanda paneli ayrıca sipariş edilir.

**52TD0101I**

axis
tuğla duvar tipi gömme rezervuar



çift kademeli 80mm
kumanda paneli ayrıca sipariş edilir.

**52HT0101I**

axis
tek klozet için gömme rezervuar



çift kademeli 80mm

piazza kumanda panelleri
axis gömme rezervuarlar
için
»


mat krom


parlak krom


siyah


vizon


antrasit


fildişi


somon


mint


mat beyaz


rustik bordo


isvea mavisi


petrol yeşili

**54MJ0101I** mat krom
**54MJ0102I** parlak krom
**54MJ0104I** siyah
**54MJ0105I** vizon
**54MJ0110I** antrasit
**54MJ0106I** fildişi
**54MJ0108I** somon
**54MJ0109I** mint
**54MJ0111I** mat beyaz
**54MJ0112I** rustik bordo
**54MJ0113I** isvea mavisi
**54MJ0114I** petrol yeşili

**46Z60100I**
smartPlus
klozet kapağı



smartplus klozet kapağı
el değmeden temizlik
ayarlanabilir taharet musluğu
ayarlanabilir su sıcaklığı
kapak ısıtma

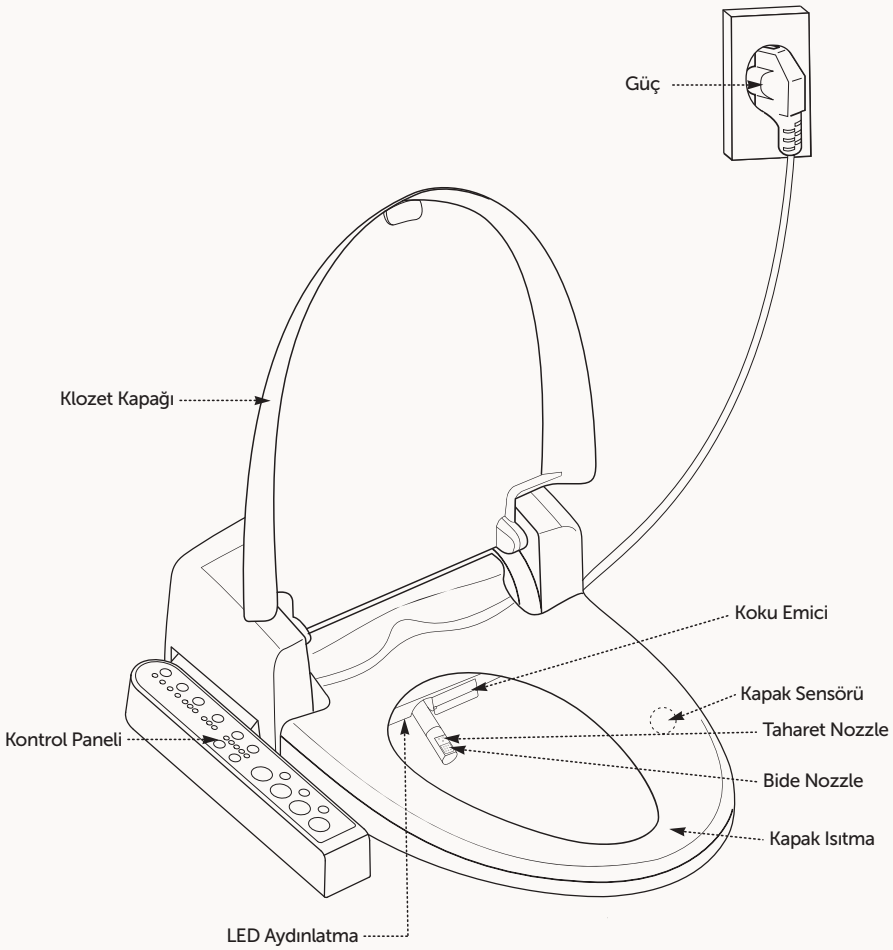

bas-aç



**38TP0161I** taşma deliksiz beyaz
**38TP0163I** taşma deliksiz siyah
**38TP0164I** taşma deliksiz vizon
**38TP0165I** taşma deliksiz fildişi
**38TP0162I** taşma deliksiz antrasit
**38TP0167I** taşma deliksiz somon
**38TP0168I** taşma deliksiz mint
**38TP0166I** taşma deliksiz mat beyaz
**38TP0160I** taşma deliksiz krom
**38TP0169I** taşma deliksiz rustik bordo
**38TP0180I** taşma deliksiz isvea mavisi
**38TP0181I** taşma deliksiz petrol yeşili



**38TP0171I** taşma delikli beyaz
**38TP0173I** taşma delikli siyah
**38TP0174I** taşma delikli vizon
**38TP0175I** taşma delikli fildişi
**38TP0172I** taşma delikli antrasit
**38TP0177I** taşma delikli somon
**38TP0178I** taşma delikli mint
**38TP0176I** taşma delikli mat beyaz
**38TP0170I** taşma delikli krom
**38TP0179I** taşma delikli rustik bordo
**38TP0190I** taşma delikli isvea mavisi
**38TP0191I** taşma delikli petrol yeşili

**50UN0110I**

çift kademeli rezervuar iç takımı
çubuklu



kutusuz
3/8"

# İKON REHBERİ

Smartfix 

Sharp&Slim 

Yavaş Kapanma 

Bas-Aç 

Çekmece İçi Kaydırmaz 

8 mm Flat Giydirme 

Tak Çıkart 

içten aydınlatmalı ayna 

Doğa Dostu 

yavaş kapanma 

sterilPlus 

Doğal Kaplama 

4 lt 

decorPlus 

Glossy 

Çekmece içi seperatör 

Anti-Fog Ayna 

Smartfix Plus 

aquaPlus 

aquaPlus 

rimLess 

rimLess 

cleaRim 

cleaRim 

Slim Kapak 

e-Motion lavabo ünitesi 

smartRim 

ENEM GLOBAL

Yüksek Kalite Ürünler için Küresel Pazarlama

*enemglobal.com*

# ENEM GLOBAL

*"Dünyanın Ticareti"*

enemglobal.com info@enemglobal.com enemglobal enemglobal enemglobal